Wireless power supply by
B & PLUS K.K.

无线供电 & 信号传送
离照动系统

无线供电给我们带来更加方便、更加丰富的未来。

无线供电 & 信号传送 离照动系统

离照动传感系统是输出部（固定部）和传送部（移动部）相向非接触靠近时，以无线方式地进行电源和信号的同时传送的系统。

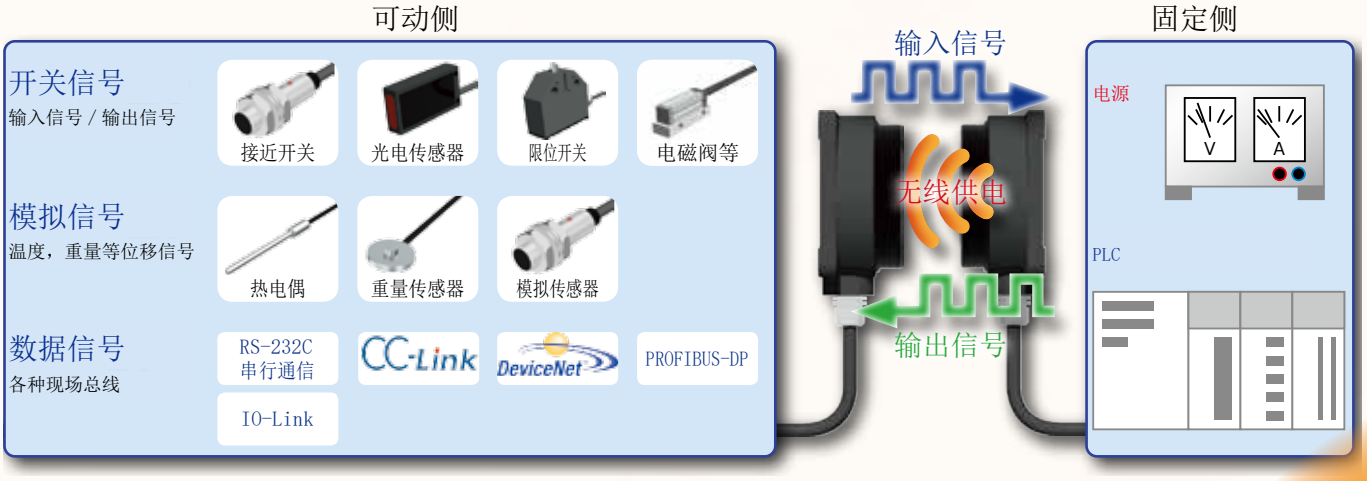

代替电缆直接配线，采用 12V 或 24V 工作电源的供给，同时传送各种信号。

What's Remote？

Feature!

离照动系统解消了直接配线时的问题，为自动化、高效化做出了贡献。

连接器或电缆配线时

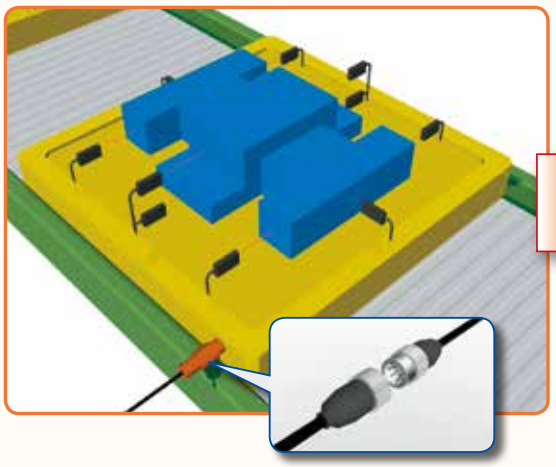

使用电缆受可动区域的制约，电缆自身的磨损和老化易造成断线。
使用连接器不仅需要接插作业，而且还有插针折断，易进水和异物的担心。
上述故障导致的维修成本的发生。

改善

离照动系统运用案例

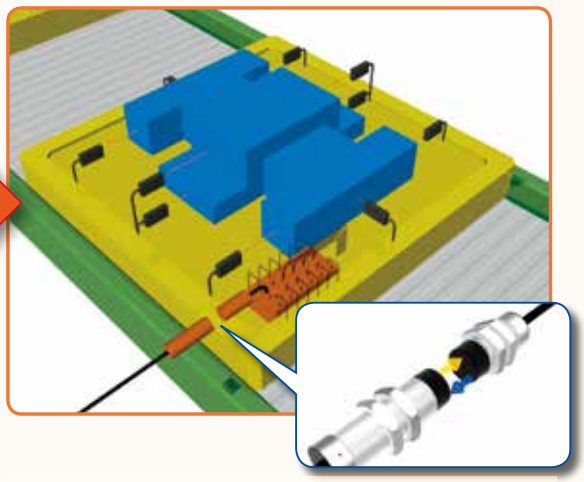

离照动系统则不需插拔作业。
只需相向接近，就能进行无线供电和信号通信。
IP67 保护等级，可确保在泼水、油污、粉尘等环境下的使用。

Application

旋转部的配线改善

改善前 - - - - - - - - - - - - - - -

× 因电缆的伸拉导致的断线。

改善后 - - - - - - - - - - - - - - -

○消除了因电缆伸拉造成的断线。

○解除了电缆的束缚，夹具等不需要反转。

进一步 检测部和传送部一体形安装更加简单。

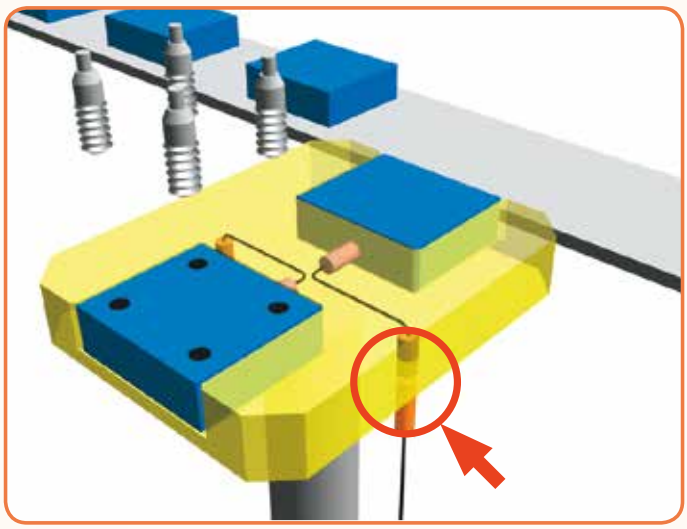

接插部的改善

改善前 - - - - - - - -

× 模具交换时接插件的插拔作业的时间损耗。

改善后 - - - - - - - -

○ 只需进行模具 安装提高作业效率。

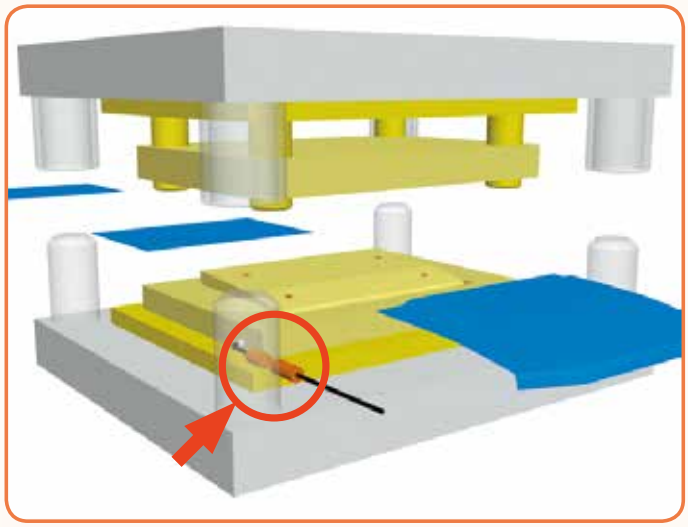

移动端的改善

改善前 - - - - - - - - - - - - - - -

× 因异物造成接触不良引起停线。

× 连接器需经常需要进行维护。

改善后 - - - - - - - - - - - - - - -

○ 解消了因接触不良造成的停线。

○ 因为是非接触通信，不需要进行插针的维护。

进一步 抗焊渣规格可防止焊渣附着

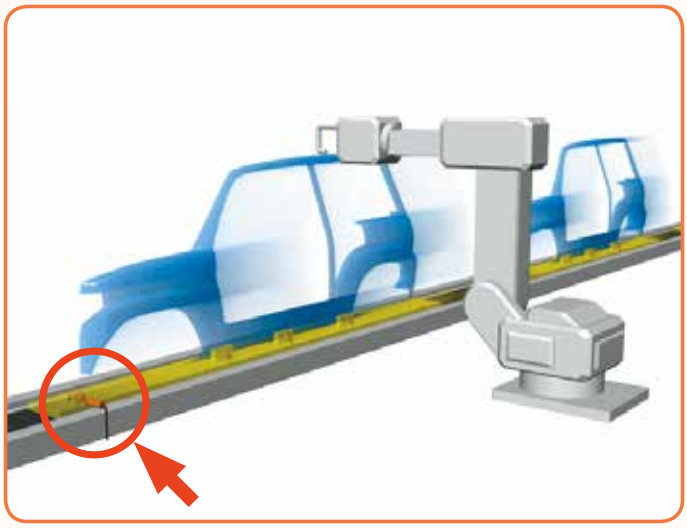

什么是离照动系统

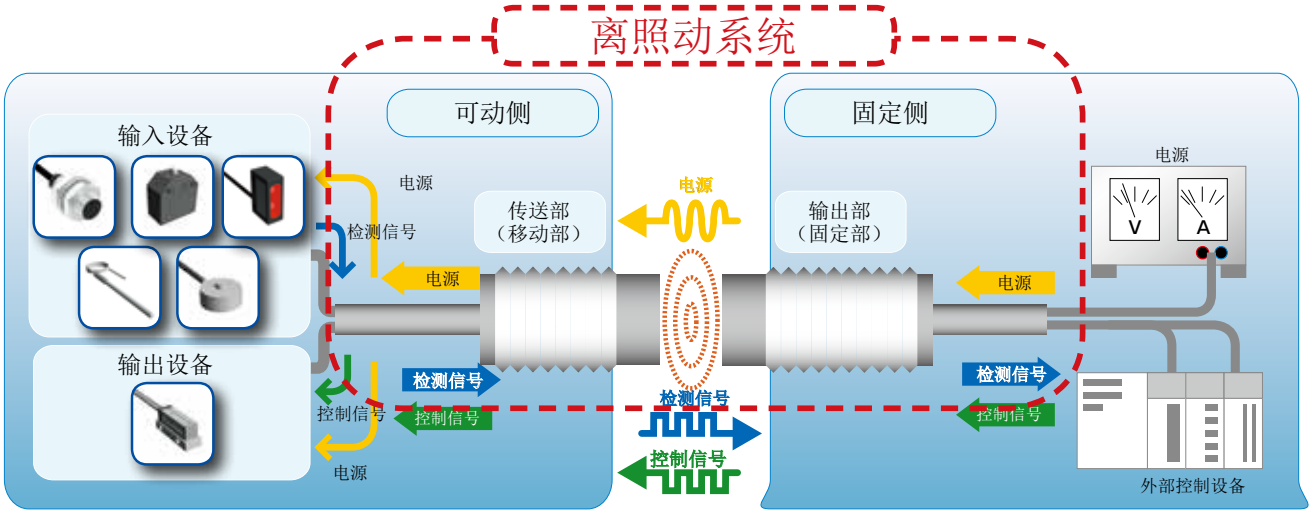

离照动系统是无线方式同时传送电源和信号的系统。

由输出部（固定部）和传送部（可动部）构成。在固定侧与电源和控制机器相连的输出部（固定部）和在移动侧与传感器等相连的传送部（可动部）之间进行电源和信号传送。

离照动系统的构成

离照动系统是根据电磁耦合原理，当传送部（可动部）进入输出部（固定部）的传送可能区域时，通过电磁感应将电能和信号传送至传送部（可动部）的系统。

根据电磁耦合原理进行无线供电

输入到离照动系统的输出部（固定部）的直流电能经内部电路，线圈变换成交流磁场。

电能通过变化的磁场将能量传送给传送部（可动部）的线圈中。

送达至传送部的交变磁场再次被转换成直流电流，实现无线供电。

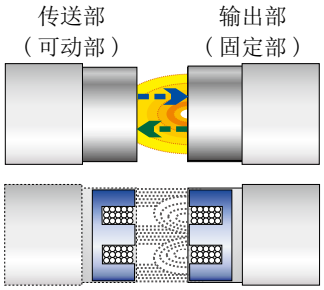

（电磁耦合的示意图）

与其它方法比可在恶劣环境下保持较高的供电效率

与其它方法比较，离照动系统的电磁感应方法在耐环境、供电效率方面具备优势，可以在各种环境下可靠无线供电和传送信号。

	传送电力	外形尺寸	频率带	耐環境性			距离	供电效率	同时通信
				遮挡物	噪音	污垢等			
离照动系统（高频电磁感应方法）	0.06～210W	φ8～	数 10KHz～	○	◎	◎	△	◎	◎
共振方式	数 KW	□ 50cm～	LF～HF 段	○	△	◎	◎	△	△
微波无线方式	1KW	□ 10cm～	微波段	×	○	×	◎	×	△

离照动系统的简介

供电和信号传送同时进行

一组离照动系统可同时进行无线供电和信号传送。

隔着遮挡物也能进行供电和信号传送

玻璃、树脂等非金属遮挡物不影响供电和信号通信。

防水防污

因为非接触，有水的场所也能正常供电和传送信号。
IP67 的防尘防水等级
（一部分产品除外）

可直接连接控制机器

传感器检测信号经由输出部并口输出，可与 I/O 单元直接连接。数据通信规格产品可与各种主、从设备直接连接

离照动系统的优点

离照动系统通过无线供电和信号传送，消除了因电缆和连接器而产生的故障。

解除电缆故障

× 改善因电缆的伸拉导致的断线

解除了传感器的误动作

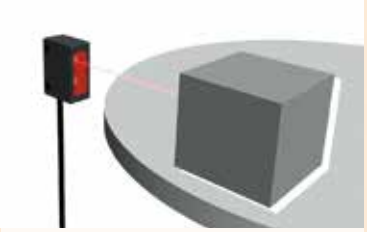

改善因外部设置传感器引起的误动作

替代滑环

可在水、油、污垢、粉尘环境下通信

解除连接器故障

改善因针脚折断或触点老化而引起的接触不良

缩减成本

削减了发生故障时的维修成本

缩短作业时间

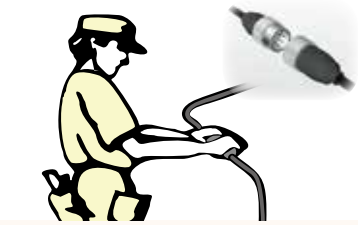

改善设备交换装卸作业时间

对旋转台的工件进行识别和就位确认

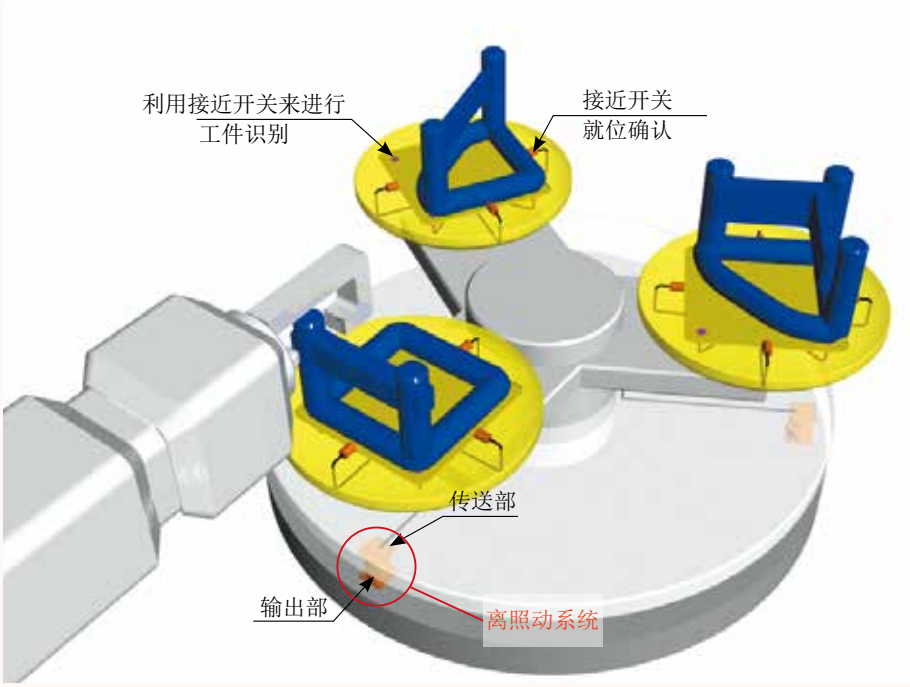

改善前的问题

- 因电缆的伸拉导致的断线。
- 因电缆的制约必须反方向回转造成的时间损失。

改善！ 离照动系统

改善的效果

- 电缆不用再扯动，消除了断线的可能性
- 旋转台可不间断连续旋转，提高了工作效率。

工作台上的 3 套夹具每 120 度角进行旋转，实现了工件的投入、焊接和取出 3 个工序的连续进行。
离照动系统给 8 路接近开关提供电源并传送 8 路检测信号。

搅拌机中心温度的监测

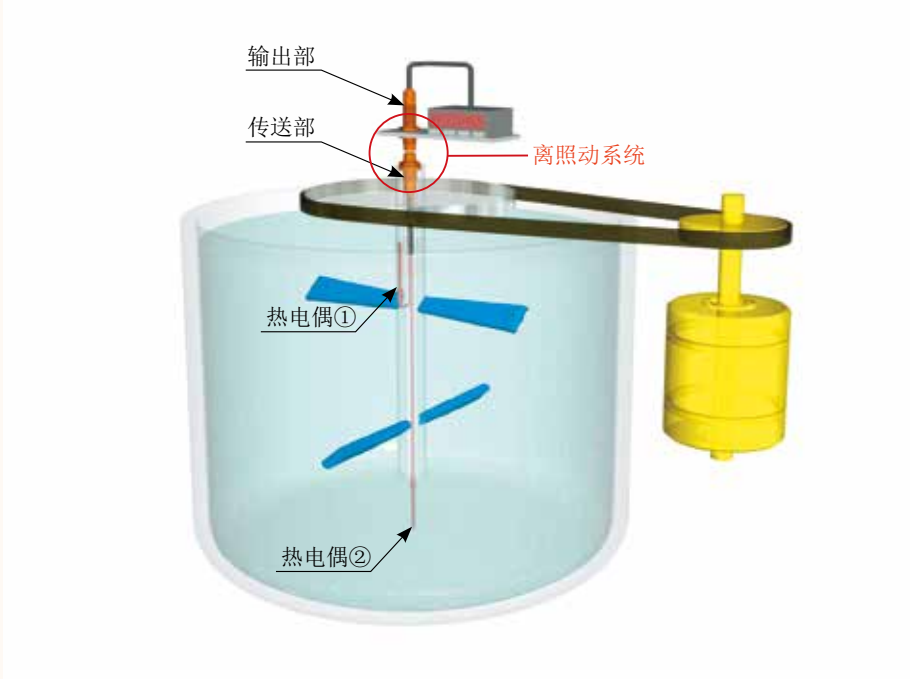

改善前的问题

- 因为不知道搅拌容器内部中心温度，很难进行精确搅拌处理。

改善！ 离照动系统

改善的效果

- 热电偶放置于容器内部中心位置，可以对温度进行精确测量。
- 搅拌机在旋转中也能把测量值传送出去。

一边搅拌一边对容器内部中心温度进行测量，随时可调节搅拌速度。
离照动系统可安装在搅拌轴上，随时将热电偶的温度测量数据传送出去。

托盘上工件的识别、电磁阀的启动，夹具确认

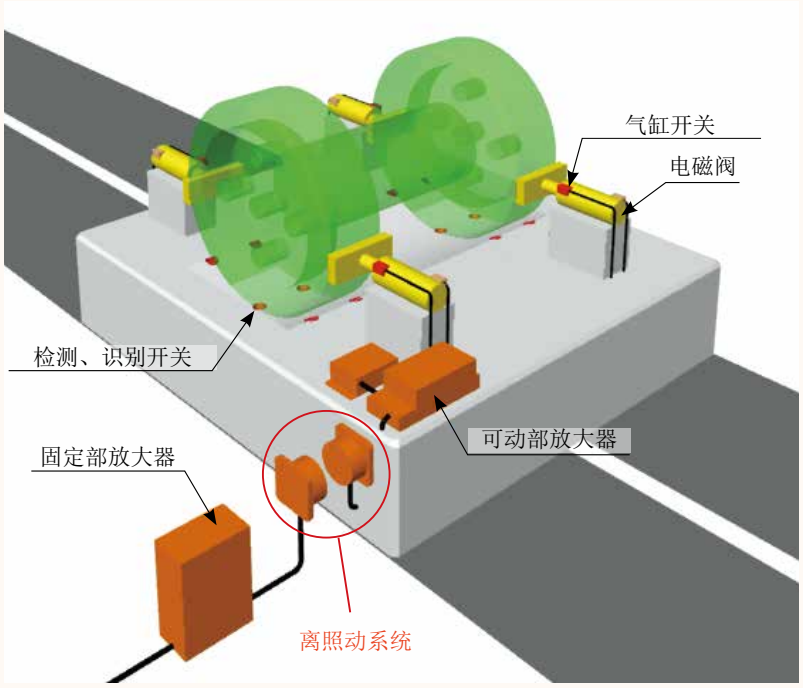

改善前的问题

– 大形托盘交换时需要人工介入和时间开销。

改善！ 离照动系统

改善的效果

– 工件的识别、固定、就位确认可自动进行，大幅缩减了工序时间。

对工件形状进行识别，固定用夹具自动地根据识别出的形状进行调节。
离照动系统给托盘上的 32 路传感器和 4 路电磁阀供电，同时传送检测信号和启动信号。

托盘上固定装置调节和夹钳确认

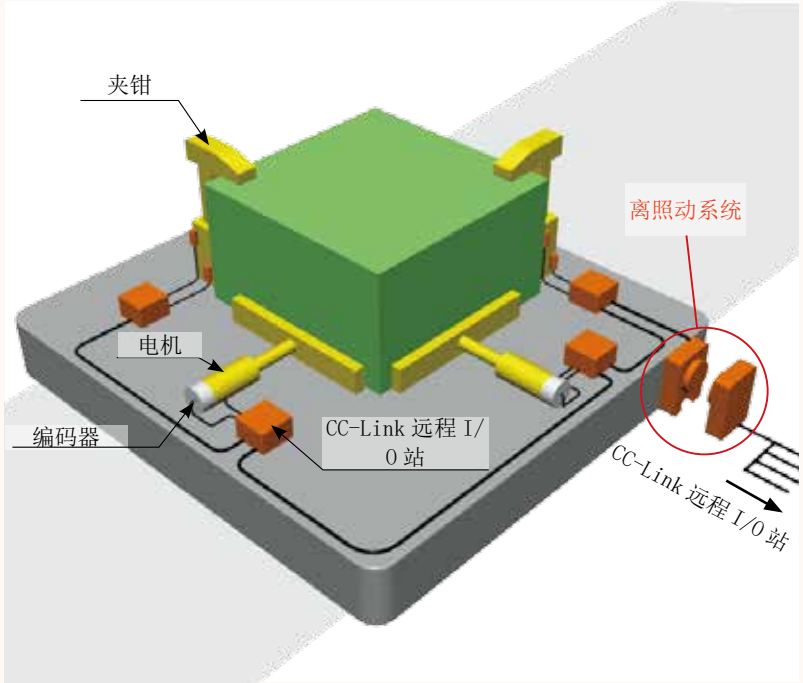

改善前的问题

– 生产线全体希望用 CC-Link 来进行管理。
– 为了吻合工件形状工人调整夹具位置。

改善！ 离照动系统

改善的效果

– 驱动电源的供给和 CC-Link 数据通信可同时以非接触方式完成。
– 夹具调整实现了自动化，提高了工件投放的效率。

托盘上的电机，编码器，电磁阀以及传感器均可通过 CC-Link 进行控制。
离照动系统给托盘上的 CC-Link 远程 I/O 站提供驱动电源的同时，还传送其信号并与 CC-Link 网相连。

装卸式夹具的工件确认

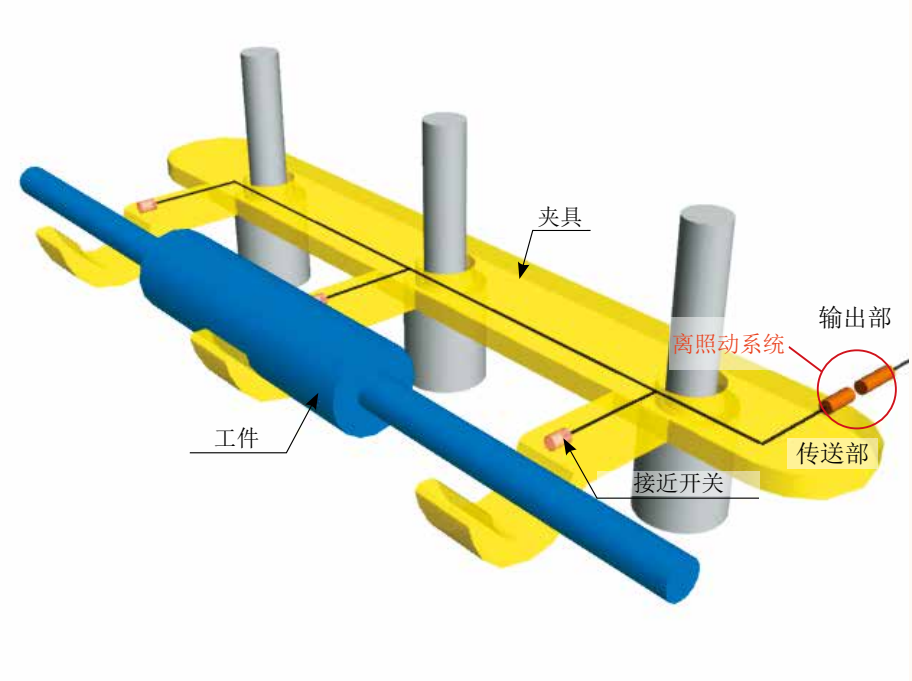

改善前的问题

– 夹具交换时，连接器需要人工插拔。

改善！ 离照动系统

改善的效果

– 摆脱连接器插拔作业，实现夹具交换的自动化。
– 可以省去连接器的防尘等维护作业。

根据工件选取不同的焊接夹具，对工件的就位进行确认后，进行焊接。
离照动系统给工件检测的接近开关供电，并且传送其检测信号。

旋转加工台上的工件确认（360 度连续传送）

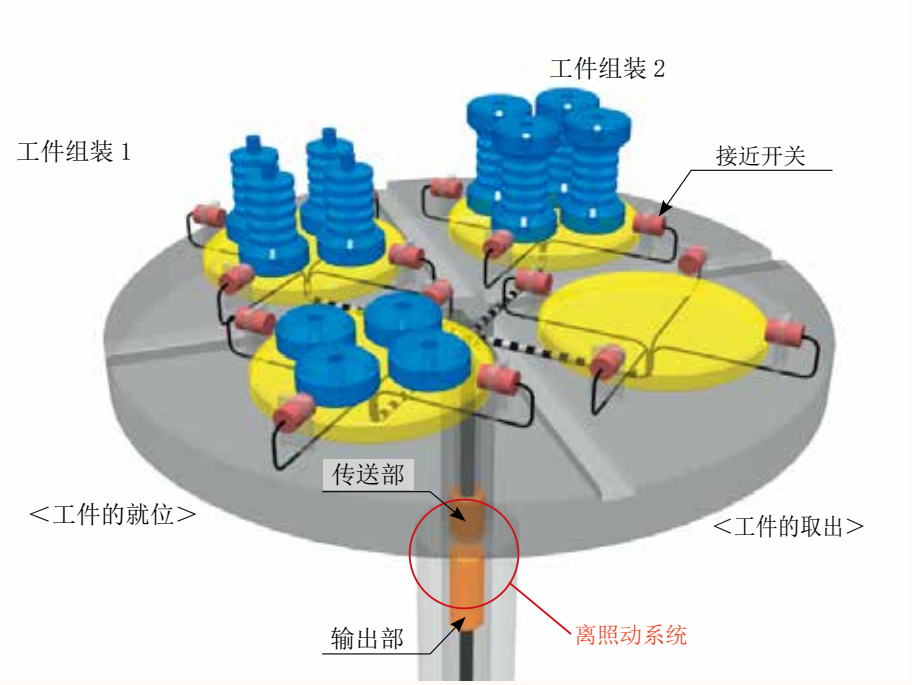

改善前的问题

– 因为旋转，无法使用传感器。
– 工件就位由工人目视来完成。

改善！ 离照动系统

改善的效果

– 设置 16 个传感器，可以同时动作。
– 不再需要人工目视检查，实现自动化。
– 离照动系统可以安装在旋转轴上，旋转中也可进行信号确认。

有 4 套夹具的旋转加工台，每隔 90 度旋转，工件投入、组装、取出可连续进行。
安装在旋转轴上的离照动系统给 16 个接近开关供电，同时传送信号。

托盘和机器人手臂的工件确认（2 段传送）

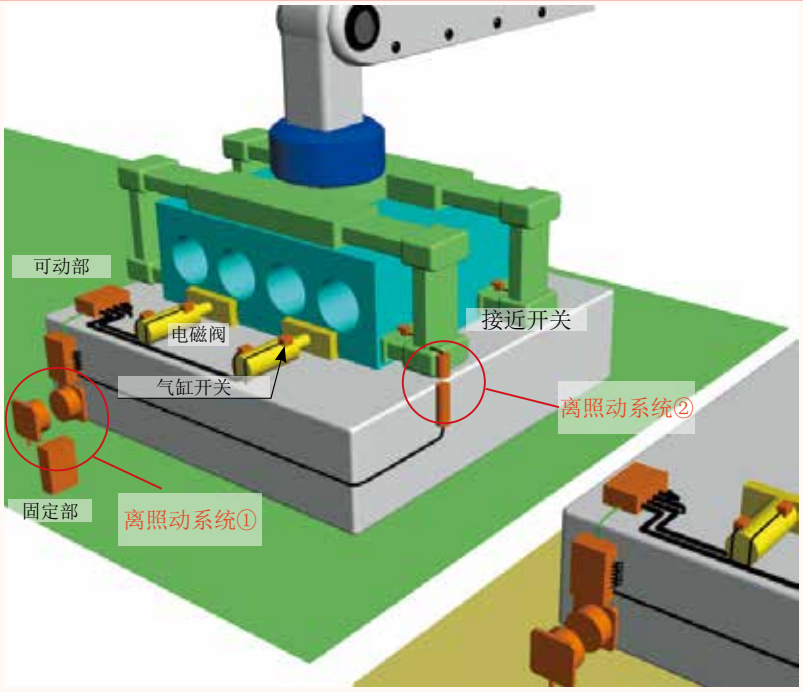

改善前的问题

- 想节省托盘上的传感器、电磁阀的连接器的插拔时间。
- 机器人交换手臂时想摆脱连接器接插环节。

改善！ 离照动系统

改善的效果

- 省去了托盘上的 I/O 连接器的插拔，提高了生产效率。
- 机器人交换手臂时不再需要传感器的连接作业。
- 实现了生产线的自动化。

托盘上安装有传感器和电磁阀用于工件确认和工件固定，同时机器人手臂对工件抓握信号也经由托盘进行二次传送来进行确认。

给自动搬运车（AGV）蓄电池充电

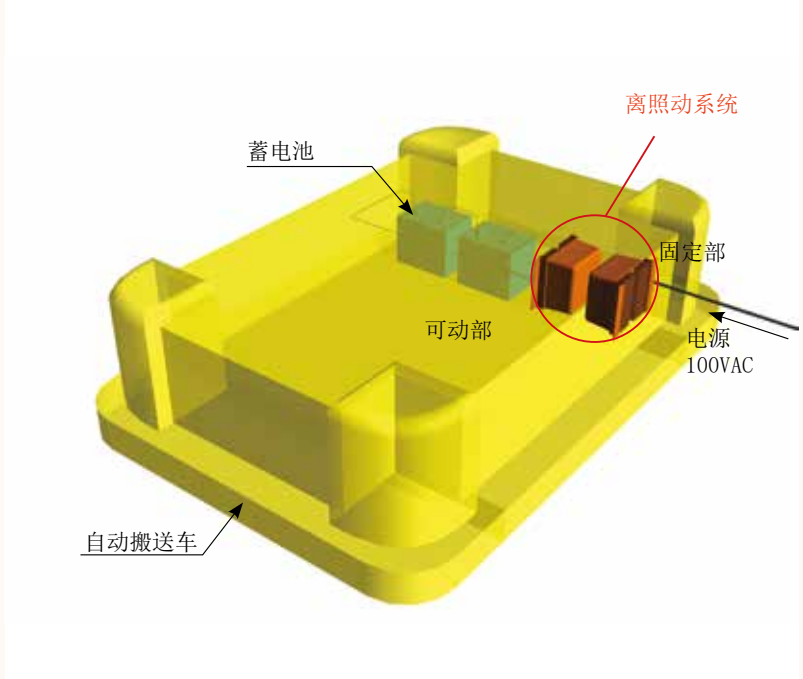

改善前的问题

- 工作时间段内不希望进行蓄电池的交换。
- 希望延长充电间隔。

改善！ 离照动系统

改善的效果

- 工作中不再需要交换蓄电池。
- 延长了充电间隔，更高效地运用 AGV。
- 通电部分没有暴露在外，确保了工作人员的安全。

利用在搬运停止位的候机时间给蓄电池进行充电。

无线供电，充电专用

离照动供电系统

用途

- 给移动设备无线供电
- AGV 停止位置处进行充电

无线供电	驱动电压 / 电流	12V DC / 2.5A 24V DC / 1A、2A
无线充电	驱动电压 / 电流（充电电能）	14.4V DC/2A（30W） 29V DC/4.3A（120W） 30V DC/7A（210W）

供电专用

对向型

12V DC / 2.5A

24V DC / 2A

嵌入型

24V DC / 1A

充电专用

对向型

14.4V DC / 2A
（随蓄电池电压的变化而变化）
30W 铅蓄电池规格

14.8V DC / 8.5A*1
（随蓄电池电压的变化而变化）
120W 铅蓄电池规格

29V DC / 4.3A*1
（随蓄电池电压的变化而变化）
120W 铅蓄电池规格

30V DC / 7A*1 *2
（随蓄电池电压的变化而变化）
210W 铅蓄电池规格

*1 仅限日本国内使用
*2 CE 未取得

无线供电和检测信号传送

离照动传感系统

用途

- 旋转加工台、托盘上的工件确认
- 模具、加热容器的温度监控

无线供电	驱动电压	12V DC 或 24V DC
	驱动电流	5mA ... 550mA
信号传送	开关信号传送	通用传感器：1 路 -16 路 专用接近开关 1 路 ... 8 路
	模拟信号传送	热电偶、测温电阻、 测重传感器、模拟传感器

开关信号传送

直流 3 线式传感器用

通用型

传送信号数 :1 路、4 路、8 路、12 路

终端分路器型

传送信号数 :8 路、16 路

直流 2 线式传感器用

通用型

传送信号数 :1 路、2 路、4 路、8 路、15 路

终端分路器型

传送信号数 :8 路、16 路

环形

传送信号数 :15 路

专用接近开关

传送信号数 :1 路、8 路

模拟信号传送

连接热电偶用

传送通道数：
K 形：1 路、2 路、8 路
J 形：2 路、8 路

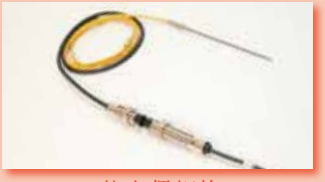

热电偶规格

热敏电阻规格

传送信号数 :1 路、2 路

连接负荷传感器用

传送信号数 :1 路

模拟传感器规格

传送信号数 :1 路

重量传感器规格

无线供电和双向信号传送

离照动对耦系统

用途

- 可动部上的工件确认和电磁阀的起动
- 托盘的检测数据的传送

无线供电	驱动电压	24V DC
	驱动电流	300mA、1A、2A
信号传送	开关信号传送	4+4、8+8、64+32 路
	数据信号	RS-232C（传送））、CC-Link（伝送 接続）、DeviceNet（传送 连接）、EtherNet/IP（连接）PROFIBUS-DP （传送）、IO-LINK（传送）

开关信号传送

4+4 路传送规格

检测 4 路 + 控制 4 路双向传送型

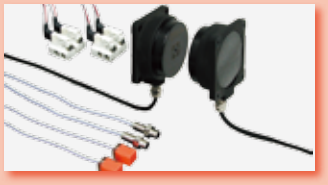

8+8 路传送规格

检测 8 路 + 控制 8 路双向传送型

64+32 路传送规格

检测 64 路 + 控制 32 路双向传送型

并行输出
CC-Link 接口
DeviceNet 接口
EtherNet/IP 接口

数据信号传送

RS-232C

DeviceNet

CC-Link

PROFIBUS-DP

IO-Link

本综合样本里记载的产品如不能满足你的需求，请直接与我们联系。
B&PLUS 公司将尽最大可能满足你的需求。

T 形

环形

本综合样本里记载的规格术语，说明如下。

■有关离照动系统组成部分的称呼
离照动传感系统由〝传送部〞和〝输出部〞组成，离照动双偶系统以及电源专供系统由〝可动部〞和〝固定部〞组成。
下面传送部和可动部统称为传送部，输出部和固定部统称为输出部来说明。

1）传送部和输出部

离照动系统是当传送部和输出部的传送面相向靠近，根据电磁感应原理以无线方式传送电源和信号的系统。

传送部（可动部）

传送部可设置于托盘等移动设备上，与传感器等可动部上使用机器相连。
传送部将输出部传来的电源供给与之相接的机器，同时将这些机器的输入输出信号传给输出部。

输出部（固定部）

设置于固定端，与外部机器以及外部电源相连。
当传送部进入传送有效区域，电源就能正常供给，与传送部进行信号传送的同时，还与外部控制机器进行通信。

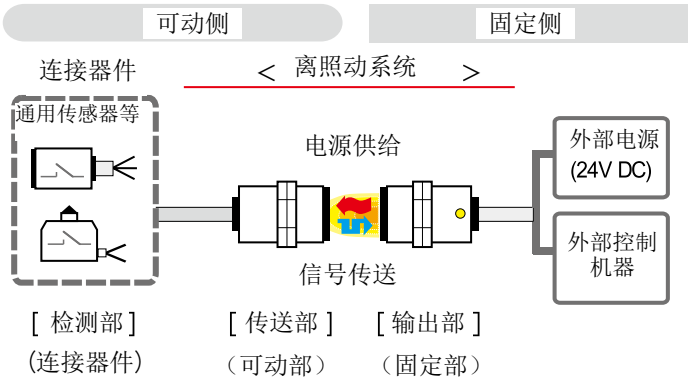

2）驱动电压 / 电流

驱动电压及驱动电流是特指传送部向传感器、传动部等连接器所能提供的电源能力。

驱动电压

传送部供给相连设备的电压。
在规格所定传送距离内保持一定。

驱动电流

传送部供给相连设备的电流。
随传送距离和轴偏而变化。
传送部相连机器设备的总消耗电流需小于该驱动电流。

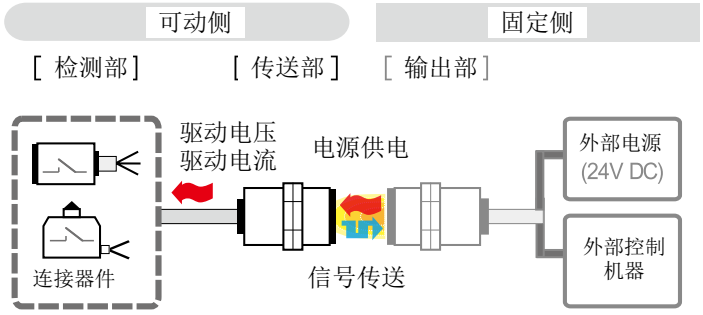

3）使用电压和消耗电流

使用电压和消耗电流是指给固定侧的输出部提供的电源能力。

使用电压

输出部自身动作以及向传送部供电所需的电压。
电压值小于有效使用电压时，传送部将无法正常工作（包括供电功能和信号传送功能）。

消耗电流

输出部、传送部以及与传送相接的机器设备正常工作所需电流。
当输出部不在有效接近范围内时（待机状态），为了自动检测传送部的有无，此时输出部将有微小的电流消耗。

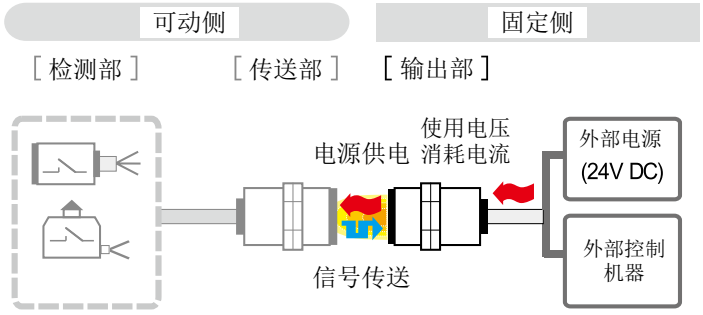

4）传送距离和允许轴偏

传送距离和允许轴偏是指传送部和输出部之间以额定电力供给并可靠地进行信号传送的区域。

传送距离
传送部和输出部通信面之间的距离。

允许轴偏
传送部中心轴和输出部中心轴之间的偏差距离。

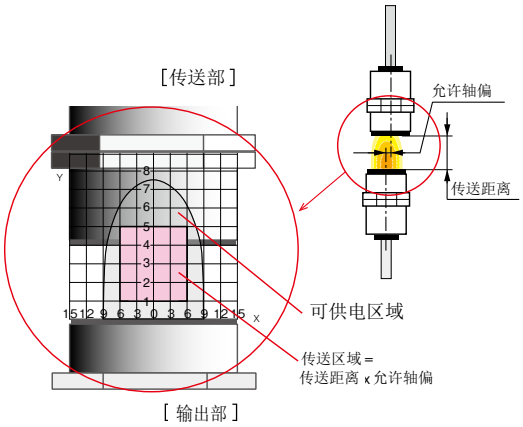

5）入域信号

表示传送部进入电能有效传送区域，电源能正常供给，信号传送处于可靠传送状态。

可通过输出部的 LED 指示灯或 INZONE 信号来确认。外部机器需在确认如域状态前提下读取输出部的信号。（部分产品除外。另外，1 路传送型的 LED 只在传送部入域且开关信号为 ON 时显示。）

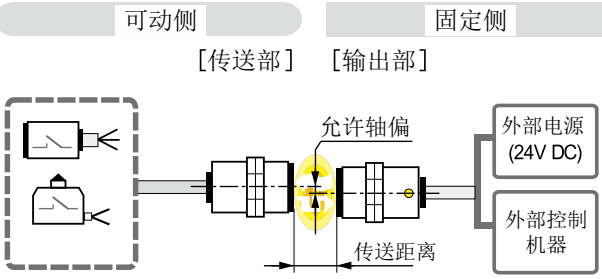

6）响应频率与响应速度

离照动系统的信号通信速度，开关信号传送型用〝响应频率〞来表示，模拟信号传送型用〝响应速度〞来表示。

响应频率

开关信号传送型离照动系统 ON/OFF 信号的传送速度在综合样本里是以能测量出的 ON/OFF 开关信号每秒稳定的最大动作次数来表示。
例如，响应频率为 30Hz 的离照动系统可用来传送 1 秒内变换 10 次的 ON/OFF 信号。但是如果用来传送 1 秒内变换 30 次以上的 ON/OFF 信号，将会造成波形失真。

响应速度
模拟信号传送型产品的响应速度是指，从传送部检测到传感器信号到输出部将该信号输出给外部机器所需时间。

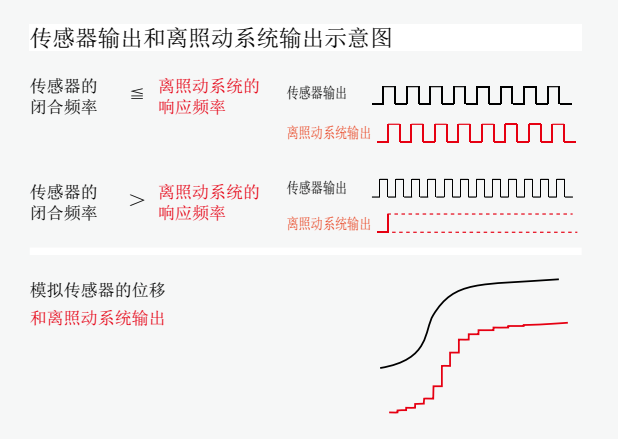

7）可使用传感器的剩余电压和负载电流

能与离照动开关信号形产品相接的检测开关的条件，请参照样本中有关〝剩余电压〞和〝负载电流〞二项。

剩余电压
开关信号接通 (ON) 时，电源 + 极与 - 极之间的电压。
剩余电压太大，去传送部的 ON 电压（传感器的负载）将变小，传送部将无法识别该 ON 电压。
因此，需选用剩余电压小于 3.5V 的传感器。

负载电流
直流 2 线式规格的离照动传感系统传送部，作为负载需要 5mA 的电流。
因此，需选用负载电流的下限在 5mA 以下的传感器。
因此，需选用负载电流的下限在 5mA 以下的传感器。

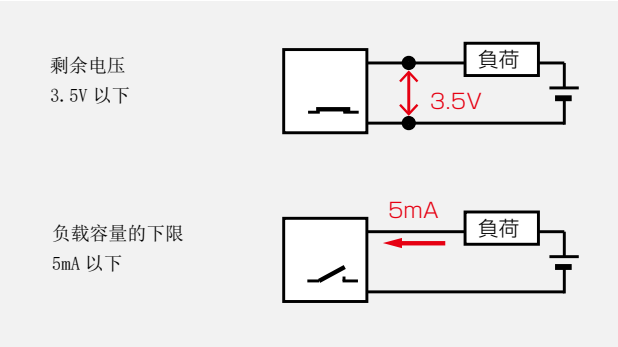

【设计上的注意事项】

◆离照动系统是向检测开关等器件非接触地供电及传送信号的系统。
请不要在该用途以外使用离照动系统产品。

◆在系统整体设计时，请充分考虑在外部电源的异常或产品发生故障时的安全性。

◆有关使用电源及使用条件，请遵循《用户手册》或《产品使用说明书》中所记载的机器规格，并据此来设计系统。

◆无线供电在 24V/500mA 以上的产品，出于降低其自身发热的影响，建议将产品附着安装在金属物上。

◆ 24V/1A 以上离照动对偶系统在工作中，不得有金属物进入距传送面 45mm 以内。

【设计上的注意事项】

◆外部电源务必使用规格中所定的电源。
不要使用超过额定电压的电源，以免造成产品的过热或烧毁。

◆有关电源及信号配线，请严格按照《用户手册》或《产品使用说明书》上的说明及图示进行正确地配线。错误连接有可能造成预想不到的误动作或故障。

◆如果在传送面遇有金属碎屑或金属碎片等附着状态下通电，就有可能造成耦合头的传送面及金属片发热甚至机器损坏。使用时请务必检查并去除耦合头的传送面上的金属碎屑或金属碎片。（特别是当金属片在传送表面附着时，金属片的温度有可能达到 100℃以上。）

◆与传送部相接的检测开关以及驱动单元的消耗电流的合计需小于驱动电流。

◆务必在切断电源的情况下，进行有关本产品的设置、维护、故障处理等。

◆请不要分解、改造产品。以避免造成故障，误动作及火灾。

◆本产品在废品处理时，请按照工业废品进行处理。

◆电缆末端（接线部分）请在没有水或切削冷却液等液体环境中设置。（电缆芯线中的水份有可能通过传导到本体，造成短路或腐蚀电路。）

◆电缆以及传送面材质为树脂（ABS 或 ABS+PBT）的产品不能使用在有机溶剂或含有有机溶剂的环境中。

【关于无线电法规】

◆下列离照动系统产品在日本国内使用，需要向总务省提出〝高频无线电波设备使用申请〞。在日本国以外的使用，请咨询当地国相关机构。具体步骤请参照日本国总务省的无线电使用网页。

离照动电源专供系统	210W 充电形	RCS240PH
		RCS210-PB24
		RCS240AH
		RCS240-AC1
	120W 充电形	RVE-433-2-PU
		RVT-433-205-PU
		RVT-433-404-PU
		RVT-433-110-PU
		RVT-433-508-PU

具体使用时，请参阅《用户指南》。

产品概要	性能与特点			4
	运用			6
	离照动系统的种类			10
术语说明				12
使用安全上的注意事项				14
产品一览				16
产品规格	离照动供电系统	供电专用	对向型	32
			嵌入型	34
		充电专用	对向型	36
	离照动传感系统	开关信号传送	直流 3 线式规格	40
			直流 2 线式规格	50
			专用接近开关规格	60
		模拟信号传送	热电偶规格	63
			热敏电阻规格	66
			重量传感器规格	67
			模拟传感器规格	67
			温度传感器规格	68
	离照动对耦系统	双方向 开关信号传送	4+4 路传送规格	72
			8+8 路传送规格	72
			64+32 路传送规格	74
		数据信号	RS-232C 接口	78
			CC-Link 规格	79
			DeviceNet 规格	80
			PROFIBUS-DP 规格	81
			CC-Link 规格	82
	附件	专用接近开关		84
		中继盒 其它		86
附录	连线图			94
	设置条件示意图			106
	生产停止产品			108
	索引			110

专用供电规格

■电源专供离照动系统

■在有水的环境下也可进行供电或装卸。

24V/2A　48W 供电 / 对向型

24V DC/2A 供电。
因为是对向型，可动部的接近可是是水平方向，也可以是垂直方向。

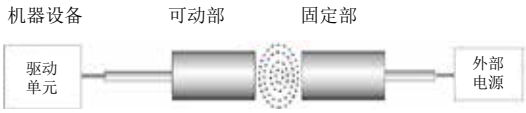

驱动电压 / 电流	最大额定传送距离	外形尺寸	型号		页号
			可动部	固定部	
24V DC / 2A	9mm	90 x 90	RVT-211-22-PU-01	RVE-211-2-PU-02	32

12V/2.5A　30W 供电 / 对向型

驱动电压 / 电流	最大额定传送距离	外形尺寸	型号		页号
			可动部	固定部	
12V DC / 2.5A	10mm	80 x 80	RVT-210-102-PU-01	RVE-210-2-PU-02	32

24V/1A　24W 供电 / 嵌入型

24V DC/1A 供电。
φ43 形是旋拧式外罩，用于手动装卸的用途。

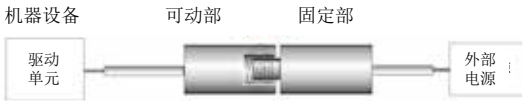

驱动电压 / 电流	外形尺寸	型号		页号
		可动部	固定部	
24V DC / 1A	M30	RVTI-030-21-PU-01	RVEI-030-2-PU-02	34
	φ43	RVTI-C01-21-PU-01	RVEI-C01-2-PU-02	34

型号说明

■表中型号末尾的 _ _ 表示电缆长 (m)。
购买时，请按下列说明指定具体型号参数。

可动部
RVT-211-22-PU-01
└电缆长 (m)
01=1m
02=2m
03=3m
标准电缆长 1m。

固定部
RVE-211-2-PU-02
└电缆长 (m)
02=2m
03=3m
05=5m
标准电缆长 2m。

专用充电规格

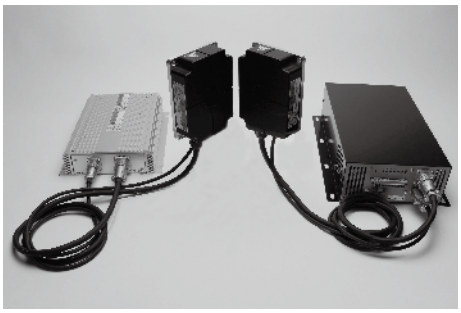

■无线充电专用离照动系统

■适合于 AGV 蓄电池充电

30V DC/7A　210W 充电 / 对向型

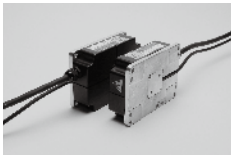

210W 无线充电。
因为是对向型，可动部的接近可是是水平方向，也可以是垂直方向。

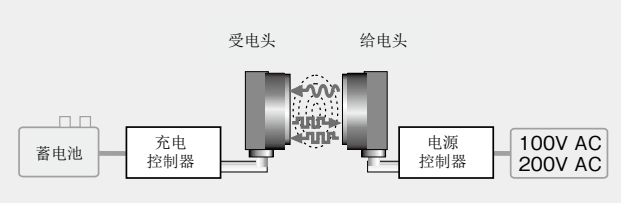

输出电压 / 电流 充电电力	最大额定传送距离	型号				页号
		可动部		固定部		
		充电控制器	受电耦合头	供电耦合头	电源控制器	
30V DC / 7A （输出随蓄电池电压变化而变化）	10 mm	RCS210-PB24* （铅蓄电池专用）	RCS240PH*	RCS240AH*	RCS240-AC1	36 / 37

* 充电控制器、受电头、送电头以及电源控制器为日本国内适用产品。
未进行 CE 认证。

30W 充电 / 对向型

驱动电压 / 电流	最大额定传送距离	外形尺寸	型号		页号
			可动部	固定部	
14.4V DC / 2A （输出随蓄电池电压变化而变化）	10mm	80 x 80	RVT-210-502-PU-01	RVE-210-2-PU-02	38

120W 充电 / 对向型

驱动电压 / 电流	最大额定传送距离	外形尺寸	型号		页号
			可动部	固定部	
14.8V DC / 8.5A （输出随蓄电池电压变化而变化）	10mm	160 x 110	RVT-433-508-PU-01	RVE-433-2-PU-02	38
29V DC / 4.3A （输出随蓄电池电压变化而变化）	10mm	160 x 110	RVT-433-404-PU-01	RVE-433-2-PU-02	38

开关信号传送

直流 3 线式规格

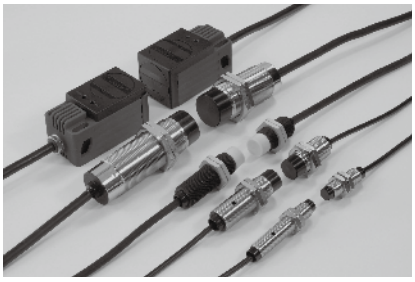

■ 市面上通用的直流 3 线式传感器可直接与可动部连接使用。

给接近开关、光电开关等市面上通用自动开关供电，并传送其信号。

加入电阻的前提下也可与直流 2 线式传感器连接。

■ 有圆形传送面，也有矩形传送面。

通用型

最简单的离照动传感系统 (RSS)。
可接直流 3 线式传感器 1 至 8 路，并行输出。

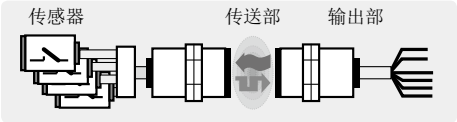

传送规格				型号		备注	页号
信号传送通道数	传送面外形尺寸	最大额定传送距离	驱动电压与驱动电流	传送部	输出部		
1 点	M18	4 mm	12V DC 30 mA	RPT-1804 □ -PU-01	RPE-1804 □ -PU-02		40
				RPT-1804 □ -PU-CP0.3	RPE-1804 □ -PU-CP0.3	预配连接头	
				RPT-TF1804 □ -PU-01	RPE-TF1804 □ -PU-02	耐焊渣	
				RPT-TF1804 □ -PU-CP0.3	RPE-TF1804 □ -PU-CP0.3	预配连接头	
	M30	8 mm	12V DC 30 mA	RPT-3008 □ -PU-01	RPE-3008 □ -PU-02		40
				RPT-3008 □ -PU-CP0.3	RPE-3008 □ -PU-CP0.3	预配连接头	
				RPT-TF3008 □ -PU-01	RPE-TF3008 □ -PU-02	耐焊渣	
				RPT-TF3008 □ -PU-CP0.3	RPE-TF3008 □ -PU-CP0.3	预配连接头	
4 点	M18	3 mm	12V DC 30 mA	RPTA-1803-PU-01	RPEA-1803 □ -PU-02		41
				RPTA-TF1803-PU-01	RPEA-TF1803 □ -PU-02	耐焊渣	
	M30	5 mm	12V DC 40 mA	RPTA-3005-PU-01	RPEA-3005 □ -PU-02		41
				RPTA-TF3005-PU-01	RPEA-TF3005 □ -PU-02	耐焊渣	
8 点	M30	5 mm	12V DC 150 mA	RGPT-3005-V1215-PU-01	RGPE-3005-V1215 □ -PU-02		42
	40 x 40	8 mm	12V DC 200 mA	RGPT-4008-V1220A-PU-01 RGPT-4008-V1220B-PU-01	RGPE-4008-V1220 □ A-PU-02 RGPE-4008-V1220 □ B-PU-02		42
	80 x 80	22 mm	12V DC/100mA	RPTA-8015-PU-01	RPEA-8015 □ -PU-02		43
	M30	5 mm	22V DC/80mA	RPT8-3005-PU-01	RPE8-3000 □ -PU-02		46
	90 x 90	12 mm	24V DC/300mA	RGPT-9012-V2430-PU-01	RGPE-9012-V2430 □ -PU-02		46

■传送部和输出部，请使用规格配套的组合产品。
■驱动电压和驱动电流是指，传送部供给连接的传感器的电源的驱动电压和驱动电流。驱动电流随传送距离和轴偏而变化。

预配连接头

减轻配线工作量。M12 的航空连接头（传送部为孔，输出部为针）在出厂时预先配好。
电缆为 30cm（标准长）。

耐焊渣

经氟树脂特殊工艺处理的外罩和盖子使焊接溅射不易附着。

TSLOT 形

传送规格				型号		备注	页号
信号传送通道数	传送面外形尺寸	最大额定传送距离	驱动电压最大驱动电流	传送部	输出部		
8 点	40x40	5 mm	12V DC 150 mA	RPT8-TSLOT-PU-01	RPE8-TSLOT □ -PU-02		43

扁平形

传送规格				型号		备注	页号
信号传送通道数	传送面外形尺寸	最大额定传送距离	驱动电压 最大驱动电流	传送部	输出部		
4 点	35x35	3 mm	12V DC 60 mA	RS04T-F1-PU-01	RS04E-F1 □ -PU-02		44
12 点	45x45	5 mm	12V DC 230 mA	RS12T-422-PU-01	RS12E-422 □ -PU-02		44
	50x50	4 mm	12V DC 230 mA	RS12T-TF423A-PU-01	RS12E-TF423A □ -PU-02	耐焊渣	45
				RS12T-TF423A-TP-01	RS12E-TF423A □ -TP-02	耐焊渣	
				RS12T-TF423B-PU-01	RS12E-TF423B □ -PU-02	耐焊渣	
				RS12T-TF423B-TP-01	RS12E-TF423B □ -TP-02	耐焊渣	

终端分路器型

通过专用连接器来连接传送部和传感器。实现迅速正确地配线。
将传送部分离成传送头和连接器，实现了传送头的小形化。
最大能进行 24V DC/550mA 的无线供电及 8 路,16 路的传感器连接。

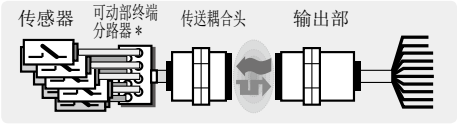

传送规格				型号			备注	页号
信号传送通道数	传送面外形尺寸	最大额定传送距离	驱动电压 驱动电流	传送部		输出部		
				可动部终端分路器	传送头			
8 点	M30	8mm	12V DC 150 mA	RS8TA-222P-S04	RSH8T-030-PU-CP1.0	RSH8E-030 □ -PU-02		47
				RS8T-222P-S04	RSH8T-TF030-PU-CP1.0	RSH8E-TF030 □ -PU-02	耐焊渣	
16 点	M30	8mm	12V DC 150 mA	RS16TA-211P-S04	RSH16T-030-PU-CP1.0	RSH16E-030 □ -PU-02		48
				RS16T-211P-S04	RSH16T-TF030-PU-CP1.0	RSH16E-TF030 □ -PU-02	耐焊渣	
		5mm	24V DC 550mA	RS16TB-211P-S04	RSH16TB-030-PU-CP1.0	RSH16EB-030P-PU-02		49

中继盒 其它（配件）

检测开关和一般型传送部之间配线用的接线盒。
通过切换 RPK 系列内部 DIP 开关位置，直流 2 线式开关也可与直流 3 线式用的离照动传感系统连接。

种类		型号		备注	页号
一般型	FA 用压铸铝盒 保护结构 IP65	4 路用	RPK-2102	直流 3 线 2 线式用	86
		8 路用	RPK-2101	直流 3 线 2 线式用 8×1 面	
			RPK-2103	直流 3 线 2 线式用 4×2 面	
防水强化型 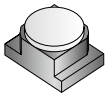	高密封性的圆盖规格 保护结构 IP67	8 路用	RPK-A098-02	直流 3 线 2 线式用 4×2 面	88
			RPK-A098-03	直流 3 线 2 线式用 8×1 面	
			RPK-B148-02	直流 3 线 2 线式用	
连接器型 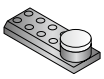	连接检测部 保护结构 IP67	4 路用	RPK-4C01- □	直流 3 线 2 线式用	90
		8 路用	RPK-8C01- □	直流 3 线 2 线式用	
			RPK-8C01L- □	RGPT-xxxx 用	
AC 转换放大器套件	可与交流 2 线式开关连接	4 路用	RGP4T-AC100-KB02A	将传送部 RGPT-9012 的驱动电压转换成 100VAC。	92

备有用于确认传送部以及输出部动作的检测器。

型号说明

型号中的□代表：N → NPN、P → PNP。
尾部的 _ _ 表示电缆长度 (m)。产品目录中所示为标准电缆长度 (m)。
购买时，请按下列说明指定具体型号参数。

各部分的标准电缆长如下：传送部 1m、输出部 2m、预配电缆（传送部、输出部相同）0.3m。

传送部
RPT-1804N-PU-01
└N=NPN P=PNP D=DC2W
└电缆长 (m) 01=1m（标准） 02=2m 03=3m

输出部
RPE-1804N-PU-02
└N=NPN P=PNP
└电缆长 (m) 02=2m（标准） 03=3m 05=5m

（预配连接头）
基本型号 - CP0.3
电缆长 (m) 0.3=30cm（标准） 0.5=50cm

直流 2 线式规格

■ 市面上通用的直流 2 线式传感器可直接与可动部连接使用。

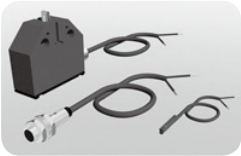

给接近开关、光电开关等市面上通用自动开关供电，并传送其信号。

■ 备有耐焊渣规格。

通用型

最简单的离照动传感系统。可接直流 2 线式传感器 1 至 15 路，并行输出。

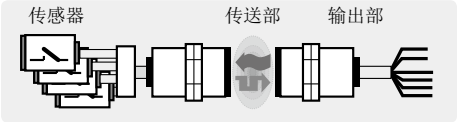

传送规格				型号		备注	页号
信号传送通道数	传送面外形尺寸	最大额定传送距离	驱动电压 驱动电流	传送部	输出部		
1 点	M12	2 mm	12V DC 5 mA	RPT-1202D-PU-01	RPE-1202 □ -PU-02		50
				RPT-1202D-PU-CP0.3	RPE-1202 □ -PU-CP0.3	预配连接头	
	M18	4 mm		RPT-1804D-PU-01	RPE-1804 □ -PU-02		50
				RPT-1804D-PU-CP0.3	RPE-1804 □ -PU-CP0.3	预配连接头	
				RPT-TF1804D-PU-01	RPE-TF1804 □ -PU-02	耐焊渣	
				RPT-TF1804D-PU-CP0.3	RPE-TF1804 □ -PU-CP0.3	耐焊渣 预配连接头	
	M30	8 mm		RPT-3008D-PU-01	RPE-3008 □ -PU-02		51
				RPT-3008D-PU-CP0.3	RPE-3008 □ -PU-CP0.3	预配连接头	
				RPT-TF3008D-PU-01	RPE-TF3008 □ -PU-02	耐焊渣	
				RPT-TF3008D-PU-CP0.3	RPE-TF3008 □ -PU-CP0.3	耐焊渣 预配连接头	
	50x25	1.5mm		RPT-F0D-PU-01	RPE-F0 □ -PU-02	扁平形	51
2 点	M18	4 mm	12V DC 5 mA×2 路	RPT2-1804D-PU-01	RPE2-1804 □ -PU-02		52
				RPT2-1804D-CP0.3		传送部预配连接头	
				RPT2-TF1804D-PU-01	RPE2-TF1804 □ -PU-02	耐焊渣	
				RPT2-TF1804D-CP0.3		传送部预配连接头	
	M30	5 mm		RPT2-3005D-PU-01	RPE2-3005 □ -PU-02		52
				RPT2-3005D-CP0.3		传送部预配连接头	
				RPT2-TF3005D-PU-01	RPE2-TF3005 □ -PU-02	耐焊渣	
				RPT2-TF3005D-CP0.3		传送部预配连接头	
4 点	M18	3 mm	12V DC 5 mA×4 路	RPT4-1803D-PU-01	RPE4-1803 □ -PU-02		53
				RPT4-TF1803D-PU-01	RPE4-TF1803 □ -PU-02	耐焊渣	
	M30	5 mm		RPT4-3005D-PU-01	RPE4-3005 □ -PU-02		53
				RPT4-TF3005D-PU-01	RPE4-TF3005 □ -PU-02	耐焊渣	
8 点	M18	3 mm	12V DC 5 mA×8 路	RPT8-1803D-PU-01	RPE8-1800 □ -PU-02		54
				RPT8-TF1803D-PU-01	RPE8-TF1800 □ -PU-02	耐焊渣	
	M30	7 mm	22V DC 5 mA×8 路	RPT8-3007D-PU-01	RPE8-3000 □ -PU-02		54
				RPT8-TF3007D-PU-01	RPE8-TF3000 □ -PU-02	耐焊渣	
	M18	3 mm	12V DC 5 mA×8 路	RS08TA-018D-PU-01	RS08EA-018 □ -PU-02	耐 80℃	55
	M30	7 mm		RS08TA-030D-PU-01	RS08EA-030 □ -PU-02	耐 80℃	55
15 路	M30	5 mm	12V DC 5 mA×15 路	RPT15-3005D-PU-01	RPE15-3000 □ -PU-02		56
				RPT15-TF3005D-PU-01	RPE15-TF3000 □ -PU-02	耐焊渣	

■传送部和输出部，请使用规格配套的组合产品。
■驱动电压和驱动电流是指，传送部供给连接的传感器的电源的驱动电压和驱动电流。驱动电流随传送距离和轴偏而变化。

预配连接头

传感器用 M12 连接器（出厂时预配完成），传送部为孔，输出部为针。电缆为 30cm（标准长）。

耐焊渣

经氟树脂特殊工艺处理的外罩和盖子使焊接溅射不易附着。

TSLOT 形

传送规格				型号		备注	页号
信号传送通道数	传送面外形尺寸	最大额定传送距离	驱动电压 最大驱动电流	传送部	输出部		
8 点	40x40	5 mm	20...26V DC 5 mA x 8 点	RPT8-TSLOTD-PU-01	RPE8-TSLOT □ -PU-02		57
				RPT8-TSLOTD-PU-CP-01		预配连接头	

环形

传送规格				型号		备注	页号
信号传送通道数	传送面外形尺寸	最大额定传送距离	驱动电压 最大驱动电流	传送部	输出部		
15 路	φ116 mm	6.5mm	12V DC 5 mA x 15 路	RS15T-R01D-PU-01	RS15E-R02 □ -PU-02		56 57
	φ175 mm	24mm		RS15T-R03D-PU-01	RS15E-R03 □ -PU-02		

终端分路器型

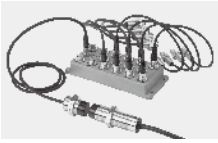

通过专用连接器来连接传送部和传感器。实现迅速正确地配线。
将传送部分离成传送头和连接器，实现了传送头的小形化。
可接 8 路 /16 路传感器

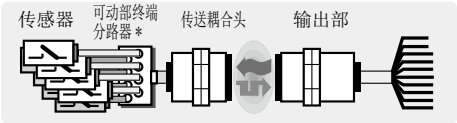

传送规格				型号			备注	页号
信号传送通道数	传送面外形尺寸	最大额定传送距离	驱动电压 驱动电流	传送部 可动部终端分路器	传送部 传送头	输出部		
8 点	M30	8mm	22V DC 5 mA x 8 路	RS8TA-222D-S04	RSH8T-030-PU-CP1.0	RSH8E-030 □ -PU-02		58
				RS8T-222D-S04	RSH8T-TF030-PU-CP1.0	RSH8E-TF030 □ -PU-02	耐焊渣	
16 点	M30	8mm	22V DC 5 mA x 16 路	RS16TA-211D-S04	RSH16T-030-PU-CP1.0	RSH16E-030 □ -PU-02		59
				RS16T-211D-S04	RSH16T-TF030-PU-CP1.0	RSH16E-TF030 □ -PU-02	耐焊渣	

专用接近开关：RFD （配件）

专用接近开关 RFD 系列与通用型直流 2 线式检测开关相同，可作为直流 2 线式规格离照动传感器的检测部使用。

适用可动部	额定检测距离	检测面外形尺寸	型号 电缆类型	型号 预配连接头型号	备注	页号
直流 2 线式规格的传送部及终端分路器	1.5 mm	M8	RFD-0801-PU-01	—		84
	2 mm	M12	RFD-1202-PU-01	RFD-1202-PU-CP1.0		
	5 mm	M18	RFD-1805-PU-01	RFD-1805-PU-CP1.0		
	10 mm	M30	RFD-3010-PU-01	RFD-3010-PU-CP1.0		

中继盒 其它（配件）

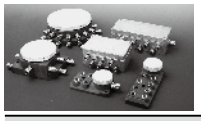

检测开关和一般型传送部之间配线用的接线盒。
RPK 系列如与直流 2 线式离照动传感系统连接时，请将 "2 线式切换 DIP 开关" 置于 OFF 的位置。

种类		型号		备注	页号
一般型 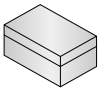	FA 用压铸铝盒 保护结构 IP65	4 路用	RPK-2102	直流 3 线 2 线式用	86
		8 路用	RPK-2101	直流 3 线 2 线式用 8×1 面	
			RPK-2103	直流 3 线 2 线式用 4×2 面	
			RFK-3101	直流 2 线式	87
防水强化型 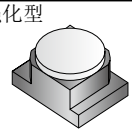	高密封性的圆盖规格 保护结构 IP67	8 路用	RPK-A098-02	直流 3 线 2 线式用 4×2 面	88
			RPK-A098-03	直流 3 线 2 线式用 8×1 面	
			RPK-B148-02	直流 3 线 2 线式用	
		15 路用	RPK-B148-03	直流 2 线式	88
		8 路用	RFK-A098-02	直流 2 线式用 4×2 面	89
			RFK-A098-03	直流 2 线式用 8×1 面	
连接器型 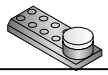	连接检测部 保护结构 IP67	4 路用	RPK-4C01- □	直流 3 线 2 线式用	90
		8 路用	RPK-8C01- □	直流 3 线 2 线式用	

备有用于确认传送部以及输出部动作的检测器。

触点开关 专用接近开关规格

■ 因为低功耗，离照动专用开关比市面通用检测开关在相同尺寸的情况下，具有传送距离远的特点。

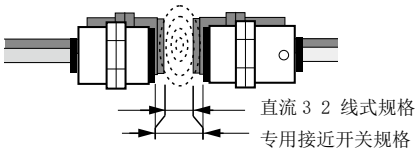

■ 1 路传送型，还备有开关、电缆、传送部一体形。

通用型

使用专用接近开关 RXD 系列的离照动系统。
RXD 系列可实现 1 路或 8 路，并行输出。

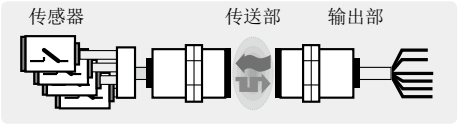

传送规格			型号		备注	页号
信号传送通道数	传送面外形尺寸	最大额定值传送距离	传送部	输出部		
1	M8	1 mm	RST-0801-PU-01	RSE-0801 □ -PU-02	触点开关专用规格	60
	M12	2 mm	RXT-1202-PU-01	RXE-1202 □ -PU-02		60
			RXT-1202-PU-CP0.3	RXE-1202 □ -PU-CP0.3	预配连接头	
			RST-1202-PU-01		触点开关专用规格	
	M18	5 mm	RXT-1805-PU-01	RXE-1805 □ -PU-02		61
			RXT-1805-PU-CP0.3	RXE-1805 □ -PU-CP0.3	预配连接头	
8	M18	5 mm	RXT8-1805-PU-01	RXE8-1800 □ -PU-02		61
	M30	10 mm	RXT8-3010-PU-01	RXE8-3000 □ -PU-02		62

■传送部和输出部，请使用规格配套的组合产品。

预配连接头

减轻配线工作量。M12 的航空连接头（传送部为孔，输出部为针）在出厂时预先配好。
电缆为 30cm（标准长）。

型号说明

型号中的□代表：N → NPN、P → PNP。
尾部的 _ _ 表示电缆长度 (m)。产品目录中所示为标准电缆长度 (m)。
购买时，请按下列说明指定具体型号参数。

传送部
RXT-1805-PU-01
└电缆长 (m)
01=1m（标准）
02=2m
03=3m

输出部
RXE-1805N-PU-02
└N=NPN
P=PNP
└电缆长 (m)
02=2m（标准）
03=3m
05=5m

（预配连接头）
基本型号 - CP0.3
└电缆长 (m)
0.3=30cm（标准
0.5=50cm

各部分的标准电缆长如下：传送部 1m、输出部 2m、预配电缆（传送部，输出部相同）0.3m。

专用接近开关：RXD （配件）

RXT 及 RXT8 系列专用近接传感器。
屏蔽形、可嵌入金属内。
无 LED 显示。

适用可动部	额定检测距离	检测面外形尺寸	型号 电缆类型	型号 预配连接头型号	备注	页号
传送部 RXT-xxxx RXT8-xxxx	1.5 mm	M8	RXD-0801-PU-01	---		85
	2 mm	M12	RXD-1202-PU-01	RXD-1202-PU-CP1.0		
	5 mm	M18	RXD-1805-PU-01	RXD-1805-PU-CP1.0		
	10 mm	M30	RXD-3010-PU-01	RXD-3010-PU-CP1.0		

离照动传感

1 路传送型的传送部 RXT 和专用接近开关 RXD 出厂时用 1 根电缆连接好的电缆一体规格。

- 可节省配线工时，安装简单。
- 电缆的接头没有了，提高了防水性能。

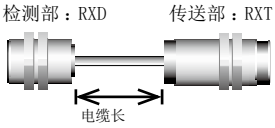

检测部	电缆长	传送部
RXD-0801-PU RXD-1202-PU RXD-1805-PU RXD-3010-PU	30 cm（0.3） 50 cm（0.5） 1 m（1.0） 1.5 m（1.5） 2 m（2.0）	RXT-1202-PU RXT-1805-PU

检测部 / 传送部一体形的订购方法

参照下表、指定检测部和传送部的尺寸大小及电缆长度。

RXD ／ RXT -PU-

检测面尺寸	传送面尺寸	电缆长
08 = M8	12 = M12	1.0=1m（标准）
12 = M12	18 = M18	
18 = M18		
30 = M30		

型号例：检测部 RXD-1202 + 传送部 RXT-1805 + 电缆长 50cm

RXD12/RXT18-PU-0.5

中继盒 其它（配件）

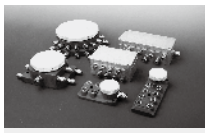

专用接近开关 RXD 系列与传送部 RXT8 配线专用配线盒。

种类	型号		备注	页号
一般型 防水强化型 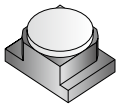 连接器型	8 路连接用	RFK-3101	一般型	87
		RFK-A098-02	防水强化型	89
		RFK-A098-03	防水强化型	
		RFK-8C01	连接器型	91

模拟信号传送

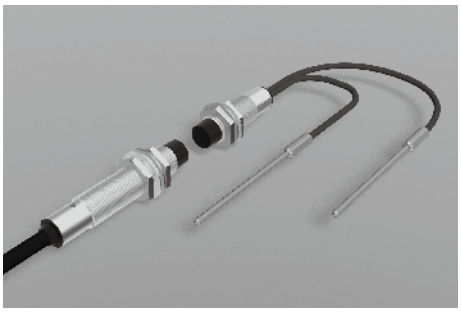

■ 传送热电偶及称重传感器等变位输出。
输出相对应的模拟值。

热电偶规格

传送热电偶 K 形或 J 形的温度信号，输出电流是 4...20mA。

适用传感器		测量范围	信号传送通道数	最大额定传送距离	传送面外形尺寸	型号 传送部	型号 输出部	页号
热电偶	K 形	0…1000℃	1	4 mm	M18	RTT-1804-K100	RTE-1804E-PU-02	63
	K 形	0…1000℃	2	4 mm	M18	RS02T-018-K1000	RS02E-018E-PU-02	63
		0…300℃	2	4 mm	M18	RS02T-018-K300		
	J 形	0…300℃	2	4 mm	M18	RS02T-018-J300		64
	K 形	0…300℃	2	6 mm	M30	RS02T-030-K300	RS02E-030E-PU-02	64

热电偶规格　圆环形状

传送热电偶 K 形或 J 形的温度信号，输出电流是 4...20mA。
内环直径有 φ50mm 和 φ100mm 二种。

适用传感器		测量范围	信号传送通道数	最大额定传送距离	传送面外形尺寸	型号 传送部	型号 输出部	页号
热电偶	K 形	0…1000℃	2	8 mm	φ116mm	RS02T-R01-K1000	RS02E-R01E-PU-02	65
		0…300℃	2	8 mm	φ116mm	RS02T-R01-K300		
	J 形	0…300℃	2	8 mm	φ116mm	RS02T-R01-J300		
	K 形	0…300℃	2	15 mm	φ175mm	RS02T-R03-K300	RS02E-R03E-PU-02	66

测温电阻规格

传送白金测温电阻 Pt100 温度信号，输出 4...20mA。

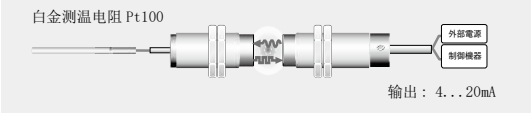

适用传感器	测量范围	信号传送通道数	最大额定传送距离	传送面外形尺寸	型号 传送部	型号 输出部	页号
白金测温电阻 Pt100	0…100℃	1	4 mm	M18	RTT-1804-PT1B10-PU-01	RTE-1804E-PU-02	66
	0…200℃				RTT-1804-PT1B20-PU-01		
	0…300℃				RTT-1804-PT1B30-PU-01		

温度传感器规格

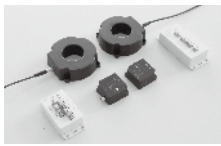

通过对传送放大器的设定，可以与热电偶、测温电阻、热敏电阻等温度传感器相连的系统。
耦合头可根据使用环境进行选配。
可以连接的温度传感器个数因其种类而不用。

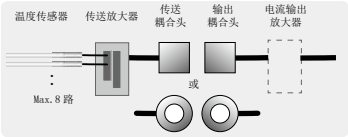

传送规格			型号			备注	页号
温度传感器 / 信号传送路数 *1	传送面外形尺寸	最大额定传送距离	传送部				
			传送放大器	传送头	输出头		
热电偶时： 8 路	55x55	3mm	RS080T-233	RSH080T-422-CN	RSH080E-422R-CN		68/69
测温电阻或热敏电阻时： 2 路	Φ116	6mm		RSH080T-R01-CN	RSH080E-R01R-CN		68/69

输出耦合头的信号是 RS-232C 接口信号。
如果需要电流输出作为信号输出，请使用电流放大器 (RS801E-234E)。

重量传感器规格

传送压缩形重量传感信号，输出电流是 4...20mA。

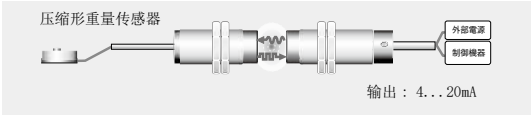

适用传感器	输入敏感度	信号传送通道数	最大额定传送距离	传送面外形尺寸	型号 传送部	型号 输出部	页号
压缩形重量传感器	1mV/V	1	4 mm	M18	RNT-1804-LC10-PU-01	RTE-1804E-PU-02	67
	1.5mV/V				RNT-1804-LC15-PU-01		
	2mV/V				RNT-1804-LC20-PU-01		

模拟传感器规格

传送模拟传感器输出，0...10V。

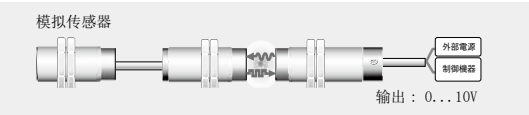

适用传感器	输出电压	信号传送通道数	最大额定传送距离	传送面外形尺寸	型号 传送部	型号 输出部	页号
电压输出形模拟传感器	0...10V	1	2.5 mm	M18	RNT-1803-VS10-PU-01	RNE-1803A-PU-02	67

型号说明

■表中型号末尾的 _ _ 表示电缆长 (m)。
购买时，请按下列说明指定具体型号参数。

传送部
RTT-1804-PT1B10-PU-01
└电缆长 (m)
01=1m
02=2m
03=3m
标准电缆长 1m。

输出部
RTE-1804E-PU-02
└电缆长 (m)
02=2m
03=3m
05=5m
标准电缆长 2m。

■传送部和输出部请使用同一规格同一尺寸的组合产品。

开关信号传送

- 可能双向传送可动部的检测信号和控制信号。
- 8+8 以及 64+32 传送规格可以双向传送信号，同时传送 24V DC/ 2 A 电源。
- 64+32 传送型具备对应各种现场总线的固定部放大器。

4+4 路传送规格

放大器内置的可动部和固定部可实现双向 4 路传送。

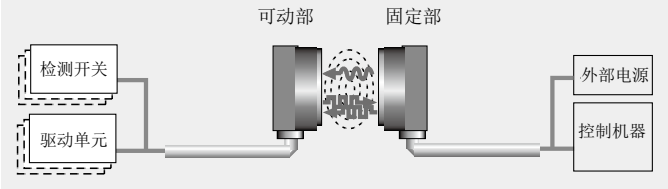

驱动电压 / 驱动电流	信号传送通道数	最大额定传送距离	型号 可动部	型号 固定部	页号
24V DC / 300mA	4+4	10 mm	RHPT8-8010 □ -C3-PU-01	RHPE8-8010 □ -C3-PU-02	72

8+8 路传送规格（放大器分离形）

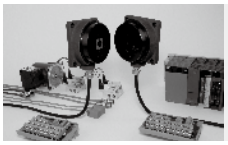

I/O 各 8 路双向信号传送的同时，供给 DC24V/2A 电源。

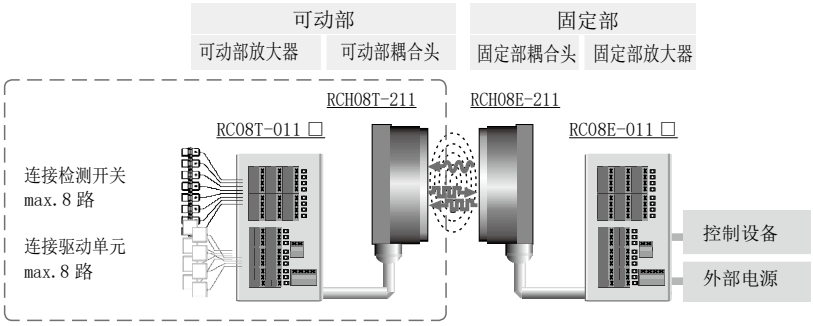

驱动电压 / 驱动电流	信号传送通道数	最大额定传送距离	型号 可动部 可动部放大器	型号 可动部 可动部耦合头	型号 固定部 固定部耦合头	型号 固定部 固定部放大器	页号
24V DC / 2A	输入 8 输出 8	9 mm	RC08T-011 □ -000	RCH08T-211-PU-01	RCH08E-211-PU-02	RC08E-011 □ -000	72 73

型号说明

■型号中的□代表:N → NPN、P → PNP。尾部的 _ _ 表示电缆长度 (m)。产品目录中所示为标准电缆长度 (m)。
购买时，请按下列说明指定具体型号参数。

<例> 4+4 传送型

可动部
RHPT8-8010N-C3-PU-01
N=NPN
P=PNP
电缆长 (m)
01=1m
02=2m
03=3m
标准电缆长 1m。

固定部
RHPE8-8010N-C3-PU-02
N=NPN
P=PNP
电缆长 (m)
02=2m
03=3m
05=5m
标准电缆长 2m。

64+32 路 < 传送规格（放大器分离形）

驱动电压 / 驱动电流	信号传送通道数	最大额定传送距离	型号				页号
			可动部		固定部		
			可动部放大器	可动部耦合头	固定部耦合头	固定部放大器	
24V DC / 2A	输入 64 输出 32	9 mm	RL64T-344 □ -000 RL64T-345 □ -000	RCH08T-211-PU-01	RCH08E-211-PU-02	RL64E-333 □ -000 RL64EA-355DN-000 RL64E-366CL-000 RL64E-366EI-000	72 74 76 77

扩展单元	连接 I/O 通道数	型号	备注	页
输入单元	8 路 x 4 台	RLX08-322 □	移动端放大器不接传感器时，可连接 8 台。	75
输出单元	4 路 x 8 台	RLY04-322 □		75

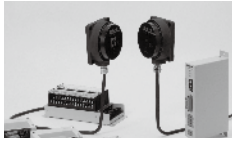

通过增设输入输出单元，可实现最多输入 64 路、输出 32 路。
传送输入输出信号的同时，供给 DC24V/2A 电源。

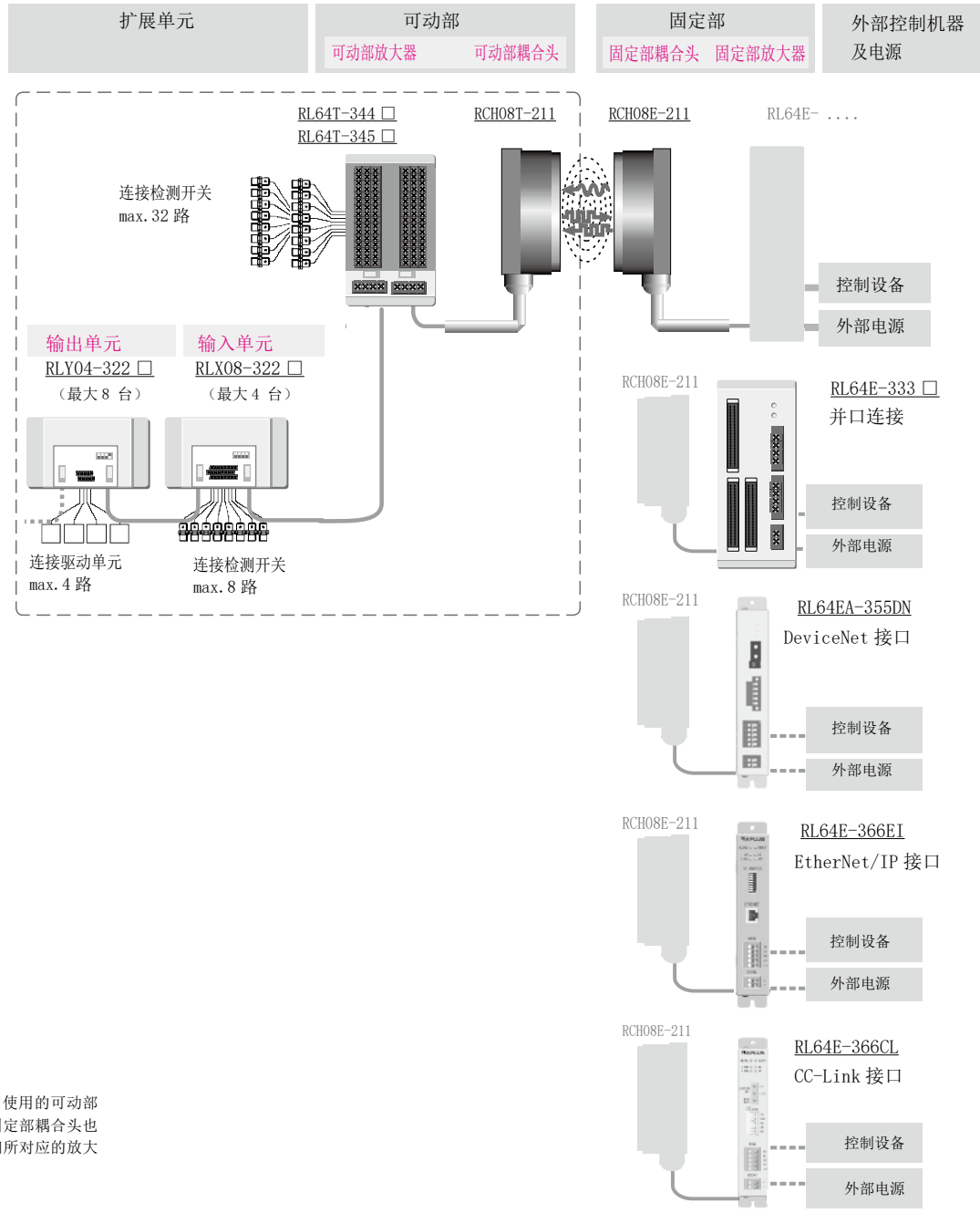

在 8+8 传送和 64+32 传送规格中使用的可动部耦合头是同一型号的耦合头，固定部耦合头也是同一型号的耦合头。但是它们所对应的放大器型号却不同，且不能混用。

数据信号传送

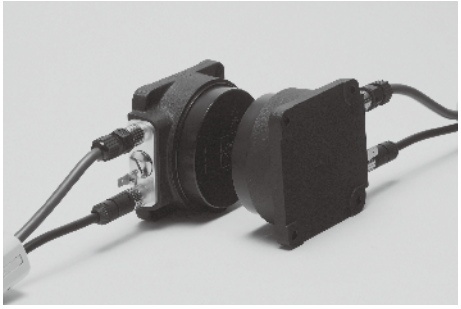

- DC24V 电源的供给及双向信号传送。
- 在旋转或移动的装置的中，也能构筑 CC-Link、DeviceNet、PROFIBUS-DP、IO-Link 等现场总线网络。

RS-232C 规格

24V/1A 无线供电的同时，通过 RS-232C 接口实现非接触方式数据通信。

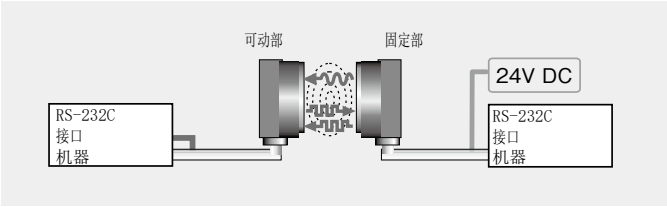

驱动电压 / 电流	传送面外形尺寸	最大额定传送距离	型号 可动部	型号 固定部	页号
24V DC / 1A	90x90	10 mm	RCD11T-211-PU-01	RCD11E-211-PU-02	78

型号末尾的 __ 表示电缆长度。
标准电缆长度，可动部为 1m，固定部为 2m。

CC-Link 规格

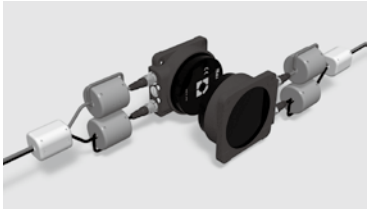

无线方式实现 CC-Link 通信。
同时进行 DC24/2A 无线供电。

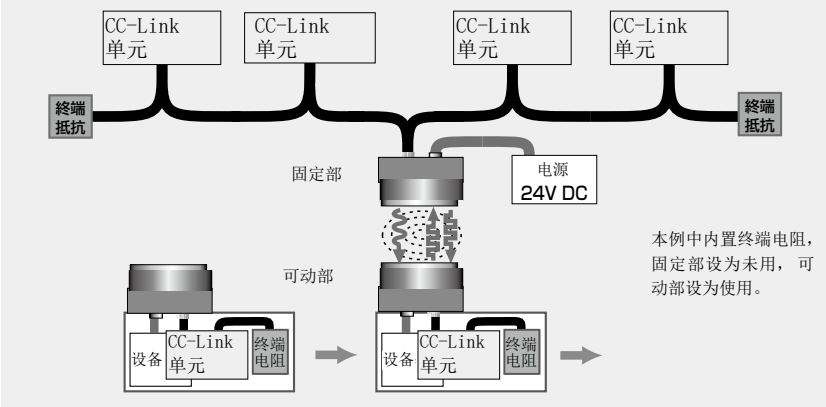

本例中内置终端电阻，固定部设为未用，可动部设为使用。

驱动电压 / 电流	传送面外形尺寸	最大额定传送距离	型号 可动部	型号 固定部	备注	页号
24V DC / 2A	97x90	5 mm	RCD22T-211-CLC	RCD22E-211-CLC		79

DeviceNet 规格

无线方式实现 DeviceNet 通信。
同时进行 DC24/2A 无线供电。

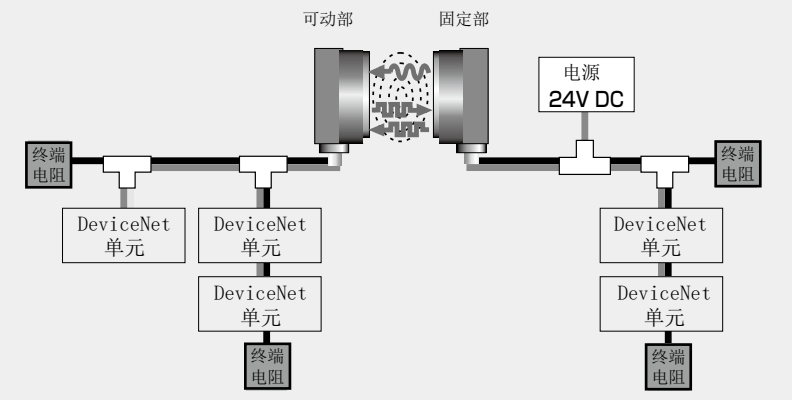

驱动电压 / 电流	传送面外形尺寸	最大额定传送距离	型号 可动部	型号 固定部	页号
24V DC / 2A	97x90	5 mm	RCD33T-211-DNC	RCD33E-211-DNC	80

PROFIBUS-DP 规格

PROFIBUS-DP 无线通信。
同时进行 DC24/2A 无线供电。

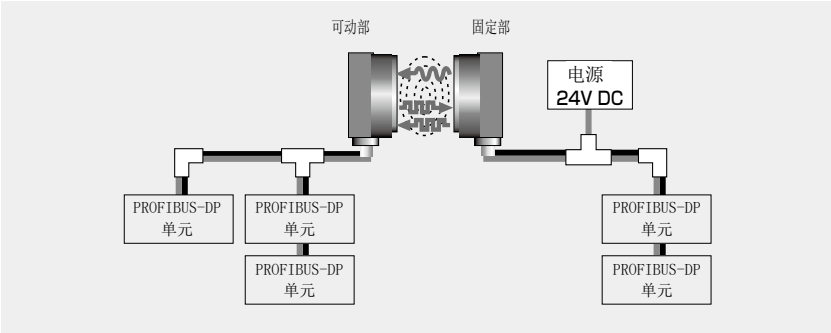

根据使用环境，可能需要接入终端电阻。

驱动电压 / 电流	传送面外形尺寸	最大额定传送距离	型号 可动部	型号 固定部	页号
24V DC / 2A	97x90	5 mm	RCD44T-211-PBC	RCD44E-211-PBC	81

CC-Link 规格

无线方式实现 IO-Link 通信。
同时进行 DC24/2A 无线供电。

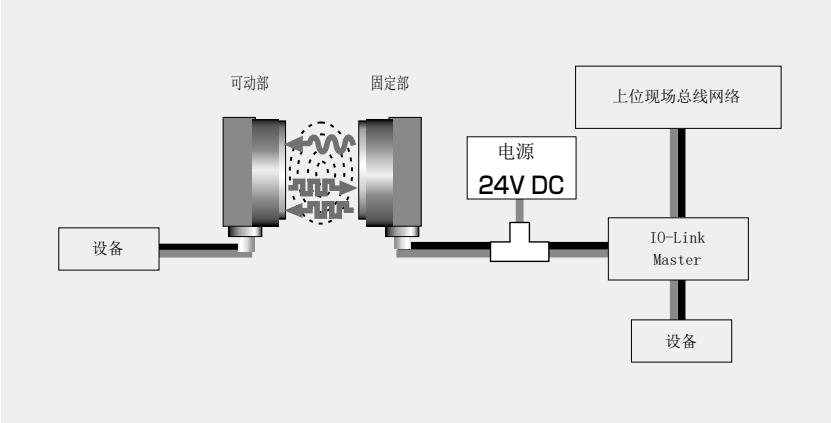

驱动电压 / 电流	传送面外形尺寸	最大额定传送距离	型号 可动部	型号 固定部	页号
24V DC / 2A	97x90	5 mm	RCD55T-211-IOC	RCD55E-211-IOC	82

离照动供电系统 离照动充电系统	供电用	对向型	32
		嵌入型	34
	充电用	对向型	36

使用时，请参阅《产品手册》。
各产品的使用说明请参照 B&PLUS 公司官网或咨询当地代理商。
Email：Inside-sales@b-plus-kk.jp

※ 样本中的 [RB] 表示机器人规格的电缆。

■上段：24V DC/2A　　■下段：12V DC/2.5A

外形尺寸：90 x 90
传送距离：4...9mm

可动部 / 固定部
尺寸图（共通）

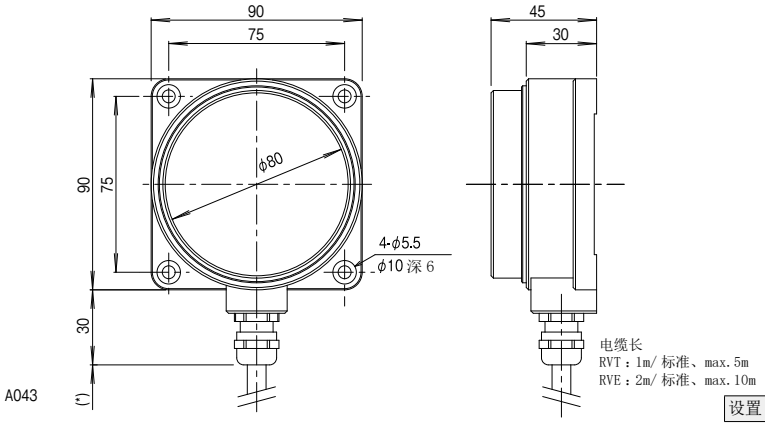

设置	棕：+ / 蓝：-

可动部

型号	RVT-211-22-PU-01	
驱动电压	24V ± 1.5V DC	
驱动电流	≦ 2A	
传送距离	4...9mm	6...8mm
允许轴偏	±5mm	±3mm
驱动电流 ※2	≦ 1A	≦ 2A
使用环境温度	0...+50℃	
防护等级	IP67	
连接电缆	PUR /φ7.8，2x1.25mm²+2x0.2mm² 带 屏蔽线 [RB]	
备注	4根线中2根（黑 白:0.2mm2未使用。	

外壳材料	外壳：铝+ 防蚀铝处理（金属部分）
	传送面：ABS + PBT（树脂部分）
重量	主体 600 g + 电缆 120 g x 1m

固定部

型号	RVE-211-2-PU-02	
电源电压	24V DC ±5%（含波纹）	
消耗电流	≦ 4A	
使用环境温度	0...+50℃	
防护等级	IP67	
连接电缆	PUR /φ7.8，2x1.25mm²+2x0.2mm² 带屏蔽线 [RB]	
外壳材料	外壳	防蚀铝处理（金属部分）
	传送面	ABS + PBT（树脂部分）
重量	主体 620 g + 电缆 120 g x 2m	
备注	4根线中2根（黑 白：0.2mm2未使用。	

可连接使用的设备

电源电压	24V DC
消耗电流的合计	≦ 2A

连接机器的总消耗电流需小于驱动电流。

※1　设置条件示意图请参见 P106 图 D。
※2　驱动电流随传送距离、轴偏而变化。
　　使用时，请参阅《产品手册》。

设置条件 ※1

为避免周围金属物的影响及产品间的相互干扰，请务必在下表所示条件下进行设置。

型号	A(mm)	B(mm)	C(mm)
RVT-211-22-PU-_ _	50	45	300
RVE-211-2-PU-_ _			

外形尺寸：80 x 80
传送距离：4...10mm

可动部

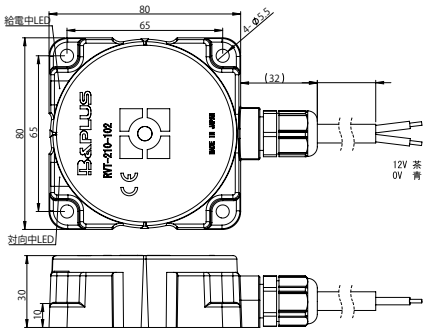

固定部

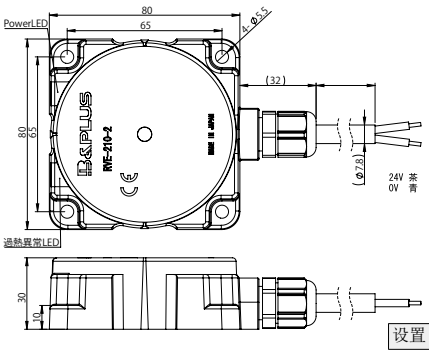

设置	棕：+ / 蓝：-

可动部

型号	RVT-210-102-PU-01	
驱动电压	12V ± 5%	
驱动电流	2.5A	
传送距离 ※2	4...10mm	
允许轴偏	±5mm	
使用环境温度	0...+50℃	
LED 显示	LED 表示供电、对向的状态	
防护等级	IP67	
连接电缆	PUR /φ7.8 / 2x1.5mm²	

外壳材料	外壳 PBT
重量	主体 280 g + 电缆 82 g x 1m

固定部

型号	RVE-210-2-PU-02
电源电压	24V DC ±10%（含波纹）
消耗电流	≦ 2A
LED 显示	LED 指示电源、过热异常
使用环境温度	0...+50℃
防护等级	IP67
连接电缆	PUR /φ7.8 / 2x1.5mm²
外壳材料	外壳 PBT
重量	主体 280 g + 电缆 82 g x 2m
备注	固定部通信面需避免长时间与金属物靠近。 有可能引起金属发热造成内部器件的烧毁。

可连接使用的设备

电源电压	12V DC
消耗电流的合计	≦ 2.5A

连接机器的总消耗电流需小于驱动电流。

※1　设置条件示意图请参见 P106 图 D。
※2　使用时，请参阅《产品手册》。

设置条件 ※1

为避免周围金属物的影响及产品间的相互干扰，请务必在下表所示条件下进行设置。

型号	A(mm)	B(mm)	C(mm)	D(mm)
RVT-210-102-PU_ _	50	30	300	30
RVE-210-2-PU_ _				

■上段：24V DC/1A　　■下段：24V DC/1A

外形尺寸：M30
传送距离：3...10mm

可动部　　固定部

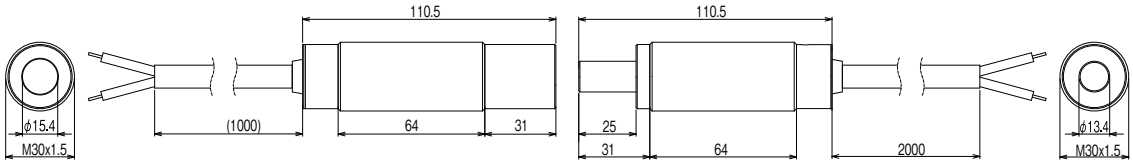

设置	棕：+ / 蓝：-

A054

可动部	
型号	RVTI-030-21-PU-01
驱动电压	24V ± 1.5V DC
驱动电流	≦ 1A
传送距离 ※2	3...10mm
允许轴偏	---
驱动电流	≦ 1A
使用环境温度	0...+50℃
防护等级	IP67
连接电缆	PUR / ϕ6.2，2x0.75mm²
外壳材料 外壳	镀镍黄铜
传送面	ABS + PBT
重量	主体 200 g + 电缆 50 g x 1m

固定部	
型号	RVEI-030-2-PU-02
电源电压	24V DC ±10%（含波纹）
消耗电流	≦ 3A
负载电流	---
响应频率	---
LED 显示	---
使用环境温度	0...+50℃
防护等级	IP67
连接电缆	PUR / ϕ6.2，2x0.75mm²
外壳材料 外壳	镀镍黄铜
传送面	ABS + PBT
重量	主体 180 g + 电缆 50 g x 2m

可连接使用的设备

电源电压	24V DC
消耗电流的合计	≦ 1A

连接机器的总消耗电流需小于驱动电流。

传送距离

本产品的传送距离如图所示。

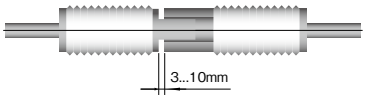

设置条件 ※1

为避免周围金属物的影响及产品间的相互干扰，请务必在下表所示条件下进行设置。

型号	A(mm)	B(mm)	C(mm)
RVTI-030-21-PU-_ _	30	45	35
RVEI-030-2-PU-_ _			

※1　设置条件示意图请参见 P107 图 G。
※2　使用时，请参阅《产品手册》。

外形尺寸：ϕ40
传送距离：0mm（嵌入时）

可动部　　固定部

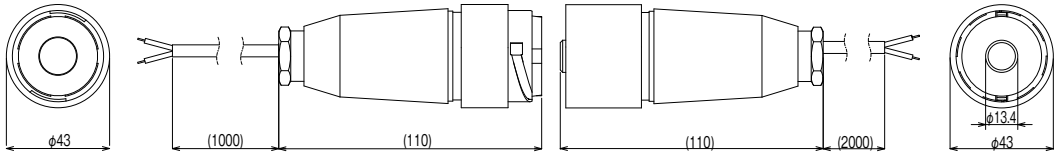

设置	棕：+ / 蓝：-

A055

可动部	
型号	RVTI-C01-21-PU-01
驱动电压	24V ± 1.5V DC
驱动电流	≦ 1A
传送距离 ※2	0mm（嵌入时）
允许轴偏	---
驱动电流	≦ 1A
使用环境温度	0...+50℃
防护等级	IP67
连接电缆	PUR / ϕ6.2，2x0.75mm²
外壳材料 外壳	尼龙 6.6
传送面	尼龙 6.6
重量	主体 210 g + 电缆 50 g x 1m

固定部	
型号	RVEI-C01-2-PU-02
电源电压	24V DC ±10%（含波纹）
消耗电流	≦ 3A
负载电流	---
响应频率	---
LED 显示	---
使用环境温度	0...+50℃
防护等级	IP67
连接电缆	PUR / ϕ6.2，2x0.75mm²
外壳材料 外壳	尼龙 6.6
传送面	尼龙 6.6
重量	主体 200 g + 电缆 50 g x 2m

可连接使用的设备

电源电压	24V DC
消耗电流的合计	≦ 1A

连接机器的总消耗电流需小于驱动电流。

设置条件 ※1

为避免周围金属物的影响及产品间的相互干扰，请务必在下表所示条件下进行设置。

型号	A(mm)	B(mm)	C(mm)
RVTI-C01-21-PU-_ _	20	---	43
RVEI-C01-2-PU-_ _			

※1　设置条件示意图请参见 P107 图 H。
※2　使用时，请参阅《产品手册》。

■ 30V DC / 7A

外形尺寸：140 x 100 x 40
传送距离：0...10mm

受电耦合头

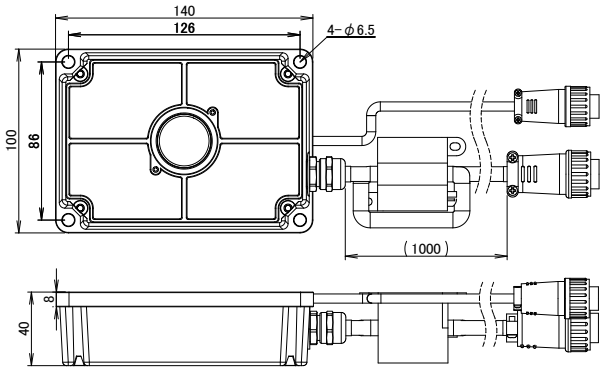

连接充电单元

连线图	请参阅《产品手册》。

受电耦合头	
型号	RCS240PH
对应充电单元	RCS210-PB24
输出电压	参考充电控制器
输出电流	参考充电控制器
传送距离	0...10mm
允许轴偏	≦ 10mm（下图参照）
输出电流	参考充电控制器
使用环境温度	0...+50℃
防护等级	IP65（室内用）
连接	供电：圆形 3 芯，信号：圆形 5 芯 各连接头附带 1m 电缆
材料	通信面：PPS（G30%）、背面：铝
重量	1.3Kg
付属品	M6 x 15 螺丝 4 个，消磁环 1 个

受电耦合头 / 供电耦合头通用

关于无线电法规

■关于高频设备的利用

本产品只适用于日本国内。其他国家和地区的使用请参照当地无线电波法规进行判断。
具体步骤请参照日本国总务省的无线电使用网页。

■仅适用于日本国内

其他地区不能使用。
日本以外的地区使用时，弊公司不承担相关责任。

■本产品未取得 CE 认证

关于受电耦合头 / 供电耦合头之间的轴偏

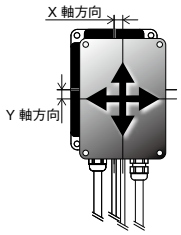

充电耦合头和供电耦合头之间的允许轴偏请将 X 軸　Y 軸的轴偏合计（X+Y）设置在 10mm 以下。

例如，如果 X 轴是 10mm，则 Y 轴需是 0mm。X 轴是 5mm 时，Y 轴需是 5mm 以下。

充电控制器

充电控制器

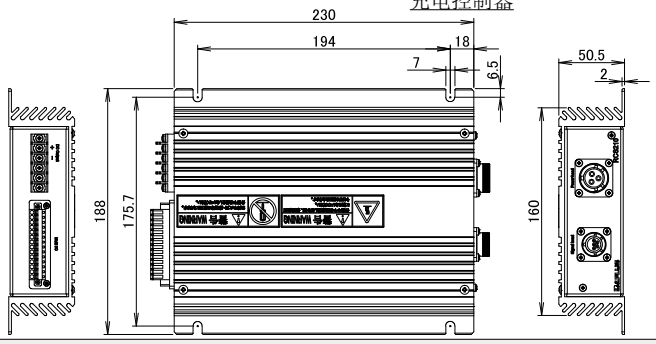

连线图	请参阅《产品手册》。

充电控制器	
型号	铅蓄电池专用 RCS210-PB24
对应充电耦合头	RCS240PH
输出电压	≦ 30V（随蓄电池电压而变化）
输出电流	≦ 7A（随蓄电池电压而变化）
输入	电压监控请求
输出	电压监控信号、充电信号、间歇充电信号、蓄电池错误信号
冷却方法	自然冷却
保护电路	输入：过电压保护 蓄电池：高温、低温保护，未连接、反向连接保护
使用环境温度	0...+40℃
防护等级	IP20（室内用）
连接	受电：圆形 3 针连接头、信号：圆形 5 针连接头
	外部输入：2 极（本体侧：孔），蓄电池：蓄电池连接用接线端子 2 极
材料　外壳	铝
并列运行	不可
串联运行	可以
重量	1.6kg
付属品	输出电缆（1.5m），带电缆热敏电阻（1.5m），外部机器通信用连接头，M6 x 15 螺丝 4 个

可以使用的蓄电池	本产品是蓄电池充电专用无线充电系统。
对应蓄电池	通用铅蓄电池
蓄电池电压	24V DC
蓄电池充电电流	≦ 7A（随蓄电池电压变化而变化）

外形尺寸：140 x 100 x 40
传送距离：0...10mm

供电耦合头

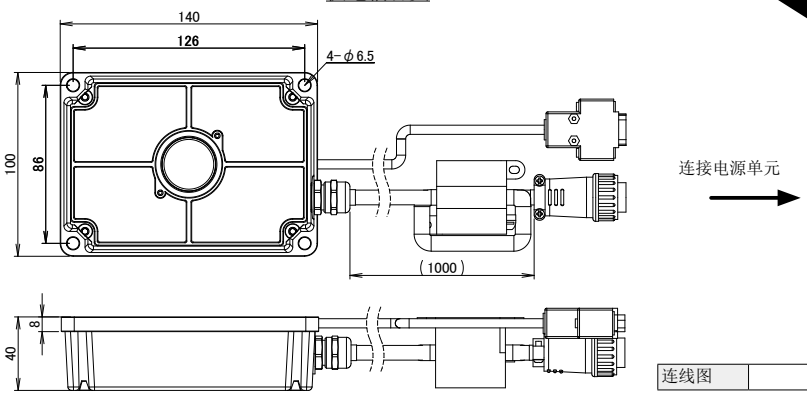

连线图	请参阅《产品手册》。

受电耦合头 / 供电耦合头通用

设置条件

为避免周围金属物的影响及产品间的相互干扰，请务必在下表所示条件下进行设置。

■周围金属

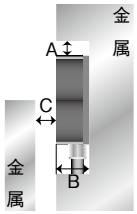

■并列设置

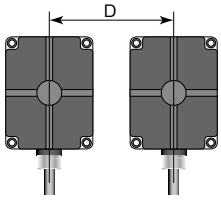

型号	A(mm)	B(mm)	C(mm)	D(mm)
RCS240PH	100	40	45	300
RCS240AH				

供电耦合头	
型号	RCS240AH
对应电源单元	RCS240-AC1
使用电压	参考电源控制器
消耗电流	参考电源控制器
使用环境温度	0...+50℃
防护等级	IP65（室内用）
连接	供电：圆形 3 芯，信号：D-sub 芯 各连接头附带 1m 电缆
材料	通信面：PPS（G30%）、背面：铝
重量	1.3Kg
付属品	M6 x 15 螺丝 4 个，消磁环 1 个

电源控制器

电源控制器

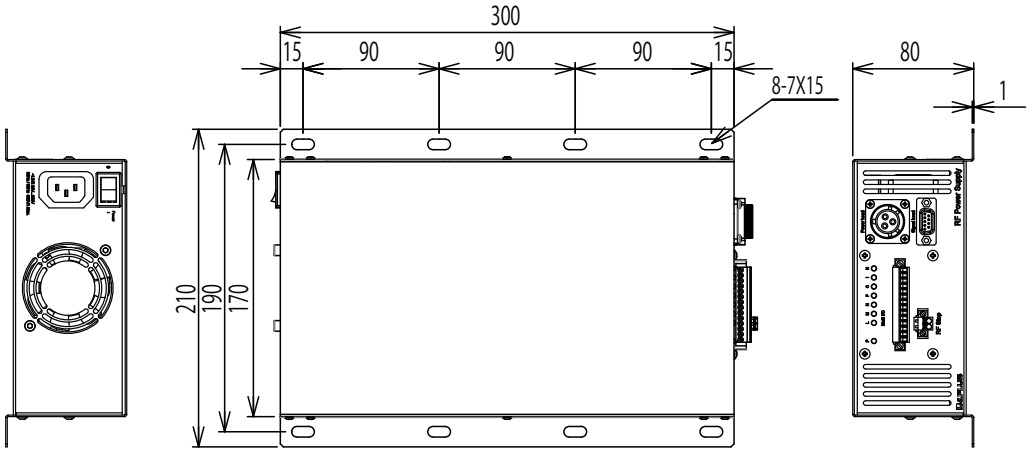

连线图	请参阅《产品手册》。

充电控制器 / 电源控制器共通

设置条件

为得到良好的冷却效果，请按下图所示确保周围距离和空气流通。

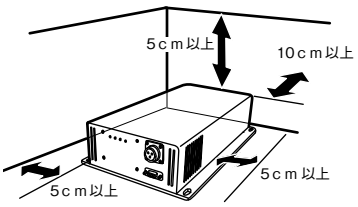

电源控制器	
型号	RCS240-AC1
对应供电耦合头	RCS240AH
电源电压	100V AC / 200V AC
消耗电流	4A
输入	供电启动信号
输出	电压监控信号、入域信号、、 充电信号、间歇充电信号、 蓄电池错误信号
冷却方法	强制空气冷却
LED 显示	输入输出信号状态显示

使用环境温度		0...+50℃
防护等级		IP20（室内用）
连接	供电	圆形 3 芯连接器
	信号	D-Sub 9 连接器
	电源	3P 插入
材料		本体外壳 SECC
重量		2.7Kg
付属品		电源电缆 (2m)， 外部机器通信用连接头，， M6 x 15 螺丝 4 个， 消磁环 1 个

■上段：14.4V DC / 2A　■下段：14.8V DC / 8.5A　29.0V DC / 4.3A

外形尺寸：80 x 80
传送距离：4...10mm

可动部

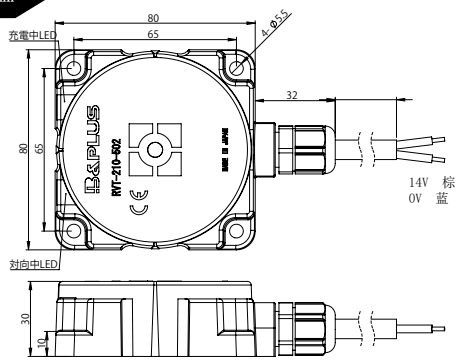

固定部

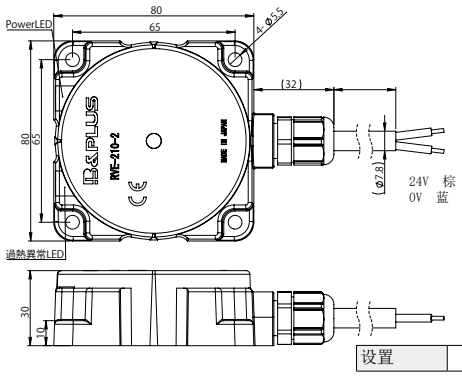

设置	棕：+ / 蓝：-

可动部	
型号	RVT-210-502-PU-01
充电电压 ※4	14.4V　CV 控制上限电压
充电电流 ※4	2A　CC 控制电流
传送距离 ※2	4...10mm
允许轴偏	±5mm
使用环境温度	0...+50℃
LED 显示	LED 指示充电 / 对向状态
防护等级	IP67
连接电缆	PUR / φ7.8 / 2x1.5mm²

材料	外壳 PBT
重量	主体 280 g + 电缆 82 g x 1m

可以使用的蓄电池

对应蓄电池	通用铅蓄电池
蓄电池电压	12V DC

※1　设置条件示意图请参见 P106 图 D。
※2　使用时，请参阅《产品手册》。
※ 3　CC 模式时充电电流约 2 A。
※4　充电电压和充电电流随蓄电池电压变化而变化。

固定部	
型号	RVE-210-2-PU-02
电源电压	24V DC ±10%（含波纹）
消耗电流	≦ 2A
LED 显示	LED 指示电源、过热异常
使用环境温度	0...+50℃
防护等级	IP67
连接电缆	PUR / φ7.8 / 2x1.5mm²
材料	外壳 PBT
重量	主体 280 g + 电缆 82 g x 2m
备注	固定部通信面需避免长时间与金属物靠近。 有可能引起金属发热造成内部器件的烧毁。

设置条件 ※1

为避免周围金属物的影响及产品间的相互干扰，请务必在下表所示条件下进行设置。

型号	A(mm)	B(mm)	C(mm)	D(mm)
RVT-210-502-PU_ _	50	30	300	30
RVE-210-2-PU_ _				

外形尺寸：160 x 110 x 75
传送距离：0...10mm

可动部

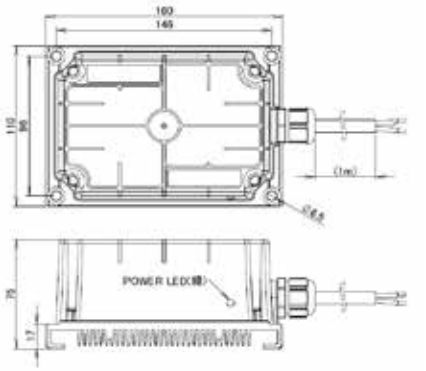

固定部

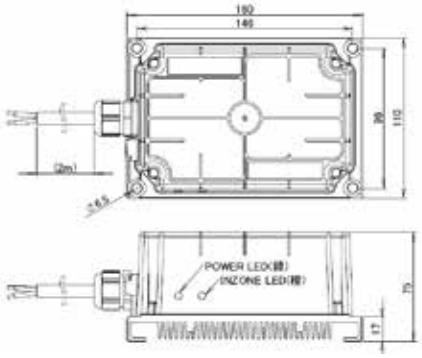

设置	棕：+ / 蓝：-

可动部		
型号	RVT-433-508-PU-01	RVT-433-404-PU-01
充电电压 ※4	≦ 14.8V	≦ 29.0V
充电电流 ※4	≦ 8.5A	≦ 4.3A
对应蓄电池	通用铅蓄电池	
蓄电池电压	12V DC	24V DC
传送距离 ※2	0...10mm	
允许轴偏	±4mm	
起动时间	≦ 5 秒（对向后到开始充电的时间）	
使用环境温度	0...+50℃	
LED 显示	绿：POWER（输出中）	
防护等级	IP65	
连接电缆	PUR / φ8 / 3x2.5mm² [RB]	
材料	外壳：PPS、散热片：铝	
重量	主体 1.6kg + 电缆 150 g x 1m	
备注	附属品：　抗磁环 2 个	

※1　设置条件示意图请参见 P107 图 I。
※2　使用时，请参阅《产品手册》。
※ 3　CC 模式时的充电电流是 8.5A（12V 形）或约 4.3A（24V 形）。
※4　充电电压和充电电流随蓄电池电压变化而变化。

固定部	
型号	RVE-433-2-PU-02
电源电压	24V DC ±10%（含波纹）
消耗电流	≦ 8A
LED 显示	WER（电源灯）/ 橙：INZONE
使用环境温度	0...+50℃
防护等级	IP65
连接电缆	PUR / φ8.6 / 3x2.5mm² [RB]
材料	外壳：PPS / 散热片：铝
重量	主体 1.6kg + 电缆 150g x 2m
备注	附属品：　抗磁环 2 个

设置条件 ※1

为避免周围金属物的影响及产品间的相互干扰，请务必在下表所示条件下进行设置。

型号	A(mm)	B(mm)	C(mm)	D(mm)
RVE-433-2-PU-_ _	100	75	45	300
RVT-433-508-PU-_ _			—	
RVT-433-508-PU-_ _				

离照动传感系统	开关信号传送	直流 3 线式规格	通用型	40
			终端分路器型	47
		直流 2 线式规格	通用型	50
			终端分路器型	58
		专用开关规格		60
	模拟信号传送	热电偶规格		63
		测温电阻规格		66
		重量传感器规格		67
		模拟传感器规格		67
		温度传感器（热电偶、测温电阻、热敏电阻）规格		68

使用时，请参阅《产品手册》。
各产品的使用说明请参照 B&PLUS 公司官网或咨询当地代理商。
Email：Inside-sales@b-plus-kk.jp

※ 样本中的 [RB] 表示机器人规格的电缆。

■直流 3 线式规格　　■ 1 路传送型

尺寸：M18
传送距离：0...4mm

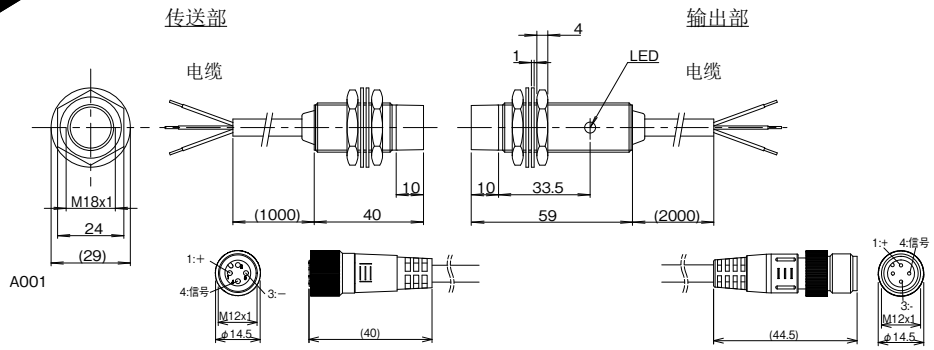

预配连接头　　预配连接头

连线图	C001/P.94

传送部		电缆	预配连接头
型号	NPN	RPT-1804N-PU-01	RPT-1804N-PU-CP0.3
	PNP	RPT-1804P-PU-01	RPT-1804P-PU-CP0.3

驱动电压	12V ±1.5V DC
驱动电流 ※2	max.30mA
输入通道数	1 点
使用环境温度	0...+50℃
防护等级	IP67
连接电缆	PUR / φ5，3x0.34mm²

材料	外壳：镀镍黄铜			
	通信面：尼龙 12			
重量	本体 45g 电缆 35g x 1m/ 连接头电缆 30cm 40g			
传送范围 ※2	传送距离	0...4mm	0...3mm	0...2.5mm
	允许轴偏	±3mm	±2.5mm	±2mm
	驱动电流	≦ 5mA	≦ 20mA	≦ 30mA

耐焊渣规格		电缆	预配连接头
型号	NPN	RPT-TF1804N-PU-01	RPT-TF1804N-PU-CP0.3
	PNP	RPT-TF1804P-PU-01	RPT-TF1804P-PU-CP0.3
	材料	主体：氟树脂外壳传送面：氟树脂	

可使用传感器　　请使用满足左表条件的传感器。

电源电压	12V DC	消耗电流	≦ 30mA
剩余电压	≦ 3.5V	负载电流	---

※1　设置条件示意图请参见 P106 图 A。
※2　驱动电流随传送距离、轴偏而变化。
　　使用时，请参阅《产品手册》。

输出部		电缆	预配连接头
型号	NPN 输出	RPE-1804N-PU-02	RPE-1804N-PU-CP0.3
	PNP 输出	RPE-1804P-PU-02	RPE-1804P-PU-CP0.3

电源电压	24V DC ±5%（含波纹）
消耗电流	≦ 150mA
输出通道数	1 点
负载电流	max.50mA
响应频率	25Hz
LED 显示	输出指示
防护等级	IP67
连接电缆	PUR / φ5，3x0.34mm²

材料	外壳：镀镍黄铜
	通信面：尼龙 12
重量	本体 60g 电缆 35g x 2m/ 连接头电缆 30cm 30g

耐焊渣规格		电缆	预配连接头
型号	NPN	RPE-TF1804N-PU-02	RPE-TF1804N-PU-CP0.3
	PNP	RPE-TF1804P-PU-02	RPE-TF1804P-PU-CP0.3
	材料	主体：氟树脂外壳传送面：氟树脂	

设置条件 ※1　为避免周围金属物的影响及产品间的相互干扰，请务必在下表所示条件下进行设置。

A(mm)	B(mm)	C(mm)
20	15	110

外形尺寸：M30
传送距离：1...8mm

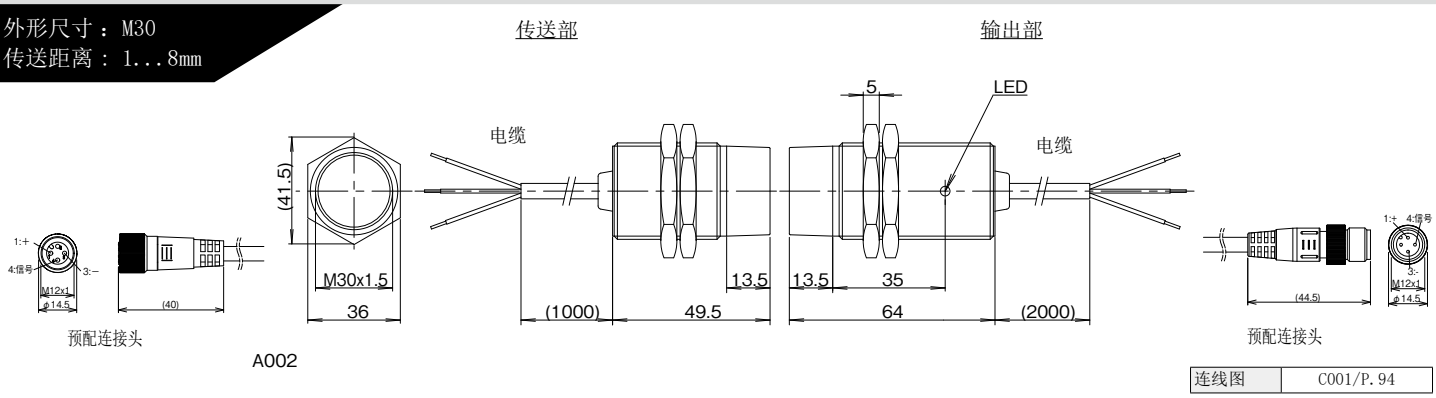

预配连接头　　预配连接头

A002

连线图	C001/P.94

传送部		电缆	预配连接头
型号	NPN	RPT-3008N-PU-01	RPT-3008N-PU-CP0.3
	PNP	RPT-3008P-PU-01	RPT-3008P-PU-CP0.3

驱动电压	12V ±1.5V DC
驱动电流 ※2	max.30mA
输入通道数	1 点
使用环境温度	0...+50℃
防护等级	IP67
连接电缆	PUR / φ5，3x0.34mm²

材料	外壳：镀镍黄铜			
	通信面：尼龙 12			
重量	本体 110g 电缆 35g x 1m/ 连接头电缆 30cm 40g			
传送范围 ※2	传送距离	1...8mm	1...6mm	1...4.5mm
	允许轴偏	±5mm	±4mm	±3mm
	驱动电流	≦ 5mA	≦ 20mA	≦ 30mA

耐焊渣规格		电缆	预配连接头
型号	NPN	RPT-TF3008N-PU-01	RPT-TF3008N-PU-CP0.3
	PNP	RPT-TF3008P-PU-01	RPT-TF3008P-PU-CP0.3
	材料	主体：氟树脂外壳传送面：氟树脂	

可使用传感器　　请使用满足左表条件的传感器。

电源电压	12V DC	消耗电流	≦ 30mA
剩余电压	≦ 3.5V	负载电流	---

※1　设置条件示意图请参见 P106 图 A。
※2　驱动电流随传送距离、轴偏而变化。
　　使用时，请参阅《产品手册》。

输出部		电缆	预配连接头
型号	NPN 输出	RPE-3008N-PU-02	RPE-3008N-PU-CP0.3
	PNP 输出	RPE-3008P-PU-02	RPE-3008P-PU-CP0.3

电源电压	24V DC ±5%（含波纹）
消耗电流	≦ 150mA
输出通道数	1 点
负载电流	max.50mA
响应频率	25Hz
LED 显示	输出指示
防护等级	IP67
连接电缆	PUR / φ5，3x0.34mm²

材料	外壳：镀镍黄铜
	通信面：尼龙 12
重量	本体 130g 电缆 35g x 2m/ 连接头电缆 30cm 30g

耐焊渣规格		电缆	预配连接头
型号	NPN	RPE-TF3008N-PU-02	RPE-TF3008N-PU-CP0.3
	PNP	RPE-TF3008P-PU-02	RPE-TF3008P-PU-CP0.3
	材料	主体：氟树脂外壳传送面：氟树脂	

设置条件 ※1　为避免周围金属物的影响及产品间的相互干扰，请务必在下表所示条件下进行设置。

A(mm)	B(mm)	C(mm)
30	20	300

尺寸：M18
传送距离： 0.5...3mm

传送部　输出部

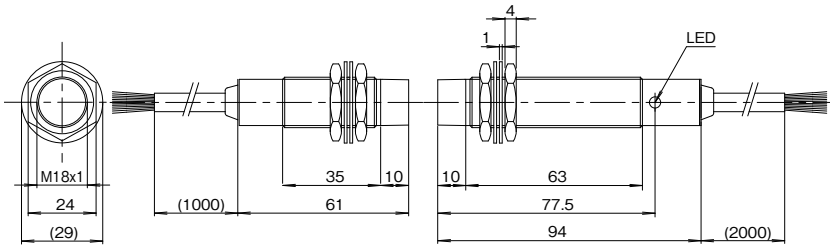

A003

连线图	C002/P.94

传送部

型号	NPN	RPTA-1803-PU-01
	PNP	

驱动电压	12V ± 1.5V DC
驱动电流※2	≦ 30mA
输入通道数	4 点
使用环境温度	0...+50℃
防护等级	IP67
连接电缆	PUR / φ6.3 ，7x0.3mm² [RB]

材料	外壳：镀镍黄铜		
	通信面： 尼龙 12		
重量	本体 60g+ 电缆 60g x 1m		
传送范围※2	传送距离	0.5...3mm	0.5...3mm
	允许轴偏	±2.5mm	±2mm
	驱动电流	≦ 20mA	≦ 30mA

耐焊渣规格 形式	NPN	RPTA-TF1803-PU-01
	PNP	
	材料	主体：氟树脂外壳传送面：氟树脂

可使用传感器　请选用满足下表条件的传感器

电源电压	12V DC	消耗电流的合计	≦ 30mA
剩余电压	≦ 3.5V	负载电流	---

※1 设置条件示意图请参见 P106 图 A。
※2 驱动电流随传送距离、轴偏而变化。
使用时，请参阅《产品手册》。

输出部

型号	NPN 输出	RPEA-1803N-PU-02
	PNP 输出	RPEA-1803P-PU-02

电源电压	24V DC ±5%（含波纹）
消耗电流	≦ 170mA
输出通道数	4 路信号 +1 路（入域）
负载电流	≦ 50mA/1 输出
响应频率	30Hz
LED 显示	INZONE 指示
防护等级	IP67
连接电缆	PUR / φ6.3 ，7x0.3mm² [RB]

材料	外壳：镀镍黄铜
	通信面： 尼龙 12
重量	本体 90g + 电缆 60g×2m

耐焊渣规格 形式	NPN	RPEA-TF1803N-PU-02
	PNP	RPEA-TF1803P-PU-02
	材料	主体：氟树脂外壳传送面：氟树脂

设置条件※1 为避免周围金属物的影响及产品间的相互干扰，请务必在下表所示条件下进行设置。

A(mm)	B(mm)	C(mm)
18	18	110

尺寸：M30
传送距离： 1...5mm

传送部　输出部

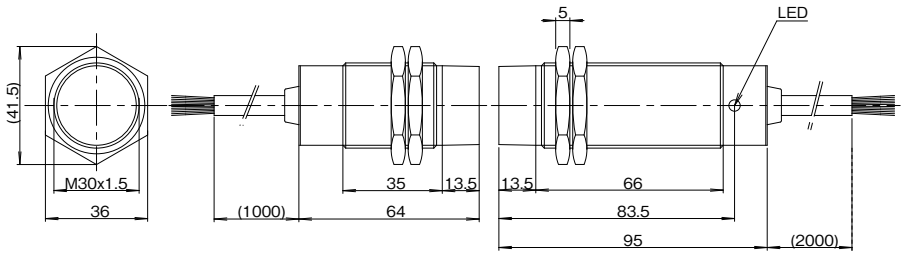

A004

连线图	C002/P.94

传送部

型号	NPN	RPTA-3005-PU-01
	PNP	

驱动电压	12V ± 1.5V DC
驱动电流※2	≦ 40mA
输入通道数	4 点
使用环境温度	0...+50℃
防护等级	IP67
连接电缆	PUR / φ6.3 ，7x0.3mm² [RB]

材料	外壳：镀镍黄铜		
	通信面： 尼龙 12		
重量	本体 130g+ 电缆 60g x 1m		
传送范围※2	传送距离	1...5mm	1...5mm
	允许轴偏	±6mm	±3mm
	驱动电流	≦ 30mA	≦ 40mA

耐焊渣规格 形式	NPN	RPTA-TF3005-PU-01
	PNP	
	材料	主体：氟树脂外壳传送面：氟树脂

可使用传感器　请使用满足左表条件的传感器。

电源电压	12V DC	消耗电流的合计	≦ 40mA
剩余电压	≦ 3.5V	负载电流	---

※1 设置条件示意图请参见 P106 图 A。
※2 驱动电流随传送距离、轴偏而变化。
使用时，请参阅《产品手册》。

输出部

型号	NPN 输出	RPEA-3005N-PU-02
	PNP 输出	RPEA-3005P-PU-02

电源电压	24V DC ±5%（含波纹）
消耗电流	≦ 150mA
输出通道数	4 路信号 +1 路（入域）
负载电流	≦ 50mA/1 输出
响应频率	30Hz
LED 显示	INZONE 指示
防护等级	IP67
连接电缆	PUR / φ6.3 ，7x0.3mm² [RB]

材料	外壳：镀镍黄铜
	通信面： 尼龙 12
重量	本体 160g + 电缆 60g×2m

耐焊渣规格 形式	NPN	RPEA-TF3005N-PU-02
	PNP	RPEA-TF3005P-PU-02
	材料	主体：氟树脂外壳传送面：氟树脂

设置条件※1 为避免周围金属物的影响及产品间的相互干扰，请务必在下表所示条件下进行设置。

A(mm)	B(mm)	C(mm)
40	32	300

■直流 3 线式规格　　■ 8 路传送型

外形尺寸：M30
传送距离：2...5mm

传送部　　输出部

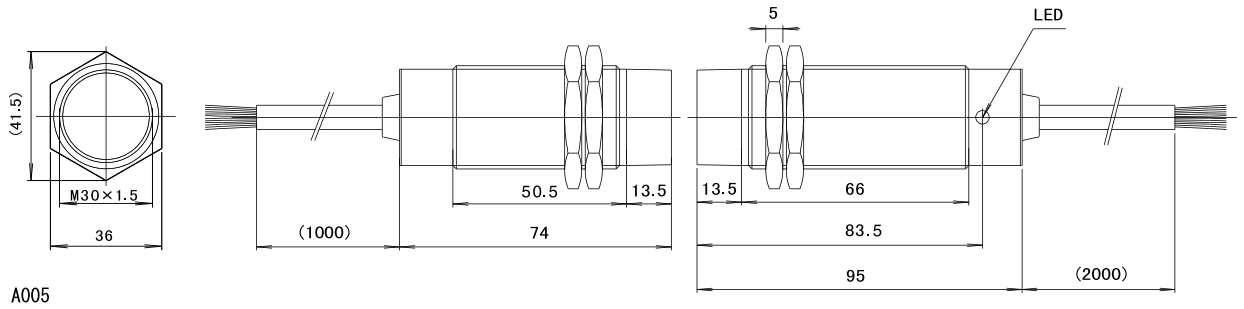

A005

连线图	C004/P.95

传送部

型号	NPN / PNP	RGPT-3005-V1215-PU-01

驱动电压	12V ±1.5V DC
驱动电流	≦ 150mA
输入通道数	8 点
使用环境温度	0...+50℃
防护等级	IP67

连接电缆	PUR / φ7.7 , 2x0.5mm² + 9x0.18mm² [RB]
材料	外壳：镀镍黄铜 通信面： 尼龙 12
重量	本体 150g ＋电缆 75 g × 1 m
传送范围※2	距离：2...5mm / 轴偏：±3mm

耐焊渣规格型号	NPN / PNP	RGPT-TF3005-V1215-PU-01
	材料	主体：氟树脂外壳传送面：氟树脂

可使用传感器　　请使用满足左表条件的传感器。

电源电压	12V DC	消耗电流的合计	≦ 150mA
剩余电压	≦ 3.5V	负载电流	---

※1　设置条件示意图请参见 P106 图 A。
※2　使用时，请参阅《产品手册》。

输出部

型号	NPN 输出	RGPE-3005-V1215N-PU-02
	PNP 输出	RGPE-3005-V1215P-PU-02

电源电压	24V DC ±10%（含波纹）
消耗电流	≦ 400mA
输出通道数	8 路信号 +1 路（入域）
负载电流	≦ 50mA/1 输出
响应频率	60Hz
LED 显示	INZONE 指示
防护等级	IP67

连接电缆	PUR / φ7.7 , 2x0.5mm² + 9x0.18mm² [RB]
材料	外壳：镀镍黄铜 通信面： 尼龙 12
重量	本体 180g ＋轴偏 75g× 2 m

耐焊渣规格型号	NPN	RGPE-TF3005-V1215N-PU-02
	PNP	RGPE-TF3005-V1215P-PU-02
	材料	主体：氟树脂外壳传送面：氟树脂

设置条件※1　为避免周围金属物的影响及产品间的相互干扰，请务必在下表所示条件下进行设置。

A(mm)	B(mm)	C(mm)
30	20	200

外形尺寸：40 x 40
传送距离：3...8mm

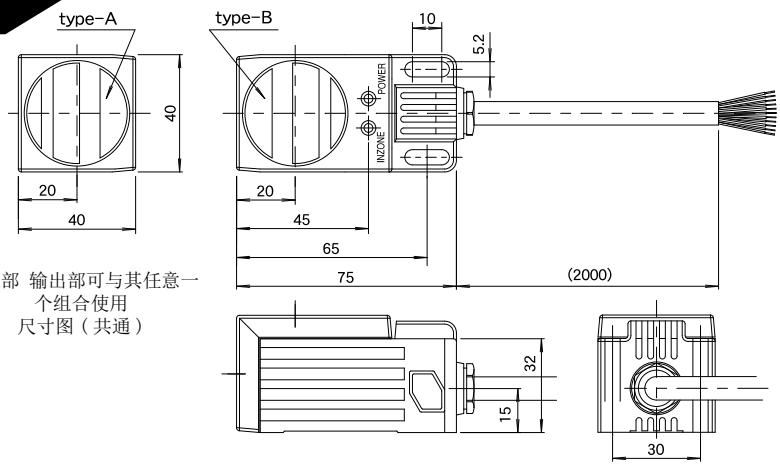

传送部 输出部可与其任意一个组合使用
尺寸图（共通）

RGPT-4008 和 RGPE-4008 的组合

传送面 A 和 B 可以如下进行组合使用。

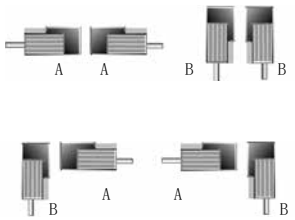

连线图	C004/P.95

传送部

型号	NPN / PNP	RGPT-4008-V1220A/B*-PU-01

驱动电压	12V ±1.5V DC
驱动电流	≦ 200mA
输入通道数	8 点
使用环境温度	0...+50℃
防护等级	IP67
连接电缆	PUR / φ7.7 , 2x0.5mm² + 9x0.18mm² [RB]

材料	本体外壳：铝（ 金属部分） 传送面：ABS+PBT（树脂部分）
重量	本体 220g ＋电缆 75 g × 1 m
传送范围※2	距离：3...8mm / 轴偏：±3mm

可使用传感器　　请使用满足左表条件的传感器。

电源电压	12V DC	消耗电流的合计	≦ 200mA
剩余电压	≦ 3.5V	负载电流	---

※1　设置条件示意图请参见 P106 图 B。
※2　使用时，请参阅《产品手册》。

输出部

型号	NPN 输出	RGPE-4008-V1220NA/B*-PU-02
	PNP 输出	RGPE-4008-V1220PA/B*-PU-02

电源电压	24V DC ±10%（含波纹）
消耗电流	≦ 500mA
输出通道数	8 路信号 +1 路（入域）
负载电流	≦ 50mA/1 输出
响应频率	60Hz
LED 显示	入域指示（黄）/ 电源表示（绿）
防护等级	IP67
连接电缆	PUR / φ7.7 , 2x0.5mm² + 9x0.18mm² [RB]

材料	本体外壳：铝（ 金属部分） 传送面：ABS+PBT（树脂部分）
重量	本体 220g ＋轴偏 75g× 2 m
备注	* 传送面可以选择正面 (A) 或顶面 (B)。

设置条件※1　为避免周围金属物的影响及产品间的相互干扰，请务必在下表所示条件下进行设置。

A(mm)	B(mm)	C(mm)
40	40	300

TSLOT 形
传送距离：2...5mm

传送部

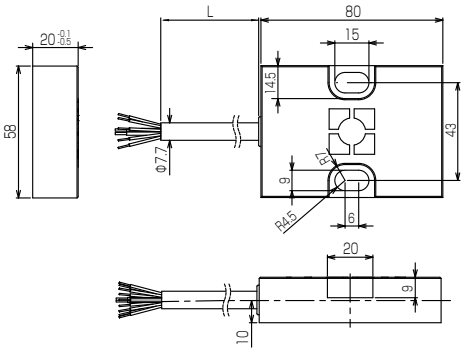

输出部

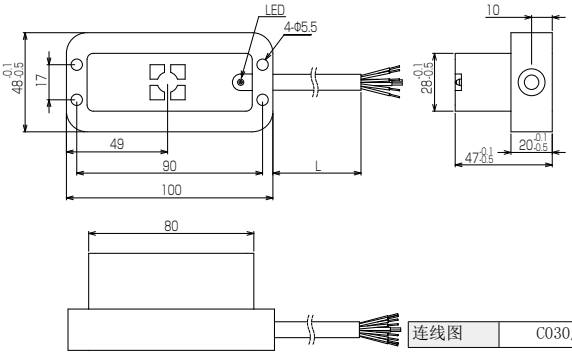

连线图	C030/P.97

传送部		
型号	NPN	RPT8-TSLOT-PU-01
	PNP	

驱动电压	12V ±1.5V DC
驱动电流	≦ 150mA
输入通道数	8 点
使用环境温度	0...+50℃
防护等级	IP67
连接电缆	PUR / φ7.7，2x21AWG+9x25AWG [RB]

材料	PBT
重量	本体 130g ＋电缆 70 g × 1 m
传送范围 ※2	距离：2...5mm / 轴偏：±3mm

输出部		
型号	NPN 输出	RPE8-TSLOTN-PU-02
	PNP 输出	RPE8-TSLOTP-PU-02

电源电压	24V DC ±10%（含波纹）
消耗电流	≦ 400mA
输出通道数	8 路信号 +1 路（入域）
负载电流	≦ 50mA/1 输出
响应频率	60Hz
LED 显示	INZONE 指示
防护等级	IP67
连接电缆	PUR / φ7.7，2x21AWG+9x25AWG [RB]

材料	PBT
重量	本体 250g ＋轴偏 70g× 2 m

可使用传感器　请使用满足左表条件的传感器。

请使用满足左表条件的传感器。

电源电压	12V DC	消耗电流的合计	≦ 150mA
剩余电压	≦ 3.5V	负载电流	---

※1　设置条件示意图请参见 P107 图 K。
※2　使用时，请参阅《产品手册》。

设置条件 ※1　为避免周围金属物的影响及产品间的相互干扰，请务必在下表所示条件下进行设置。

A(mm)	B(mm)	C(mm)	D(mm)
5	16	20	200

输出部必须安装于 T 形槽中。

外形尺寸：80 x 80
传送距离：2...22mm

传送部、输出部尺寸图（共通）

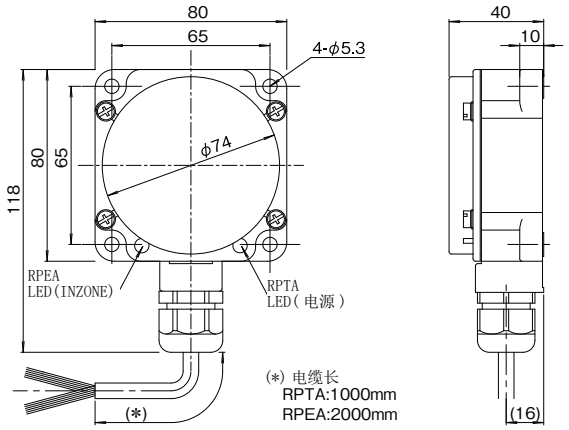

连线图	C003/P.94

传送部		
型号	NPN	RPTA-8015-PU-01
	PNP	

驱动电压	12V ± 1.5V DC
驱动电流 ※2	≦ 100mA
输入通道数	8 点
使用环境温度	0...+50℃
防护等级	IP67
连接电缆	PUR / φ7.9，12x0.18mm² [RB]

材料	本体外壳：尼龙		
	传送面：尼龙		
重量	本体 440g ＋电缆 80 g × 1 m		
传送范围 ※2	传送距离	2...22mm	4...15mm
	允许轴偏	±12mm	±10mm
	驱动电流	≦ 50mA	≦ 100mA

输出部		
型号	NPN 输出	RPEA-8015N-PU-02
	PNP 输出	RPEA-8015P-PU-02

电源电压	24V DC ±5%（含波纹）
消耗电流	≦ 300mA
输出通道数	8 路信号 +1 路（入域）
负载电流	≦ 50mA/1 输出
响应频率	30Hz
LED 显示	入域表示（黄） 电源指示（绿）
防护等级	IP67
连接电缆	PUR / φ7.9，12x0.18mm² [RB]

材料	本体外壳：尼龙
	传送面：尼龙
重量	本体 440g ＋轴偏 80g× 2 m

可使用传感器　请使用满足左表条件的传感器。

电源电压	12V DC	消耗电流的合计	≦ 100mA
剩余电压	≦ 3.5V	负载电流	---

※1　设置条件示意图请参见 P106 图 C。
※2　驱动电流随传送距离、轴偏而变化。
使用时，请参阅《产品手册》。

设置条件 ※1　为避免周围金属物的影响及产品间的相互干扰，请务必在下表所示条件下进行设置。

A(mm)	B(mm)	C(mm)
20	40	200

■直流 3 线式规格

■上段：扁平形 / 4 路传送型
■下段：扁平形 / 12 路传送型

外形尺寸 35 x 35 x 15
传送距离：0...3mm

传送部

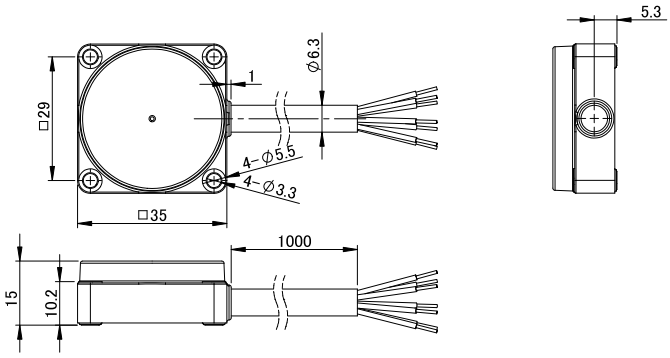

输出部

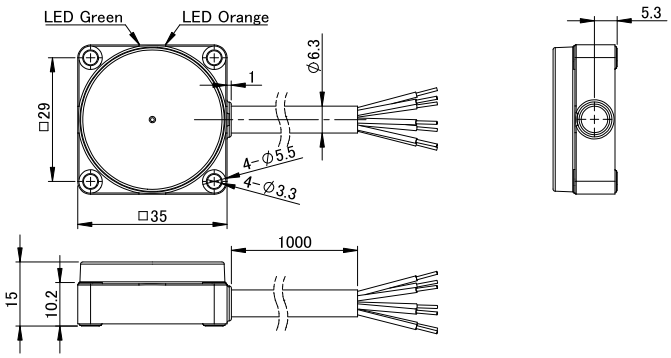

连线图	C028/P.96

传送部

型号	NPN / PNP	RS04T-F1-PU-01

驱动电压	12V ±1.5V DC
驱动电流 ※2	≦ 60mA
输入通道数	4 点
使用环境温度	0...+50℃
防护等级	IP67
连接电缆	PUR / Φ6.3，7x0.259mm² [RB]

材料	ABS		
重量	本体 25g ＋电缆 60 g × 1 m		
传送范围 ※2	传送距离	0...3mm	0...2mm
	允许轴偏	±2mm	±1mm
	驱动电流	≦ 30mA	≦ 60mA

可使用传感器　　请使用满足下表条件的传感器。

电源电压	12V DC	消耗电流的合计	≦ 60mA
剩余电压	≦ 3.5V	负载电流	---

※1　设置条件示意图请参见 P107 图 J。
※2　驱动电流随传送距离、轴偏而变化。
　　使用时，请参阅《产品手册》。

输出部

型号	NPN 输出	RS04E-F1N-PU-02
	PNP 输出	RS04E-F1P-PU-02

电源电压	24V DC ±10%（含波纹）
消耗电流	≦ 200mA
输出通道数	4 路信号 +1 路（入域）
负载电流	≦ 50mA/1 输出
响应频率	60Hz
LED 显示	状态灯（绿）、INZONE（橙）
防护等级	IP67
连接电缆	PUR / Φ6.3，7x0.259mm² [RB]

材料	ABS
重量	本体 25g ＋轴偏 60g× 2 m

设置条件 ※1　　为避免周围金属物的影响及产品间的相互干扰，请务必在下表所示条件下进行设置。

A(mm)	B(mm)	C(mm)
20	15	110

允许单侧紧贴金属物.

外形尺寸：45 x 45 x 25
传送距离：2...5mm

传送部

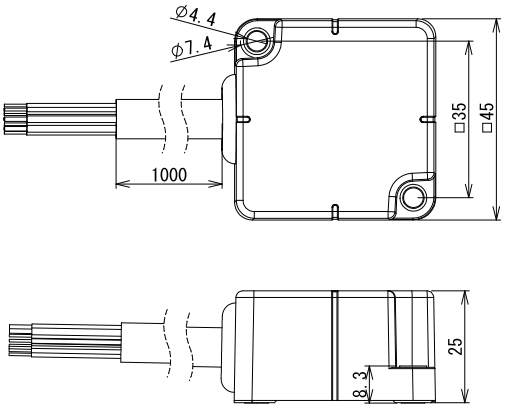

输出部

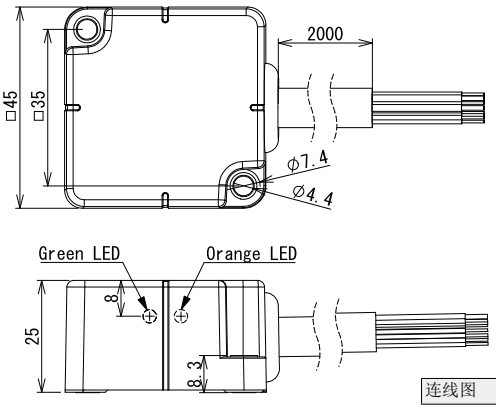

连线图	C029/P.96

传送部

型号	NPN / PNP	RS12T-422-PU-01

驱动电压	12V ±1.5V DC
驱动电流	≦ 230mA
输入通道数	12 点
使用环境温度	0...+50℃
防护等级	IP67
连接电缆	PUR / Φ8.6，2x0.5mm² + 13x0.18mm² [RB]

材料	ABS
重量	本体 75g ＋电缆 105 g × 1 m
传送范围 ※2	距离：2...5mm / 轴偏：±3mm

可使用传感器　　请使用满足下表条件的传感器。

电源电压	12V DC	消耗电流的合计	≦ 230mA
剩余电压	≦ 3.5V	负载电流	---

※1　设置条件示意图请参见 P107 图 J。
※2　使用时，请参阅《产品手册》。

输出部

型号	NPN 输出	RS12E-422N-PU-02
	PNP 输出	RS12E-422P-PU-02

电源电压	24V DC ±10%（含波纹）
消耗电流	≦ 600mA
输出通道数	12 点
负载电流	≦ 50mA/1 输出
响应频率	60Hz
LED 显示	状态指示（绿）、输出指示（橙）
防护等级	IP67
连接电缆	PUR / Φ8.6，2x0.5mm² + 13x0.18mm² [RB]

材料	ABS
重量	本体 80g ＋轴偏 105g× 2 m

设置条件 ※1　　为避免周围金属物的影响及产品间的相互干扰，请务必在下表所示条件下进行设置。

A(mm)	B(mm)	C(mm)
30	23	250

允许单侧紧贴金属物.

外形尺寸：50 x 50 x 30
传送距离：2...4mm

电缆从背面引出规格
＜标准形＞

传送部

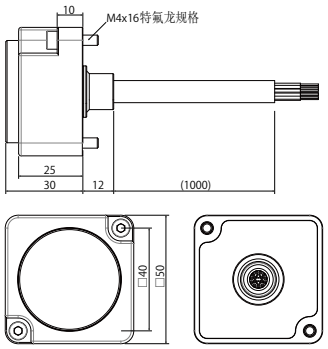

输出部

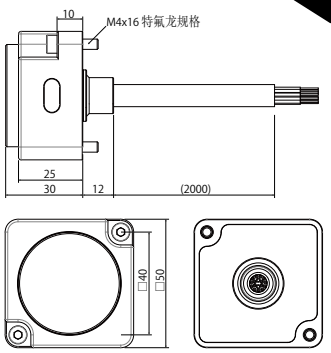

传送部（标准形）		
型号	NPN	RS12T-TF423A-PU-01
	PNP	

输出部（标准形）		
型号	NPN 输出	RS12E-TF423AN-PU-02
	PNP 输出	RS12E-TF423AP-PU-02

＜电缆线保护形＞

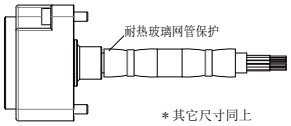

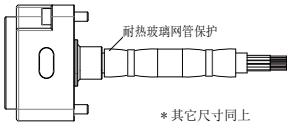

连接电缆：PUR / φ8.6，2x0.5mm² + 13+x0.18mm²
耐热玻璃网管进行防护

传送部（电缆保护形）		
型号	NPN	RS12T-TF423A-TP-01
	PNP	

连接电缆：PUR / φ8.6，2x0.5mm² + 13+x0.18mm²
耐热玻璃网管进行防护

输出部（电缆保护形）		
型号	NPN 输出	RS12E-TF423AN-TP-02
	PNP 输出	RS12E-TF423AP-TP-02

电缆从侧面引出规格
＜标准形＞

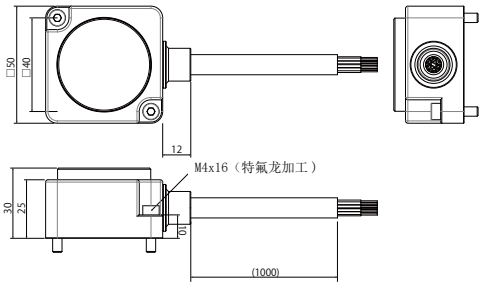

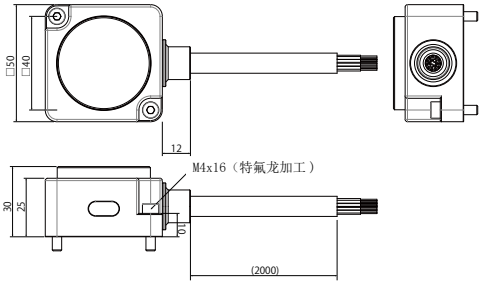

传送部（标准形）		
型号	NPN	RS12T-TF423B-PU-01
	PNP	

输出部（标准形）		
型号	NPN 输出	RS12E-TF423BN-PU-02
	PNP 输出	RS12E-TF423BP-PU-02

＜电缆线保护形＞

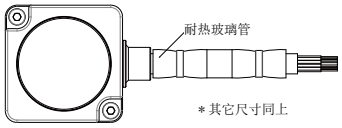

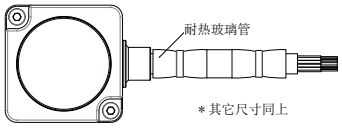

连接电缆：PUR / φ8.6，2x0.5mm² + 13+x0.18mm²
耐热玻璃网管进行防护

传送部（电缆保护形）		
型号	NPN	RS12T-TF423B-TP-01
	PNP	

连接电缆：PUR / φ8.6，2x0.5mm² + 13+x0.18mm²
耐热玻璃网管进行防护

输出部（电缆保护形）		
型号	NPN 输出	RS12E-TF423BN-TP-02
	PNP 输出	RS12E-TF423BP-TP-02

■共通规格

驱动电压	12V ± 1.5V DC
驱动电流	≦ 230mA
输入通道数	12 点
使用环境温度	0...+50℃
防护等级	IP67
连接电缆	PUR / φ8.6，2x0.5mm² + 13x0.18mm² [RB]

材料	通信面：PTFE 本体：黄铜 +PTFE 涂层
重量	电缆从背面引出规格 本体 262g ＋电缆 105g / m 电缆从侧面引出规格 本体 256g+ 电缆 105g / m
传送范围※2	距离：2...4mm / 轴偏：±3mm

电源电压	24V DC ±10%（含波纹）
消耗电流	≦ 600mA
输出通道数	12 路信号 +1 路（入域）
负载电流	≦ 50mA/1 输出
响应频率	60Hz
LED 显示	状态指示（绿）/ 输出指示（橙）
防护等级	IP67
连接电缆	PUR / φ8.6，2x0.5mm² + 13x0.18mm² [RB]

材料	通信面：PTFE 本体：黄铜 +PTFE 涂层
重量	电缆从背面引出规格 本体 262g ＋电缆 105g / m 电缆从侧面引出规格 本体 256g+ 电缆 105g / m

连线图　C029/P.96

可使用传感器　请使用满足下表条件的传感器。

电源电压	12V DC	消耗电流的合计	≦ 230mA
剩余电压	≦ 3.5V	负载电流	---

※1　设置条件示意图请参见 P107 图 J。
※2　使用时，请参阅《产品手册》。

设置条件※1　为避免周围金属物的影响及产品间的相互干扰，请务必在下表所示条件下进行设置。

A(mm)	B(mm)	C(mm)
30	23	250

允许单侧紧贴金属物 .

■直流 3 线式规格　■ 8 路传送型 /24V 规格

外形尺寸：M30
传送距离：2...5mm

传送部　　输出部

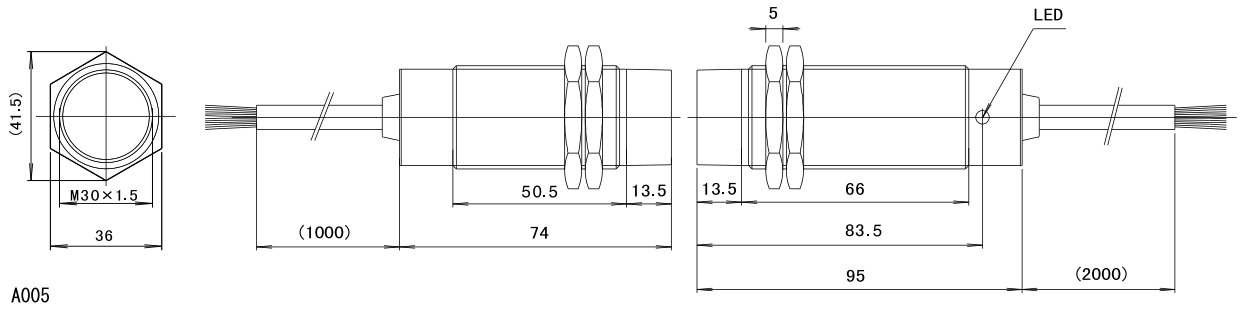

连线图	C030/P.97

传送部

型号	NPN / PNP	RPT8-3005-PU-01

驱动电压	20...26V DC
驱动电流	≦ 80mA
输入通道数	8 点
使用环境温度	0...+50℃
防护等级	IP67
连接电缆	PUR / φ7.7 , 2x21AWG + 9x25AWG [RB]

材料	外壳：镀镍黄铜
	通信面： 尼龙 12
重量	本体 150g ＋电缆 70 g × 1 m
传送范围 ※2	距离：2...5mm / 轴偏：±3mm

可使用传感器　　请使用满足下表条件的传感器。

电源电压	22V DC	消耗电流的合计	≦ 80mA
剩余电压	≦ 8V	负载电流	---

※1　设置条件示意图请参见 P106 图 A。
※2　使用时，请参阅《产品手册》。

输出部

型号	NPN 输出	RPE8-3005N-PU-02
	PNP 输出	RPE8-3005P-PU-02

电源电压	24V DC ±10%（含波纹）
消耗电流	≦ 400mA
输出通道数	8 路信号 +1 路（入域）
负载电流	≦ 50mA/1 输出
响应频率	60Hz
LED 显示	INZONE 指示
防护等级	IP67
连接电缆	PUR / φ7.7 , 2x21AWG + 9x25AWG [RB]

材料	外壳：镀镍黄铜
	通信面： 尼龙 12
重量	本体 200g ＋轴偏 70g× 2 m

设置条件 ※1　为避免周围金属物的影响及产品间的相互干扰，请务必在下表所示条件下进行设置。

A(mm)	B(mm)	C(mm)
30	20	200

外形尺寸：90 x 90
传送距离：4...12mm

传送部、输出部尺寸图（共通）

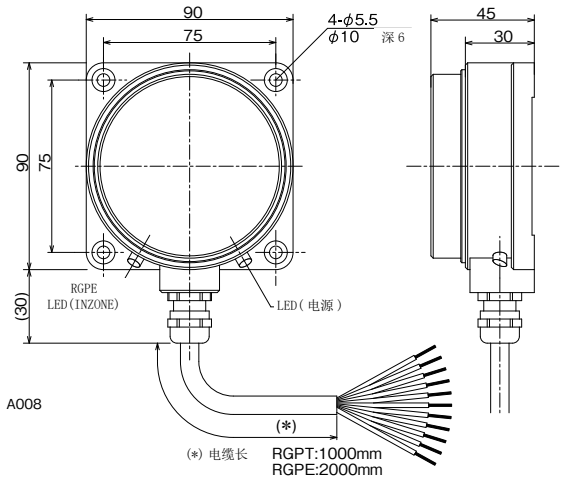

连线图	C004/P.95

传送部

型号	NPN / PNP	RGPT-9012-V2430-PU-01

驱动电压	24V ± 1.5V DC
驱动电流	≦ 300mA
输入通道数	8 点
使用环境温度	0...+50℃
防护等级	IP67
连接电缆	PUR / φ7.7，2x0.5mm² + 9x0.18mm² [RB]

材料	外壳：铝+ 防蚀铝处理（金属部分）
	传送面：ABS+PBT（树脂部分）
重量	本体 650 g ＋电缆 80g× 1 m
传送范围 ※2	距离：4...12mm 轴偏：±7mm

可使用传感器　　请使用满足下表条件的传感器。

电源电压	24V DC	消耗电流的合计	≦ 300mA
剩余电压	≦ 6V	负载电流	---

※1　设置条件示意图请参见 P106 图 D。
※2　使用时，请参阅《产品手册》。

输出部

型号	NPN 输出	RGPE-9012-V2430N-PU-02
	PNP 输出	RGPE-9012-V2430P-PU-02

电源电压	24V DC ±10%（含波纹）
消耗电流	≦ 1A
输出通道数	8 路信号 +1 路（入域）
负载电流	≦ 50mA/1 输出
响应频率	60Hz
LED 显示	入域表示（黄） 电源指示（绿）
防护等级	IP67
连接电缆	PUR / φ7.7 , 2x0.5mm² + 9x0.18mm² [RB]

材料	防蚀铝处理（金属部分）
	传送面：ABS+PBT（树脂部分）
重量	本体 650g ＋轴偏 80g× 2 m

设置条件 ※1 为避免周围金属物的影响及产品间的相互干扰，请务必在下表所示条件下进行设置。

A(mm)	B(mm)	C(mm)
50	45	300

终端分路器型
8 路传送

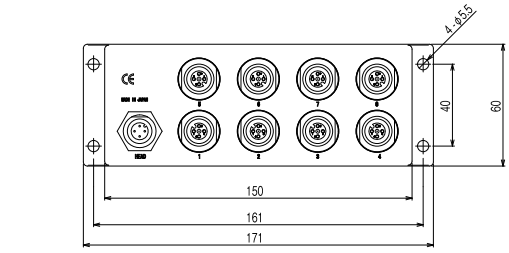

A069

本图所示尺寸为下列连接器 1 形。

连线图	C025/P.101

传送部 / 终端分路器		
型号	连接头 1 形	RS8TA-222P-S04
	连接头 2 形	RS8T-222P-S04

适用传感器	直流 3 线式 PNP 型（M12/4 极连接器、1:+,3:-,4:SI）
驱动电压	12V DC ± 10%
驱动电流	150mA （随传送距离和轴偏而变化，参照下一页的传送域分布图）
使用环境温度	0...+50℃
防护等级	IP67
连接	传感器：M12 连接器（孔）x 8
	传送头：M12 连接器（针）x 1
材料	本体外壳：PPS
重量	600 g
备注	未使用的连接头请使用专用保护套进行保护（需单独定购）（型号：PROT-M12）。

连接头类型（接检测传感器的弯角连接器）

当使用弯角航空插头与分路器连接时，面对连接面、定位条应位于下图的位置。

1 :RS8TA-222_ 适用连接器　　2 :RS8T-222_ 适用连接器

可使用传感器　请使用满足下表条件的传感器。

电源电压	12V DC	消耗电流	≦ 150mA
剩余电压	≦ 3.5V	负载电流	---

传感器用连接头的引脚图

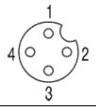

1：+
2：
3：-
4：SI

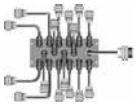

与弯角连接器连接时，电缆请按照左图的方向放置。

如果使用直线形航空插头，所有终端分路器均可使用。

外形尺寸：M30
传送距离：2...8mm

传送头　　输出部

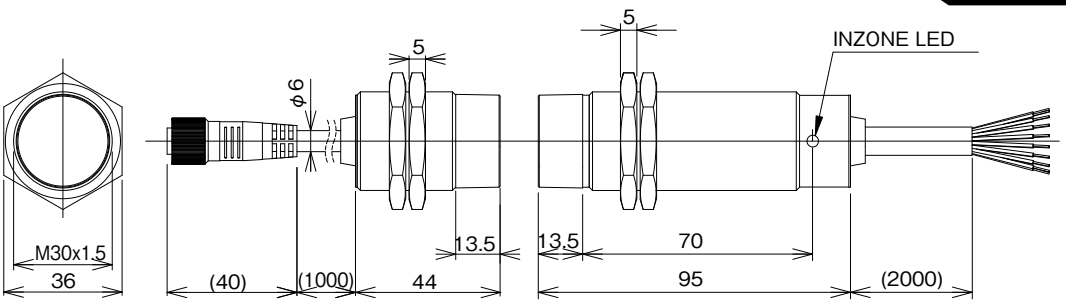

A057

连线图	C025/P.101

传送头		
型号	与终端分路器连接	RSH8T-030-PU-CP1.0

驱动电压	22V ± 1.5V DC
驱动电流	120mA
对应终端分路器	RS8TA-222_-S04、RS8T-222_-S04
使用环境温度	0...+50℃
防护等级	IP67
连接电缆	M12 带连接头电缆（1m、3m、5m）

材料	本体外壳：镀镍黄铜
	传送面：尼龙
重量	主体 120 g + 电缆 50 g x 1m
传送范围※2	距离：2...8mm
	轴偏：±3mm

耐焊渣规格		
型号	与终端分路器连接	RSH8T-TF030-PU-CP1.0
	材料	主体：氟树脂外壳传送面：氟树脂

※1　设置条件示意图请参见 P106 图 A。
※2　使用时，请参阅《产品手册》。

输出部		
型号	NPN 输出	RSH8E-030N-PU-02
	PNP 输出	RSH8E-030P-PU-02

电源电压	24V DC ±10%（含波纹）
消耗电流	≦ 500mA
输出通道数	8 路信号 +1 路（入域）
负载电流	≦ 50mA/1 输出
响应频率	20Hz
LED 显示	INZONE 指示
防护等级	IP67
连接电缆	PUR/φ7.7、2x0.5mm²+9x0.18mm²[RB]

材料	本体外壳：镀镍黄铜
	传送面：尼龙
重量	主体 160 g + 电缆 75 g x 2m

耐焊渣规格		
型号	NPN	RSH8E-TF030N-PU-02
	PNP	RSH8E-TF030P-PU-02
	材料	主体：氟树脂外壳传送面：氟树脂

设置条件※1　为避免周围金属物的影响及产品间的相互干扰，请务必在下表所示条件下进行设置。

A(mm)	B(mm)	C(mm)
30	30	160

■直流 3 线式规格　■终端分路器型 / 16 路传送型

终端分路器型
16 路传送　24V 规格

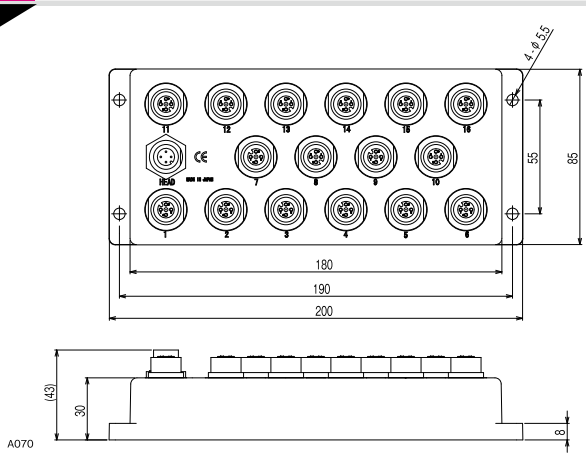

本图所示尺寸为下列连接器 1 形。

连线图	C026/P.101

传送部 / 终端分路器		
型号	连接头 1 形	RS16TA-211P-S04
	连接头 2 形	RS16T-211P-S04

适用传感器	直流 3 线式 PNP 型（M12/4 极连接器、1:+,3:-,4:SI）
驱动电压	12V DC ± 10%
驱动电流	150mA （随传送距离和轴偏而变化，参照下一页的传送域分布图）
使用环境温度	0...+50℃
防护等级	IP67
连接	传感器：M12 连接器（孔）x 16
	传送头：M12 连接器（针）x 1
材料	本体外壳：PPS
重量	1000 g
备注	未使用的连接头请使用专用保护套进行保护（需单独定购）（型号：PROT-M12）。

可使用传感器	请使用满足下表条件的传感器。		
电源电压	12V DC	消耗电流	≦ 150mA
剩余电压	≦ 3.5V	负载电流	---

传感器用连接头的引脚图	1：+ 2： 3：- 4：SI

连接头类型（接检测传感器的弯角连接器）

当使用弯角航空插头与分路器连接时，面对连接面、定位条应位于下图的位置。

1 :RS16TA-211_适用连接器　　2 :RS16T-211_适用连接器

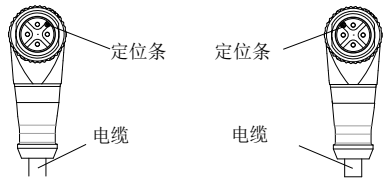

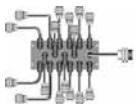

与弯角连接器连接时，电缆请按照左图的方向放置。

如果使用直线形航空插头，所有终端分路器均可使用。

外形尺寸：M30
传送距离：2...8mm

传送头　　输出部

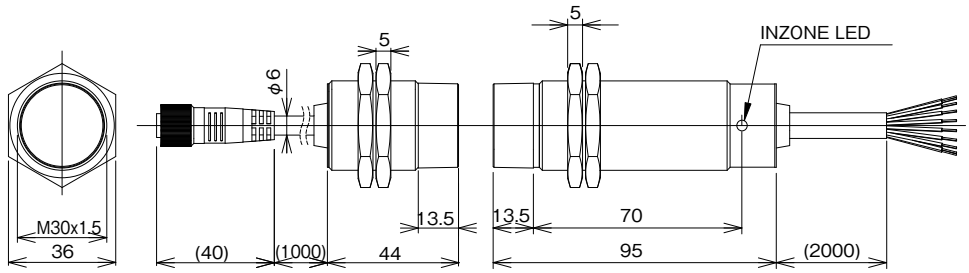

A057

连线图	C026/P.101

传送头		
型号	与 12V 规格终端分路器连接	RSH16T-030-PU-CP1.0

驱动电压	22V ± 1.5V DC
驱动电流	120mA
对应终端分路器	RS16TA-211_-S04、RS16T-211_-S04
使用环境温度	0...+50℃
防护等级	IP67
连接电缆	M12 带连接头电缆（1m、3m、5m）

材料	本体外壳：镀镍黄铜
	传送面：尼龙
重量	主体 120 g + 电缆 50 g x 1m
传送范围※2	距离：2...8mm 轴偏：±3mm

耐焊渣规格	型号	12V 用终端分路器连接	RSH16T-TF030-PU-CP1.0
		材料	主体：氟树脂外壳传送面：氟树脂

※1　设置条件示意图请参见 P106 图 A。
※2　使用时，请参阅《产品手册》。

输出部		
型号	NPN 输出	RSH16E-030N-PU-02
	PNP 输出	RSH16E-030P-PU-02

电源电压	24V DC ±10%（含波纹）
消耗电流	≦ 500mA
输出通道数	16 路信号 +1 路（入域）
负载电流	≦ 50mA/1 输出
响应频率	20Hz
LED 显示	INZONE 指示
防护等级	IP67
连接电缆	PUR/φ8.5、2x0.5mm²+17x0.18mm² [RB]

材料	本体外壳：镀镍黄铜
	传送面：尼龙
重量	主体 160 g + 电缆 110 g x 2m

耐焊渣规格	型号	NPN	RSH16E-TF030N-PU-02
		PNP	RSH16E-TF030P-PU-02
		材料	主体：氟树脂外壳传送面：氟树脂

设置条件※1　为避免周围金属物的影响及产品间的相互干扰，请务必在下表所示条件下进行设置。

A(mm)	B(mm)	C(mm)
30	30	160

终端分路器型
16 路传送　12V 规格

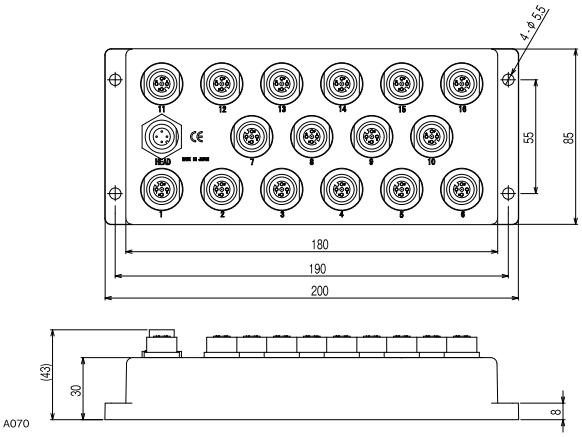

本图所示尺寸为下列连接器 1 形。

连线图	C026/P.101

传送部 / 终端分路器		
型号	连接头 1 形	RS16TB-211P-S04
	连接头 2 形	

适用传感器	直流 3 线式 PNP 型（M12/4p 连接器，1:+,3:-,4:SI）
驱动电压	24V ± 1.5V DC
驱动电流	300mA、550mA（随传送距离和轴偏而变化，参照下一页的传送域分布图）
使用环境温度	0...+50℃
防护等级	IP67
连接	传感器：M12 连接器（孔）x 16
	传送头：M12 连接器（针）x 1
材料	本体外壳：PPS
重量	1000 g
附属物	EMC 夹扣磁环
备注	未使用的连接头请使用专用保护套进行保护（需单独定购）（型号：PROT-M12）。

连接头类型（接检测传感器的弯角连接器）

当使用弯角航空插头与分路器连接时，
面对连接面、定位条应位于下图的位置。

1 :RS16TB-211_适用连接器

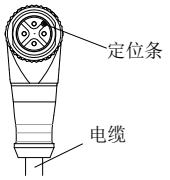

可使用传感器

请使用满足下表条件的传感器。

电源电压	24V DC	消耗电流	≦ 550mA
剩余电压	≦ 6V	负载电流	---

传感器用连接头的引脚图

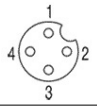

1：+
2：
3：-
4：SI

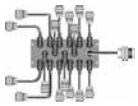

与弯角连接器连接时，
电缆请按照左图的方向放置。

外形尺寸：M30
传送距离：0...5mm

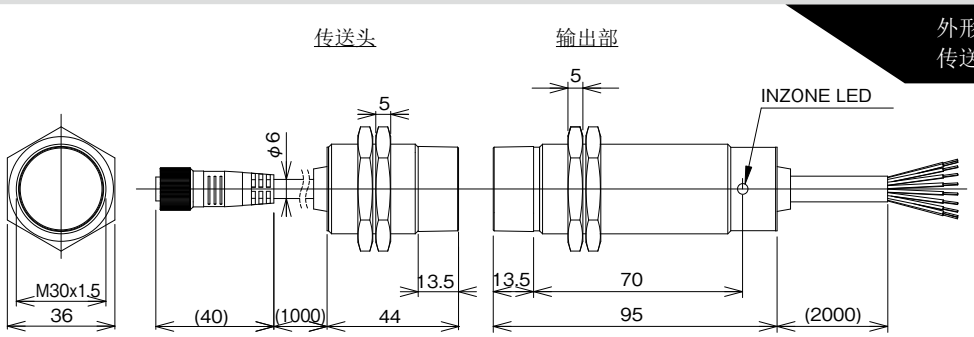

连线图	C026/P.101

传送头		
型号	与 24V 规格终端分路器连接	RSH16TB-030-PU-CP1.0

对应终端分路器	RS16TB-211P-S04
驱动电流 ※2	≦ 550mA
使用环境温度	0...+50℃
防护等级	IP67
连接电缆	M12 带连接头电缆（1m、3m、5m）

材料	本体外壳：镀镍黄铜		
	传送面：尼龙		
重量	本体 120 g + 电缆 50 g x 1m		
传送范围 ※2	传送距离	0...5mm	2...5mm
	允许轴偏	±2.5mm	±2.5mm
	驱动电流	≦ 300mA	≦ 550mA

※1　设置条件示意图请参见 P107 图 M。
※2　驱动电流随传送距离、轴偏而变化。
　　使用时，请参阅《产品手册》。

输出部		
型号		
	PNP 输出	RSH16EB-030P-PU-02

电源电压	24V DC ±5%（含波纹）
消耗电流	≦ 1A
输出通道数	16 路信号 +1 路（入域）
负载电流	≦ 50mA/1 输出
响应频率	20Hz
LED 显示	入域、出域、温度异常、短路（由闪烁频率区分）
防护等级	IP67
连接电缆	PUR/φ8.6、2x21AWG+17x25AWG [RB]

材料	本体外壳：镀镍黄铜
	传送面：尼龙
重量	主体 160 g + 电缆 110 g x 2m

设置条件 ※1

为避免周围金属物的影响及产品间的相互干扰，请务必在下表所示条件下进行设置。

A(mm)	B(mm)	C(mm)	D(mm)
40	20	160	20

■直流 2 线式规格　　■ 1 路传送型

外形尺寸：M12
传送距离： 0...2 mm

传送部　　输出部

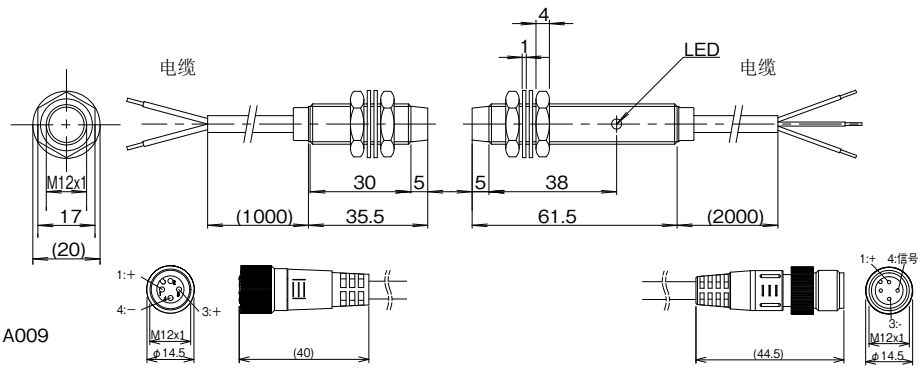

A009

预配连接头　　预配连接头

连线图	C006/P.98

传送部	电缆	预配连接头
型号 DC 2-wire	RPT-1202D-PU-01	RPT-1202D-PU-CP0.3

驱动电压	12V ±1.5V DC
驱动电流	5mA
输入通道数	1 点
使用环境温度	0...+50℃
防护等级	IP67
连接电缆	PUR / φ5 ，2x0.34mm²

材料	外壳：镀镍黄铜 通信面： 尼龙 12
重量	本体 30 g +电缆 25 g x 1m /+连接头电缆 30cm 30g
传送范围※2	距离：0...2mm / 轴偏：±1mm

输出部		电缆	预配连接头
型号	NPN 输出	RPE-1202N-PU-02	RPE-1202N-PU-CP0.3
	PNP 输出	RPE-1202P-PU-02	RPE-1202P-PU-CP0.3

电源电压	24V DC ±10%（含波纹）
消耗电流	≦ 70mA
输出通道数	1 点
负载电流	≦ 50mA
响应频率	25Hz
LED 显示	输出指示
防护等级	IP67
连接电缆	PUR / φ5 ，3x0.34mm²

材料	外壳：镀镍黄铜 通信面： 尼龙 12
重量	本体 40 g +电缆 35 g x 2m /+连接头电缆 30cm 30g

可使用传感器　　请使用满足下表条件的传感器。

电源电压	12V DC	最小负载电流	≦ 5mA
剩余电压	≦ 3.5V	漏电流	≦ 1mA

设置条件※1 为避免周围金属物的影响及产品间的相互干扰，请务必在下表所示条件下进行设置。

A(mm)	B(mm)	C(mm)
12	12	100

※1　设置条件示意图请参见 P106 图 A。
※2　使用时，请参阅《产品手册》。

尺寸：M18
传送距离：0...4mm

传送部　　输出部

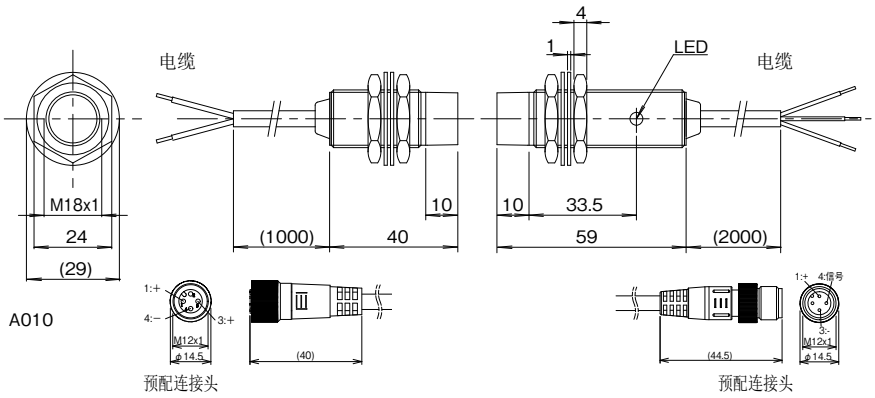

A010

预配连接头　　预配连接头

连线图	C006/P.98

传送部	电缆	预配连接头
型号 DC 2-wire	RPT-1804D-PU-01	RPT-1804D-PU-CP0.3

驱动电压	12V ±1.5V DC
驱动电流	5mA
输入通道数	1 点
使用环境温度	0...+50℃
防护等级	IP67
连接电缆	PUR / φ5 ，2x0.34mm²

材料	外壳：镀镍黄铜 通信面： 尼龙 12
重量	本体 45g+ 电缆 35g x 1m/+连接头电缆 30cm 30g
传送范围※2	距离：0...4mm 轴偏：±3mm

输出部		电缆	预配连接头
型号	NPN 输出	RPE-1804N-PU-02	RPE-1804N-PU-CP0.3
	PNP 输出	RPE-1804P-PU-02	RPE-1804P-PU-CP0.3

电源电压	24V DC ±5%（含波纹）
消耗电流	≦ 150mA
输出通道数	1 点
负载电流	max.50mA
响应频率	25Hz
LED 显示	输出指示
防护等级	IP67
连接电缆	PUR / φ5 ，3x0.34mm²

材料	外壳：镀镍黄铜 通信面： 尼龙 12
重量	本体 60g+ 电缆 35g x 2m/+连接头电缆 30cm 30g

耐焊渣规格		电缆	预配连接头
型号	DC 2-wire	RPT-TF1804D-PU-01	RPT-TF1804D-PU-CP0.3
	材料	主体：氟树脂外壳传送面：氟树脂	

耐焊渣规格		电缆	预配连接头
型号	NPN	RPE-TF1804N-PU-02	RPE-TF1804N-PU-CP0.3
	PNP	RPE-TF1804P-PU-02	RPE-TF1804P-PU-CP0.3
	材料	主体：氟树脂外壳传送面：氟树脂	

可使用传感器　　请使用满足下表条件的传感器。

电源电压	12V DC	最小负载电流	≦ 5mA
剩余电压	≦ 3.5V	漏电流	≦ 1mA

设置条件※1 为避免周围金属物的影响及产品间的相互干扰，请务必在下表所示条件下进行设置。

A(mm)	B(mm)	C(mm)
20	15	110

※1　设置条件示意图请参见 P106 图 A。
※2　使用时，请参阅《产品手册》。

外形尺寸：M30
传送距离：1...8mm

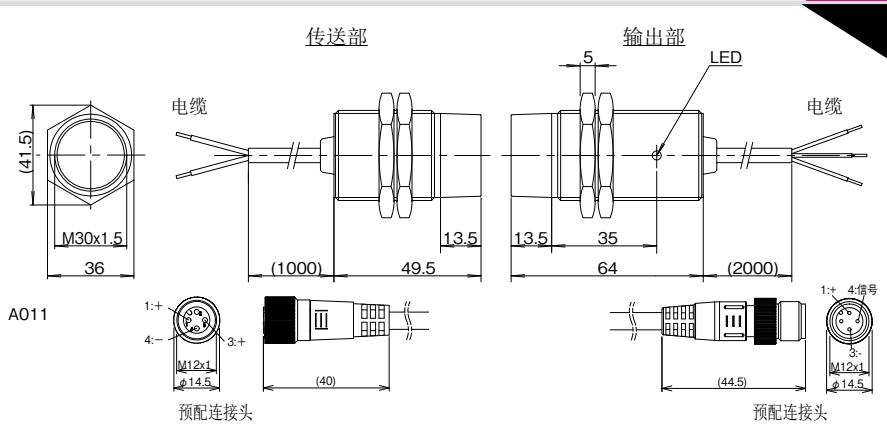

连线图	C006/P.98

传送部		电缆	预配连接头
型号	DC 2-wire	RPT-3008D-PU-01	RPT-3008D-PU-CP0.3

驱动电压	12V ±1.5V DC
驱动电流	5mA
输入通道数	1 点
使用环境温度	0...+50℃
防护等级	IP67
连接电缆	PUR / φ5 ，2x0.34mm²

材料	外壳：镀镍黄铜 通信面： 尼龙 12
重量	本 体 110g+ 电 缆 25g x 1m/+ 连接头电缆 30cm 30g
传送范围※2	距离：1...8mm 轴偏：±5mm

输出部		电缆	预配连接头
型号	NPN 输出	RPE-3008N-PU-02	RPE-3008N-PU-CP0.3
	PNP 输出	RPE-3008P-PU-02	RPE-3008P-PU-CP0.3

电源电压	24V DC ±5%（含波纹）
消耗电流	≦ 150mA
输出通道数	1 点
负载电流	≦ 50mA
响应频率	25Hz
LED 显示	输出指示
防护等级	IP67
连接电缆	PUR / φ5 ，3x0.34mm²

材料	外壳：镀镍黄铜 通信面： 尼龙 12
重量	本体 130g+ 电缆 35g x 2m/+ 连接头电缆 30cm 30g

耐焊渣规格		电缆	预配连接头
型号	DC 2-wire	RPT-TF3008D-PU-01	RPT-TF3008D-PU-CP0.3
	材料	主体：氟树脂外壳传送面：氟树脂	

耐焊渣规格		电缆	预配连接头
型号	NPN	RPE-TF3008N-PU-02	RPE-TF3008N-PU-CP0.3
	PNP	RPE-TF3008P-PU-02	RPE-TF3008P-PU-CP0.3
	材料	主体：氟树脂外壳传送面：氟树脂	

可使用传感器　请使用满足下表条件的传感器。

电源电压	12V DC	最小负载电流	≦ 5mA
剩余电压	≦ 3.5V	漏电流	≦ 1mA

※1　设置条件示意图请参见 P106 图 A。
※2　使用时，请参阅《产品手册》。

设置条件 ※1 为避免周围金属物的影响及产品间的相互干扰，请务必在下表所示条件下进行设置。

A(mm)	B(mm)	C(mm)
30	20	300

外形尺寸：50 x 25 x 10
传送距离：0...1.5mm

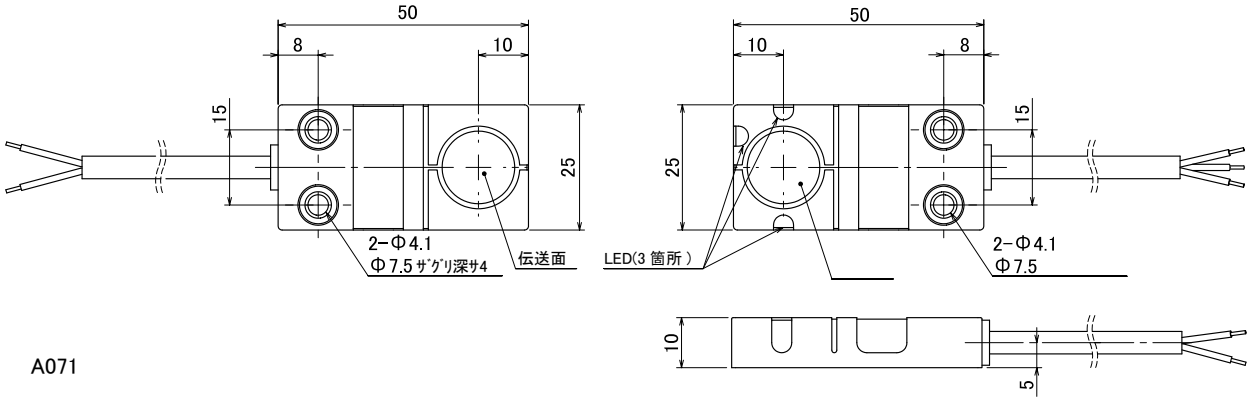

连线图	C006/P.98

传送部		
型号	DC 2-wire	RPT-F0D-PU-01

驱动电压	24V ± 1.5V DC
驱动电流	5mA
输入通道数	1 点
使用环境温度	0...+50℃
防护等级	IP67
连接电缆	PUR /φ4.5 ，2x0.34mm²

材料	本体外壳：ABS 背罩： 铝
重量	本体 20 g＋电缆 30g× 1 m
传送范围※2	距离：0...1.5mm 轴偏：±1mm

输出部		
型号	NPN 输出	RPE-F0N-PU-02
	PNP 输出	RPE-F0P-PU-02

电源电压	24V DC ±10%（含波纹）
消耗电流	≦ 70mA
输出通道数	1 点
负载电流	≦ 50mA
响应频率	25Hz
LED 显示	输出指示
防护等级	IP67
连接电缆	PUR / φ4.5 ，3x0.34mm²

材料	本体外壳：ABS 背罩： 铝
重量	本体 20g ＋轴偏 30g× 2 m

可使用传感器　请使用满足下表条件的传感器。

电源电压	12V DC	最小负载电流	≦ 5mA
剩余电压	≦ 3.5V	漏电流	≦ 1mA

※1　设置条件示意图请参见 P106 图 E。
※2　使用时，请参阅《产品手册》。

设置条件 ※1为避免周围金属物的影响及产品间的相互干扰，请务必在下表所示条件下进行设置。

A(mm)	B(mm)
10	100

除电缆连接口侧面以外的另 3 个侧面均可直接与周围金属接触安装。但是高度不能低于周围金属高度。另外，请保持电缆连接口侧面的开放空间。
但是，请保持电缆连接口侧面的开放空间。

■直流 2 线式规格　　■ 2 路传送型

尺寸：M18
传送距离：0.5...4mm

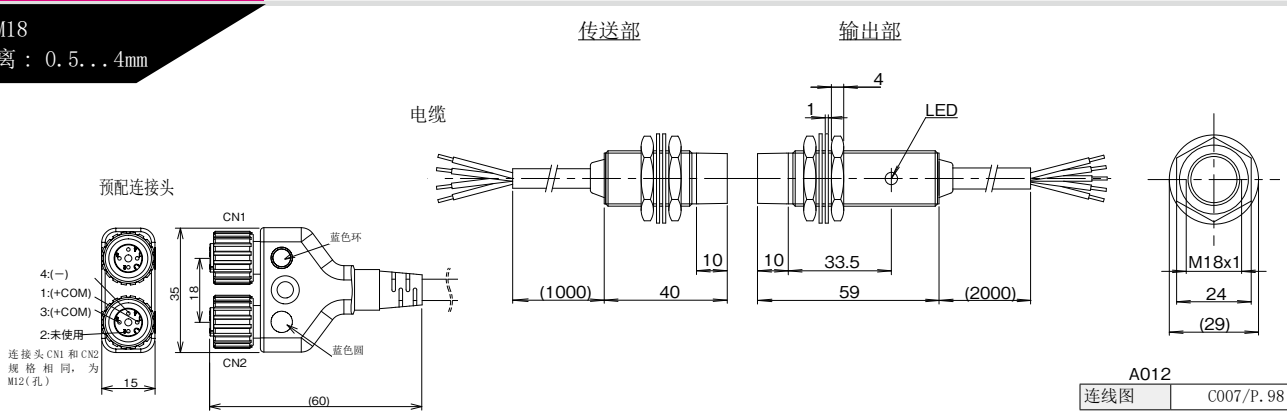

A012

连线图	C007/P.98

传送部	电缆	预配连接头
型号　DC 2-wire	RPT2-1804D-PU-01	RPT2-1804D-CP0.3

驱动电压	12V ±1.5V DC
驱动电流	5mA / 1 路
输入通道数	2 点
使用环境温度	0...+50℃
防护等级	IP67
连接电缆	电缆类型：PUR/ φ6，4x0.5mm2[RB] 预配连接器规格：PVC / φ6

材料	外壳：镀镍黄铜 通信面：　尼龙 12
重量	本体 50g+ 电缆 50g x 1m/+ 连接头电缆 30cm　80g
传送范围 ※2	距离：0.5...4mm 轴偏：±2.5mm

输出部		
型号	NPN 输出	RPE2-1804N-PU-02
	PNP 输出	RPE2-1804P-PU-02

电源电压	24V DC ±10%（含波纹）
消耗电流	≦ 150mA
输出通道数	2 路信号 +1 路（入域）
负载电流	≦ 50mA / 1 出力
响应频率	25Hz
LED 显示	INZONE 指示
防护等级	IP67
连接电缆	PUR / φ6.4，5x0.5mm²[RB]

材料	外壳：镀镍黄铜 通信面：　尼龙 12
重量	本体 60g+ 电缆 60g x 2m

耐焊渣规格		电缆	预配连接头
型号	DC 2-wire	RPT2-TF1804D-PU-01	RPT2-TF1804D-CP0.3
	材料	主体：氟树脂外壳传送面：氟树脂	

耐焊渣规格		
型号	NPN	RPE2-TF1804N-PU-02
	PNP	RPE2-TF1804P-PU-02
	材料	主体：氟树脂外壳传送面：氟树脂

可使用传感器　请使用满足下表条件的传感器。

电源电压	12V DC	最小负载电流	≦ 5mA
剩余电压	≦ 3.5V	漏电流	≦ 1mA

设置条件 ※1 为避免周围金属物的影响及产品间的相互干扰，请务必在下表所示条件下进行设置。

A(mm)	B(mm)	C(mm)
20	15	110

※1　设置条件示意图请参见 P106 图 A。
※2　使用时，请参阅《产品手册》。

外形尺寸：M30
传送距离：0.5...5mm

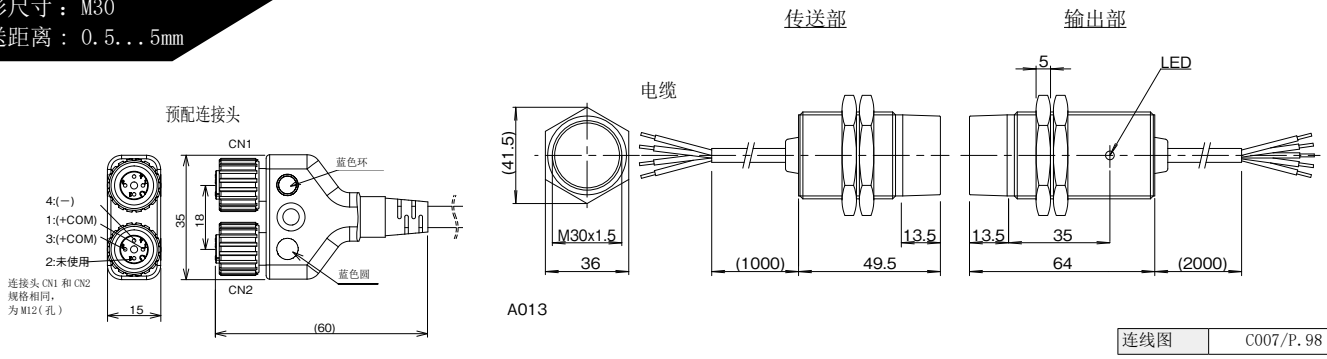

A013

连线图	C007/P.98

传送部	电缆	预配连接头
型号　DC 2-wire	RPT2-3005D-PU-01	RPT2-3005D-CP0.3

驱动电压	12V ±1.5V DC
驱动电流	5mA / 1 路
输入通道数	2 点
使用环境温度	0...+50℃
防护等级	IP67
连接电缆	电缆类型：PUR/ φ6，4x0.5mm²[RB] 预配连接器规格：PVC / φ6

材料	外壳：镀镍黄铜 通信面：　尼龙 12
重量	本　体 110g+ 电　缆 50g x 1m/+ 连接头电缆 30cm　80g
传送范围 ※2	距离：0.5...5mm 轴偏：±5mm

输出部		
型号	NPN 输出	RPE2-3005N-PU-02
	PNP 输出	RPE2-3005P-PU-02

电源电压	24V DC ±10%（含波纹）
消耗电流	≦ 150mA
输出通道数	2 路信号 +1 路（入域）
负载电流	≦ 50mA/1 输出
响应频率	25Hz
LED 显示	INZONE 指示
防护等级	IP67
连接电缆	PUR / φ6.4，5x0.5mm²[RB]

材料	外壳：镀镍黄铜 通信面：　尼龙 12
重量	本体 130g+ 电缆 60g x 2m

耐焊渣规格		电缆	预配连接头
型号	DC 2-wire	RPT2-TF3005D-PU-01	RPT2-TF3005D-CP0.3
	材料	主体：氟树脂外壳传送面：氟树脂	

耐焊渣规格		
型号	NPN	RPE2-TF3005N-PU-02
	PNP	RPE2-TF3005P-PU-02
	材料	主体：氟树脂外壳传送面：氟树脂

可使用传感器　请使用满足下表条件的传感器。

电源电压	12V DC	最小负载电流	≦ 5mA
剩余电压	≦ 3.5V	漏电流	≦ 1mA

设置条件 ※1 为避免周围金属物的影响及产品间的相互干扰，请务必在下表所示条件下进行设置。

A(mm)	B(mm)	C(mm)
30	20	300

※1　设置条件示意图请参见 P106 图 A。
※2　使用时，请参阅《产品手册》。

尺寸：M18
传送距离： 0.5...3mm

传送部　输出部

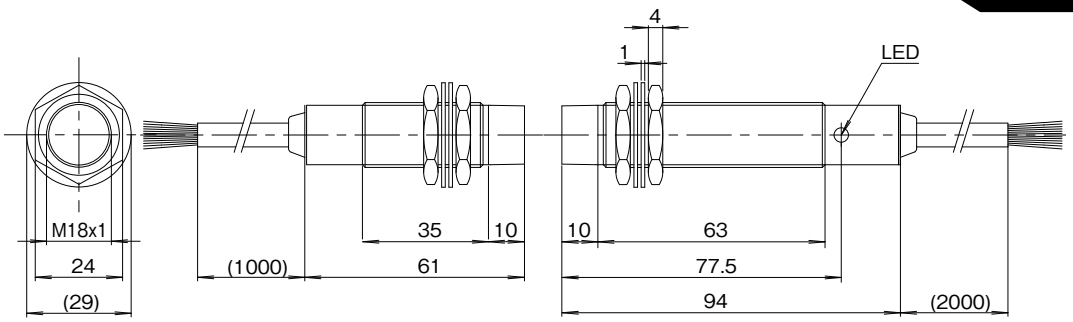

A003

连线图	C008/P.98

传送部

型号 DC 2-wire	RPT4-1803D-PU-01
驱动电压	12V ±1.5V DC
驱动电流	5mA / 1 路
输入通道数	4 点
使用环境温度	0...+50℃
防护等级	IP67
连接电缆	PUR /φ6.3 , 7x0.3mm² [RB]
材料	外壳：镀镍黄铜 通信面： 尼龙 12
重量	本体 60g+ 电缆 60g x 1m
传送范围※2	距离： 0.5...3mm 轴偏：±2mm

输出部

型号	NPN 输出	RPE4-1803N-PU-02
	PNP 输出	RPE4-1803P-PU-02
电源电压	24V DC ±5%（含波纹）	
消耗电流	≦ 170mA	
输出通道数	4 路信号 +1 路（入域）	
负载电流	≦ 50mA / 1 出力	
响应频率	30Hz	
LED 显示	INZONE 指示	
防护等级	IP67	
连接电缆	PUR / φ6.3 , 7x0.3mm² [RB]	
材料	外壳：镀镍黄铜 通信面： 尼龙 12	
重量	本体 80g+ 电缆 60g x 2m	

耐焊渣规格 型号	DC 2-wire	RPT4-TF1803D-PU-01
	材料	主体：氟树脂外壳传送面：氟树脂

耐焊渣规格 型号	NPN	RPE4-TF1803N-PU-02
	PNP	RPE4-TF1803P-PU-02
	材料	主体：氟树脂外壳传送面：氟树脂

可使用传感器　请使用满足下表条件的传感器。

电源电压	12V DC	最小负载电流	≦ 5mA
剩余电压	≦ 3.5V	漏电流	≦ 1mA

设置条件 ※1为避免周围金属物的影响及产品间的相互干扰，请务必在下表所示条件下进行设置。

A(mm)	B(mm)	C(mm)
18	18	110

※1　设置条件示意图请参见 P106 图 A。
※2　使用时，请参阅《产品手册》。

外形尺寸： M30
传送距离： 1...5mm

传送部　输出部

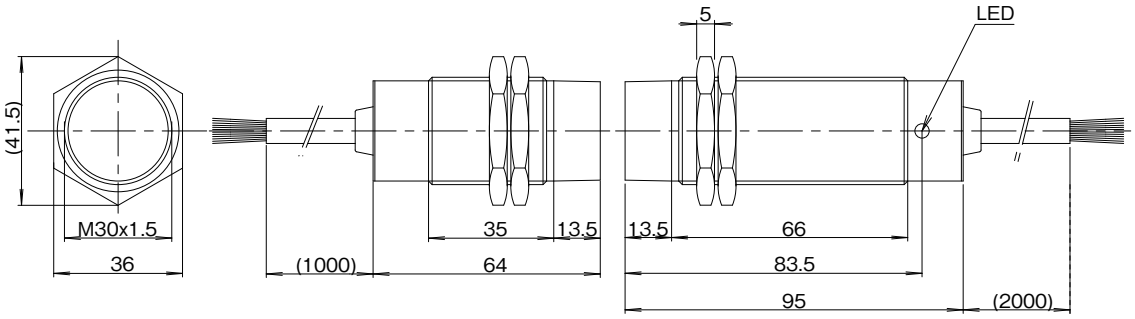

A004

连线图	C008/P.98

传送部

型号 DC 2-wire	RPT4-3005D-PU-01
驱动电压	12V ±1.5V DC
驱动电流	5mA / 1 路
输入通道数	4 点
使用环境温度	0...+50℃
防护等级	IP67
连接电缆	PUR / φ6.3 , 7x0.3mm² [RB]
材料	外壳：镀镍黄铜 通信面： 尼龙 12
重量	本体 130g+ 电缆 60g x 1m
传送范围※2	距离： 1...5mm 轴偏：±6mm

输出部

型号	NPN 输出	RPE4-3005N-PU-02
	PNP 输出	RPE4-3005P-PU-02
电源电压	24V DC ±5%（含波纹）	
消耗电流	≦ 150mA	
输出通道数	4 路信号 +1 路（入域）	
负载电流	≦ 50mA/1 输出	
响应频率	30Hz	
LED 显示	INZONE 指示	
防护等级	IP67	
连接电缆	PUR / φ6.3 , 7x0.3mm² [RB]	
材料	外壳：镀镍黄铜 通信面： 尼龙 12	
重量	本体 160g+ 电缆 60g x 2m	

耐焊渣规格 型号	DC 2-wire	RPT4-TF3005D-PU-01
	材料	主体：氟树脂外壳传送面：氟树脂

耐焊渣规格 型号	NPN	RPE4-TF3005N-PU-02
	PNP	RPE4-TF3005P-PU-02
	材料	主体：氟树脂外壳传送面：氟树脂

可使用传感器　请使用满足下表条件的传感器。

电源电压	12V DC	最小负载电流	≦ 5mA
剩余电压	≦ 3.5V	漏电流	≦ 1mA

设置条件 ※1为避免周围金属物的影响及产品间的相互干扰，请务必在下表所示条件下进行设置。

A(mm)	B(mm)	C(mm)
40	32	300

※1　设置条件示意图请参见 P106 图 A。
※2　使用时，请参阅《产品手册》。

■直流 2 线式规格　■ 8 路传送型

尺寸：M18
传送距离：0.5...3mm

传送部　输出部

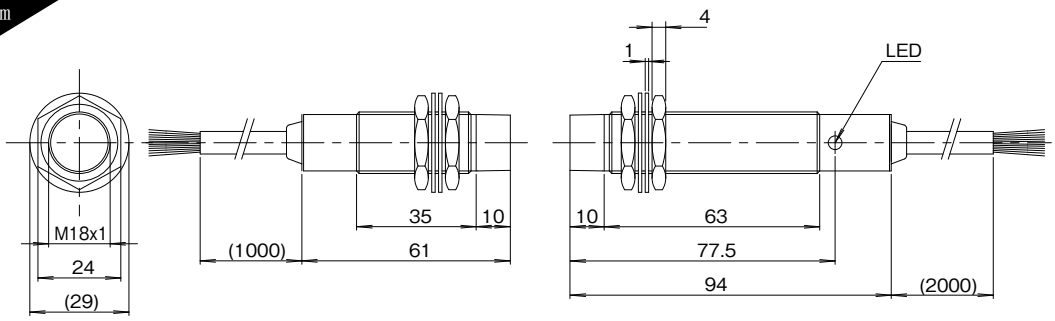

A014

连线图	C009/P.99

传送部

型号 DC 2-wire	RPT8-1803D-PU-01
驱动电压	12V ±1.5V DC
驱动电流	5mA / 1 路
输入通道数	8 点
使用环境温度	0...+50℃
防护等级	IP67
连接电缆	PUR /φ7.9，9x0.18mm² [RB]
材料	外壳：镀镍黄铜 通信面：尼龙 12
重量	本体 60g+ 电缆 75g x 1m
传送范围 ※2	距离：0.5...3mm 轴偏：±2.5mm

耐焊渣规格 型号	DC 2-wire	RPT8-TF1803D-PU-01
	材料	主体：氟树脂外壳传送面：氟树脂

可使用传感器　请使用满足下表条件的传感器。

电源电压	12V DC	最小负载电流	≦ 5mA
剩余电压	≦ 3.5V	漏电流	≦ 1mA

※1　设置条件示意图请参见 P106 图 A。
※2　使用时，请参阅《产品手册》。

输出部

型号	NPN 输出	RPE8-1800N-PU-02
	PNP 输出	RPE8-1800P-PU-02
电源电压	24V DC ±10%（含波纹）	
消耗电流	≦ 400mA	
输出通道数	8 路信号 +1 路（入域）	
负载电流	≦ 50mA/1 输出	
响应频率	60Hz	
LED 显示	INZONE 指示	
防护等级	IP67	
连接电缆	PUR / φ7.7，2x0.5mm²+9x0.18mm² [RB]	
材料	外壳：镀镍黄铜 通信面：尼龙 12	
重量	本体 90g+ 电缆 75g x 2m	

耐焊渣规格 型号	NPN	RPE8-TF1800N-PU-02
	PNP	RPE8-TF1800P-PU-02
	材料	主体：氟树脂外壳传送面：氟树脂

设置条件 ※1 为避免周围金属物的影响及产品间的相互干扰，请务必在下表所示条件下进行设置。

A(mm)	B(mm)	C(mm)
18	18	110

外形尺寸：M30
传送距离：2...7mm

传送部　输出部

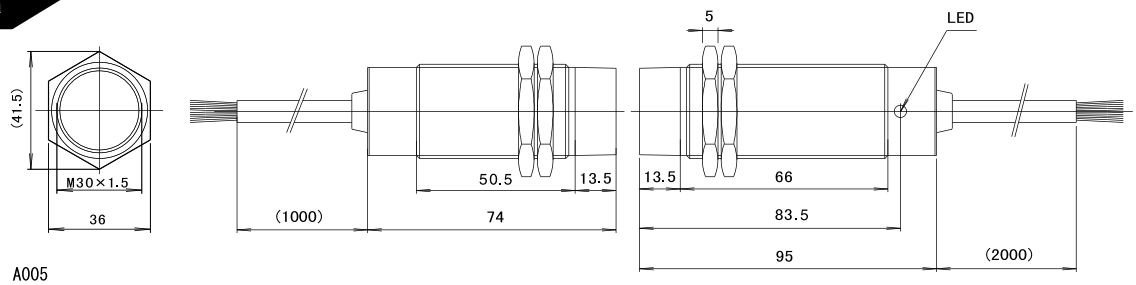

A005

RPT8-3007D 与－ COM 端连接。
如需＋ COM 形，请咨询本公司。

连线图	C010/P.99

传送部

型号 DC 2-wire	RPT8-3007D-PU-01
驱动电压	22V +4 -2V DC
驱动电流	5mA / 1 路
输入通道数	8 点
使用环境温度	0...+50℃
防护等级	IP67
连接电缆	PUR /φ7.7，2x0.5mm²+9x0.18mm² [RB]
材料	外壳：镀镍黄铜 通信面：尼龙 12
重量	本体 150g+ 电缆 75g x 1m
传送范围 ※2	距离：2...7mm 轴偏：±3mm

耐焊渣规格 型号	DC 2-wire	RPT8-TF3007D-PU-01
	材料	主体：氟树脂外壳传送面：氟树脂

可使用传感器　请使用满足下表条件的传感器。

电源电压	22V DC	最小负载电流	≦ 5mA
剩余电压	≦ 6V	漏电流	≦ 1mA

※1　设置条件示意图请参见 P106 图 A。
※2　使用时，请参阅《产品手册》。

输出部

型号	NPN 输出	RPE8-3000N-PU-02
	PNP 输出	RPE8-3000P-PU-02
电源电压	24V DC ±10%（含波纹）	
消耗电流	≦ 400mA	
输出通道数	8 路信号 +1 路（入域）	
负载电流	≦ 50mA/1 输出	
响应频率	60Hz	
LED 显示	INZONE 指示	
防护等级	IP67	
连接电缆	PUR / φ7.7，2x0.5mm²+9x0.18mm² [RB]	
材料	外壳：镀镍黄铜 通信面：尼龙 12	
重量	本体 190g+ 电缆 75g x 2m	

耐焊渣规格 型号	NPN	RPE8-TF3000N-PU-02
	PNP	RPE8-TF3000P-PU-02
	材料	主体：氟树脂外壳传送面：氟树脂

设置条件 ※1 为避免周围金属物的影响及产品间的相互干扰，请务必在下表所示条件下进行设置。

A(mm)	B(mm)	C(mm)
30	20	200

尺寸：M18
传送距离： 0.5...3mm

传送部　输出部

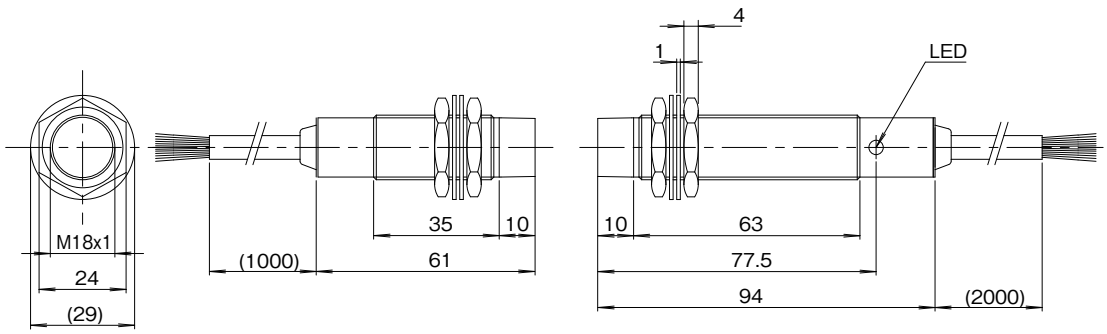

A014

连线图	C009/P.99

传送部		
型号	DC 2-wire	RS08TA-018D-PU-01

驱动电压	12V ± 1.5V DC
驱动电流	5mA / 1 路
输入通道数	8 点
使用环境温度	0...+80℃
防护等级	IP67
连接电缆	PUR / φ7.9，9x0.18mm² [RB]

材料	本体外壳：镀镍黄铜 传送面：尼龙
重量	本体 65 g＋电缆 75g× 1 m
传送范围※2	距离： 0.5...3mm 轴偏：±2.5mm

输出部		
型号	NPN 输出	RS08EA-018N-PU-02
	PNP 输出	RS08EA-018P-PU-02

电源电压	24V DC ±10%（含波纹）
消耗电流	≦ 150mA
输出通道数	8 路信号 +1 路（入域）
负载电流	≦ 50mA/1 输出
响应频率	60Hz
LED 显示	INZONE 指示
防护等级	IP67
连接电缆	PUR / φ7.7，2x0.5mm²+9x0.18mm² [RB]

材料	本体外壳：镀镍黄铜 传送面：尼龙
重量	本体 95g＋轴偏 75g× 2 m

可使用传感器　请使用满足下表条件的传感器。

电源电压	12V DC	最小负载电流	≦ 5mA
剩余电压	≦ 3.5V	漏电流	≦ 1mA

※1　设置条件示意图请参见 P106 图 A。
※2　使用时，请参阅《产品手册》。

设置条件※1　为避免周围金属物的影响及产品间的相互干扰，请务必在下表所示条件下进行设置。

A(mm)	B(mm)	C(mm)
18	18	110

外形尺寸： M30
传送距离： 2...7mm

传送部　输出部

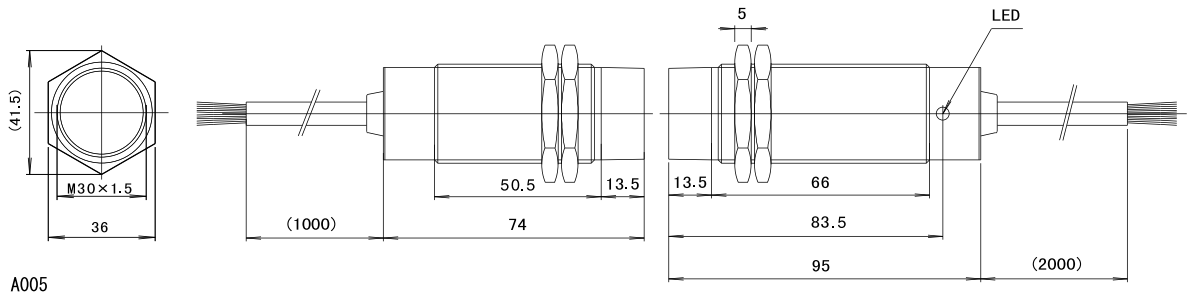

A005

连线图	C009/P.99

传送部		
型号	DC 2-wire	RS08TA-030D-PU-01

驱动电压	12V ± 1.5V DC
驱动电流	5mA / 1 路
输入通道数	8 点
使用环境温度	0...+80℃
防护等级	IP67
连接电缆	PUR / φ7.9，9x0.18mm² [RB]

材料	本体外壳：镀镍黄铜 传送面：尼龙
重量	本体 150 g＋电缆 75g× 1 m
传送范围※2	距离： 2...7mm 轴偏：±3mm

输出部		
型号	NPN 输出	RS08EA-030N-PU-02
	PNP 输出	RS08EA-030P-PU-02

电源电压	24V DC ±10%（含波纹）
消耗电流	≦ 150mA
输出通道数	8 路信号 +1 路（入域）
负载电流	≦ 50mA/1 输出
响应频率	60Hz
LED 显示	INZONE 指示
防护等级	IP67
连接电缆	PUR / φ7.7，2x0.5mm²+9x0.18mm² [RB]

材料	本体外壳：镀镍黄铜 传送面：尼龙
重量	本体 160g＋轴偏 75g× 2 m

可使用传感器　请使用满足下表条件的传感器。

电源电压	12V DC	最小负载电流	≦ 5mA
剩余电压	≦ 3.5V	漏电流	≦ 1mA

※1　设置条件示意图请参见 P106 图 A。
※2　使用时，请参阅《产品手册》。

设置条件※1　为避免周围金属物的影响及产品间的相互干扰，请务必在下表所示条件下进行设置。

A(mm)	B(mm)	C(mm)
30	20	200

■直流 2 线式规格

■上段：15 路传送型
■下段：环形 / 中形 15 路传送型

外形尺寸：M30
传送距离：1...5mm

传送部　　输出部

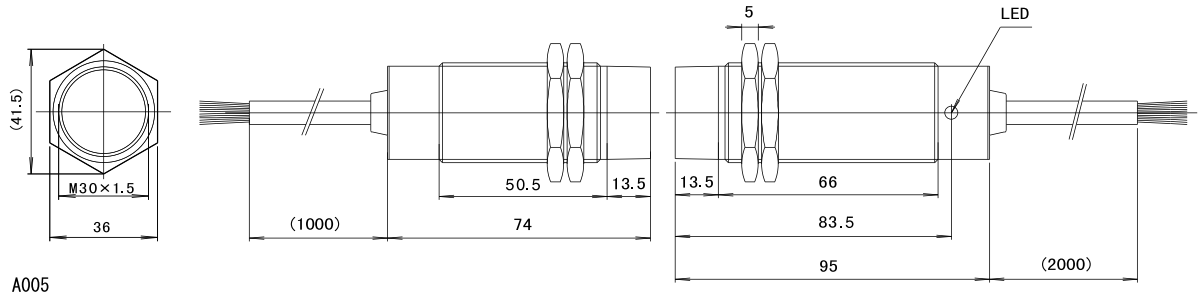

连线图	C011/P.100

传送部

型号 DC 2-wire	RPT15-3005D-PU-01
驱动电压	12V ±1.5V DC
驱动电流	5mA / 1 路
输入通道数	15 路
使用环境温度	0...+50℃
防护等级	IP67
连接电缆	PUR /φ8.6，2x0.5mm²+16x0.18mm²[RB]
材料	外壳：镀镍黄铜 通信面：尼龙 12
重量	本体 170g+ 电缆 105g x 1m
传送范围 ※2	距离：1...5mm 轴偏：±2.5mm

耐焊渣规格 型号	DC 2-wire	RPT15-TF3005D-PU-01
	材料	主体：氟树脂外壳传送面：氟树脂

可使用传感器　请使用满足下表条件的传感器。

电源电压	12V DC	最小负载电流	≦ 5mA
剩余电压	≦ 3.5V	漏电流	≦ 1mA

※1　设置条件示意图请参见 P106 图 A。
※2　使用时，请参阅《产品手册》。

输出部

型号	NPN 输出	RPE15-3000N-PU-02
	PNP 输出	RPE15-3000P-PU-02
电源电压	24V DC +10% /-20%（含波纹）
消耗电流	≦ 500mA
输出通道数	15 路信号 +1 路（入域）
负载电流	≦ 50mA/1 输出
响应频率	20Hz
LED 显示	INZONE 指示
防护等级	IP67
连接电缆	PUR / φ8.6，2x0.5mm²+16x0.18mm²[RB]
材料	外壳：镀镍黄铜 通信面：尼龙 12
重量	本体 200g+ 电缆 105g x 2m

耐焊渣规格 型号	NPN	RPE15-TF3000N-PU-02
	PNP	RPE15-TF3000P-PU-02
	材料	主体：氟树脂外壳传送面：氟树脂

设置条件 ※1为避免周围金属物的影响及产品间的相互干扰，请务必在下表所示条件下进行设置。

A(mm)	B(mm)	C(mm)
30	20	200

环形
传送距离：0...6.5mm

传送部　　输出部

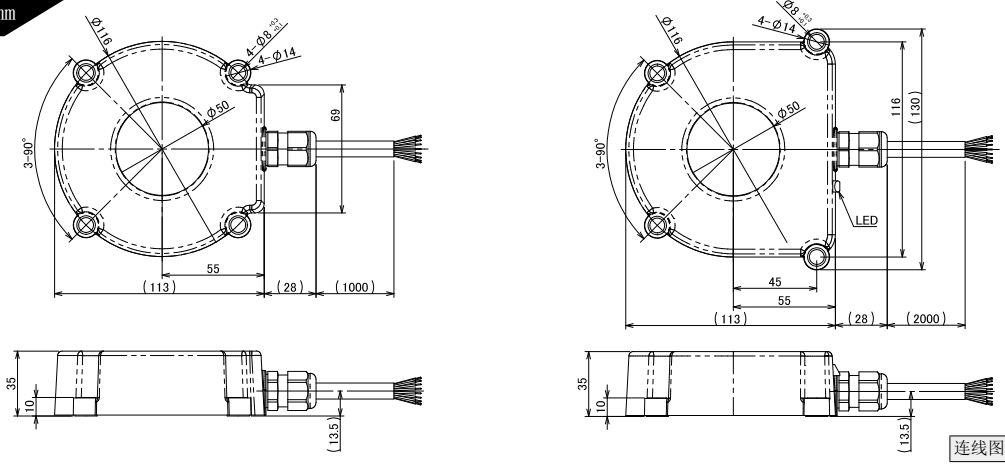

连线图	C031/P.100

传送部

型号 DC 2-wire	RS15T-R01D-PU-01
驱动电压	12V ±1.5V DC
驱动电流	5mA / 1 路
输入通道数	15 路
使用环境温度	0...+50℃
防护等级	IP67
连接电缆	PUR / φ8.6，2x0.5mm² +16x0.18mm² [RB]
备注	本产品未进行 CE 认证。
材料	外壳：PUR
重量	本体 410g+ 电缆 110g x 1m
传送范围 ※2	金属制传动轴 距离：0...5mm 轴偏：±5mm 非金属传动轴 距离：0...6.5mm 轴偏：±6.5mm

可使用传感器　请使用满足下表条件的传感器。

电源电压	12V DC	最小负载电流	≦ 5mA
剩余电压	≦ 3.5V	漏电流	≦ 1mA

※1　设置条件示意图请参见 P107 图 L。
※2　使用时，请参阅《产品手册》。

输出部

型号	NPN 输出	RS15E-R02N-PU-02
	PNP 输出	RS15E-R02P-PU-02
电源电压	24V DC +10% /-20%（含波纹）
消耗电流	≦ 500mA
输出通道数	15 路信号 +1 路（入域）
负载电流	≦ 50mA/1 输出
响应频率	20Hz
LED 显示	入域表示（绿）
防护等级	IP67
连接电缆	PUR / φ8.6，2x0.5mm² +16x0.18mm² [RB]
材料	外壳：PUR
重量	本体 460g+ 电缆 110g x 2m
电路保护	短路保护，反接保护，浪涌保护
备注	本产品未进行 CE 认证。

设置条件 ※1为避免周围金属物的影响及产品间的相互干扰，请务必在下表所示条件下进行设置。

A(mm)	B(mm)	C(mm)
100	35	300

环形
传送距离： 0...24mm

传送部

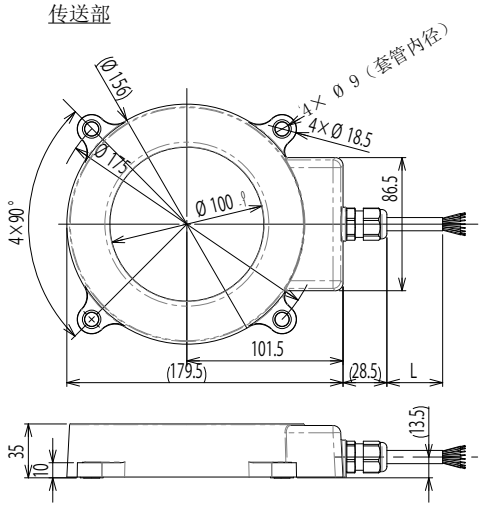

输出部

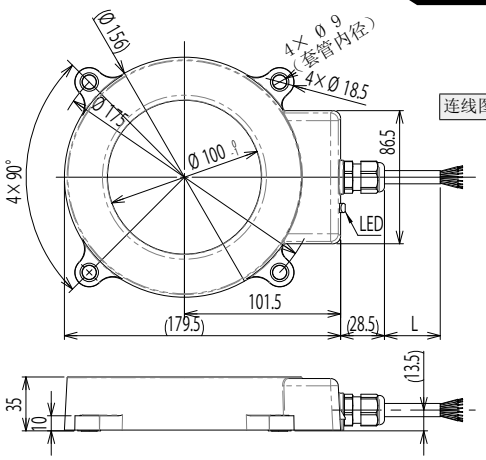

连线图	C031/P. 100

传送部		
型号	DC 2-wire	RS15T-R03D-PU-01

驱动电压	12V ±1.5V DC
驱动电流	5mA / 1 路
输入通道数	15 路
使用环境温度	0...+50℃
防护等级	IP67
连接电缆	PUR / φ8.6 2x0.5mm² +16x0.18mm² [RB]
备注	本产品未进行 CE 认证。

材料	外壳：PUR
重量	本体 690g+ 电缆 110g x 1m
传送范围※2	金属制传动轴 距离： 0...7mm 轴偏：±3mm 非金属传动轴 距离： 0...12mm 轴偏：±7mm

输出部		
型号	NPN 输出	RS15E-R03N-PU-02
	PNP 输出	RS15E-R03P-PU-02

电源电压	24V DC ±10%（含波纹）
消耗电流	≦ 500mA
输出通道数	15 路信号 +1 路（入域）
负载电流	≦ 50mA/1 输出
响应频率	20Hz
LED 显示	入域表示（绿）
防护等级	IP67
连接电缆	PUR / φ8.6 ，2x0.5mm² +16x0.18mm² [RB]

材料	外壳：PUR
重量	本体 680g+ 电缆 110g x 2m
电路保护	短路保护，反接保护，浪涌保护
备注	本产品未进行 CE 认证。

可使用传感器　请使用满足下表条件的传感器。

电源电压	12V DC	最小负载电流	≦ 5mA
剩余电压	≦ 3.5V	漏电流	≦ 1mA

※1　设置条件示意图请参见 P107 图 L。
※2　使用时，请参阅《产品手册》。

设置条件※1　为避免周围金属物的影响及产品间的相互干扰，请务必在下表所示条件下进行设置。

A(mm)	B(mm)	C(mm)
200	35	400

TSLOT 形
传送距离： 1...5mm

传送部

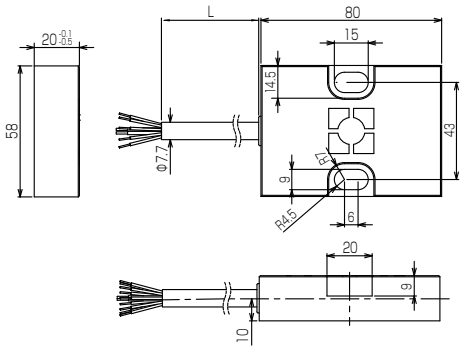

输出部

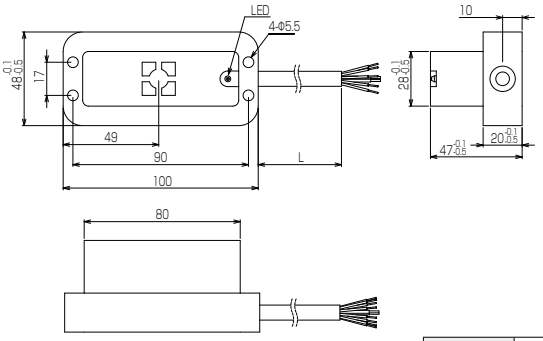

连线图	C010/P. 99

传送部		电缆	预配连接头
型号	DC 2-wire	RPT8-TSLOTD-PU-01	RPT8-TSLOTD-PU-CP1.0

驱动电压	20...26V DC
驱动电流	5mA / 1 路
输入通道数	8 点
使用环境温度	0...+50℃
防护等级	IP67
连接电缆	PUR / φ7.7，2x21AWG +9x25AWG [RB]

材料	本体外壳：PBT
重量	本体 130g+ 电缆 70g x 1m/+ 连接头电缆 30g
传送范围※2	距离： 1...5mm 轴偏：±3mm

输出部		
型号	NPN 输出	RPE8-TSLOTN-PU-02
	PNP 输出	RPE8-TSLOTP-PU-02

电源电压	24V DC ±10%（含波纹）
消耗电流	≦ 400mA
输出通道数	8 路信号 +1 路（入域）
负载电流	≦ 50mA/1 输出
响应频率	60Hz
LED 显示	INZONE 指示
防护等级	IP67
连接电缆	PUR / φ7.7 ，2x21AWG +9x25AWG [RB]

材料	本体外壳：PBT
重量	本体 250g ＋轴偏 70g× 2 m

可使用传感器　请使用满足下表条件的传感器。

电源电压	12V DC	最小负载电流	≦ 5mA
剩余电压	≦ 3.5V	漏电流	≦ 1mA

※1　设置条件示意图请参见 P107 图 K。
※2　使用时，请参阅《产品手册》。

设置条件※1　为避免周围金属物的影响及产品间的相互干扰，请务必在下表所示条件下进行设置。

A(mm)	B(mm)	C(mm)	D(mm)
5	16	20	200

输出部必须安装于 T 形槽中。

■直流 2 线式规格　■终端分路器型 / 8 路传送型

终端分路器型
8 路传送

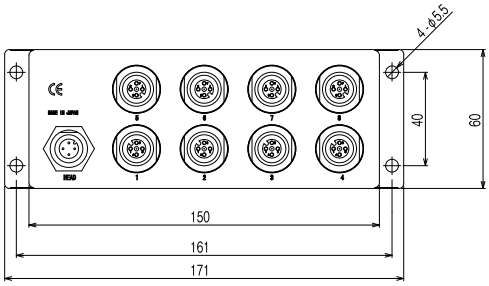

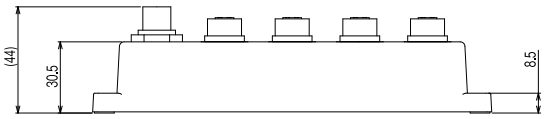

本图所示尺寸为下列连接器 1 形。

连线图	C025/P.101

传送部 / 终端分路器		
型号	连接头 1 形	RS8TA-222D-S04
	连接头 2 形	RS8T-222D-S04

适用传感器	直流 2 线式（M12/4 极连接器，有极性 /1:+,4:−、无极性 /3:+,4:−）
驱动电压	22V DC ± 10%
驱动电流	≦ 5mA（每路）
使用环境温度	0...+50℃
防护等级	IP67
连接	传感器：M12 连接器（孔）x 8
	传送头：M12 连接器（针）x 1
材料	本体外壳：PPS
重量	600 g
备注	未使用的连接头请使用专用保护套进行保护（需单独定购）（型号：PROT-M12）。

可使用传感器	请使用满足下表条件的传感器。		
电源电压	22V DC	最小负载电流	≦ 5mA
剩余电压	≦ 6V	漏电流	≦ 1mA

传感器用连接头的引脚图

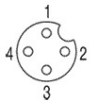

1：+
2：
3：+
4：−

连接头类型（接检测传感器的弯角连接器）

当使用弯角航空插头与分路器连接时，面对连接面、定位条应位于下图的位置。

1 :RS8TA-222_ 适用连接器　　2 :RS8T-222_ 适用连接器

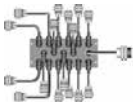

与弯角连接器连接时，电缆请按照左图的方向放置。

如果使用直线形航空插头，所有终端分路器均可使用。

外形尺寸：M30
传送距离：2...8mm

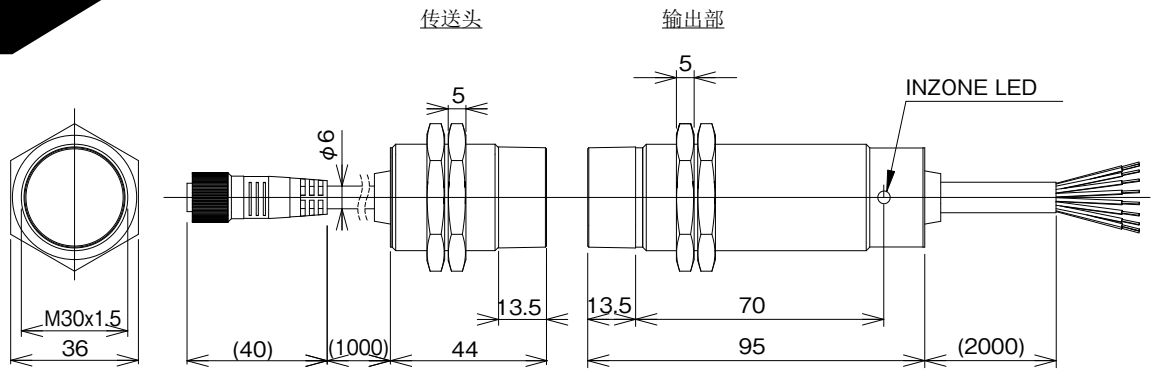

A057

连线图	C025/P.101

传送头		
型号	与终端分路器连接	RSH8T-030-PU-CP1.0

驱动电压	22V ± 1.5V DC
驱动电流	120mA
对应终端分路器	RS8TA-222_-S04、RS8T-222_-S04
使用环境温度	0...+50℃
防护等级	IP67
连接电缆	与 M12 带连接头电缆（1m、3m、5m）终端分路形相连

材料	本体外壳：镀镍黄铜 传送面：尼龙
重量	主体 120 g + 电缆 50 g x 1m
传送范围※2	距离：2...8mm 轴偏：±3mm

耐焊渣规格型号		
	与终端分路器连接	RSH8T-TF030-PU-CP1.0
	材料	主体：氟树脂外壳传送面：氟树脂

※1　设置条件示意图请参见 P106 图 A。
※2　使用时，请参阅《产品手册》。

输出部		
型号	NPN 输出	RSH8E-030N-PU-02
	PNP 输出	RSH8E-030P-PU-02

电源电压	24V DC ±10%（含波纹）
消耗电流	≦ 500mA
输出通道数	8 路信号 +1 路（入域）
负载电流	≦ 50mA/1 输出
响应频率	20Hz
LED 显示	INZONE 指示
防护等级	IP67
连接电缆	PUR/φ7.7、2x0.5mm²+9x0.18mm² [RB]

材料	本体外壳：镀镍黄铜 传送面：尼龙
重量	主体 160 g + 电缆 75 g x 2m

耐焊渣规格型号		
	NPN	RSH8E-TF030N-PU-02
	PNP	RSH8E-TF030P-PU-02
	材料	主体：氟树脂外壳传送面：氟树脂

设置条件※1　为避免周围金属物的影响及产品间的相互干扰，请务必在下表所示条件下进行设置。

A(mm)	B(mm)	C(mm)
30	30	160

终端分路器型
16 路传送

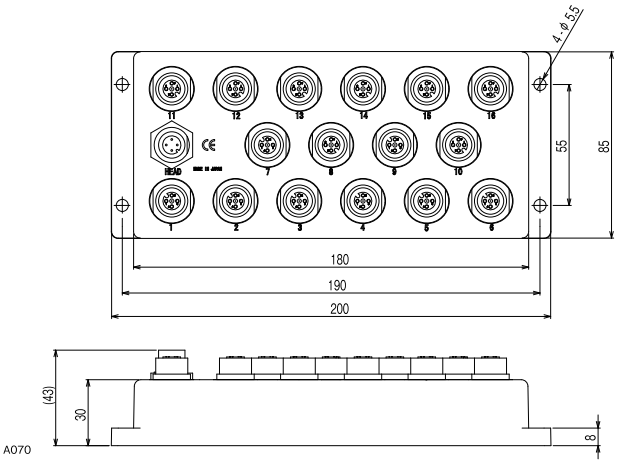

本图所示尺寸为下列连接器 1 形。

连线图	C026/P.101

传送部 / 终端分路器		
型号	连接头 1 形	RS16TA-211D-S04
	连接头 2 形	RS16T-211D-S04

适用传感器	直流 2 线式（M12/4 极连接器，有极性 /1:+,4:-、无极性 /3:+,4:-）
驱动电压	22V ± 1.5V DC
驱动电流	≦ 5mA（每路）
使用环境温度	0...+50℃
防护等级	IP67
连接	传感器：M12 连接器（孔）x 16
	传送头：M12 连接器（针）x 1
材料	本体外壳：PPS
重量	1000 g
备注	未使用的连接头请使用专用保护套进行保护（需单独定购）（型号：PROT-M12）。

连接头类型（接检测传感器的弯角连接器）

当使用弯角航空插头与分路器连接时，面对连接面、定位条应位于下图的位置。

1 :RS16TA-211_ 适用连接器　　2 :RS16T-211_ 适用连接器

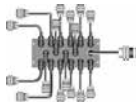

与弯角连接器连接时，电缆请按照左图的方向放置。

如果使用直线形航空插头，所有终端分路器均可使用。

可使用传感器

请使用满足下表条件的传感器。

电源电压	22V DC	最小负载电流	≦ 5mA
剩余电压	≦ 6V	漏电流	≦ 1mA

传感器用连接头的引脚图

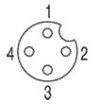

1：+
2：
3：+
4：−

外形尺寸：M30
传送距离：2...8mm

传送头　　输出部

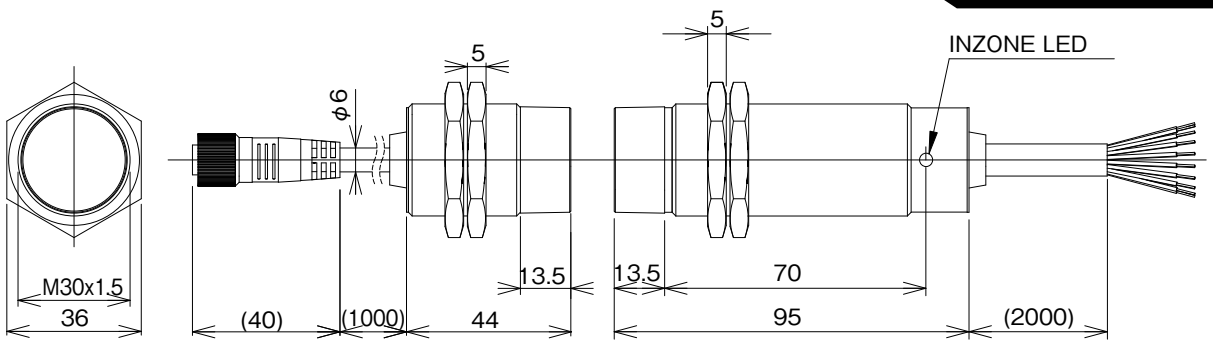

A057

连线图	C026/P.101

传送头		
型号	与终端分路器连接	RSH16T-030-PU-CP1.0

驱动电压	22V ± 1.5V DC
驱动电流	120mA
对应终端分路器	RS16TA-211_-S04、RS16T-211_-S04
使用环境温度	0...+50℃
防护等级	IP67
连接电缆	与 M12 带连接头电缆（1m、3m、5m）终端分路形相连

材料	本体外壳：镀镍黄铜
	传送面：尼龙
重量	主体 120 g + 电缆 50 g x 1m
传送范围※2	距离：2...8mm 轴偏：±3mm

耐焊渣规格 型号	与终端分路器连接	RSH16T-TF030-PU-CP1.0
	材料	主体：氟树脂外壳传送面：氟树脂

※1　设置条件示意图请参见 P106 图 A。
※2　使用时，请参阅《产品手册》。

输出部		
型号	NPN 输出	RSH16E-030N-PU-02
	PNP 输出	RSH16E-030P-PU-02

电源电压	24V DC ±10%（含波纹）
消耗电流	≦ 500mA
输出通道数	16 路信号 +1 路（入域）
负载电流	≦ 50mA/1 输出
响应频率	20Hz
LED 显示	INZONE 指示
防护等级	IP67
连接电缆	PUR/φ8.5、2x0.5mm²+17x0.18mm² [RB]

材料	本体外壳：镀镍黄铜
	传送面：尼龙
重量	主体 160 g + 电缆 110 g x 2m

耐焊渣规格 型号	NPN	RSH16E-TF030N-PU-02
	PNP	RSH16E-TF030P-PU-02
	材料	主体：氟树脂外壳传送面：氟树脂

设置条件※1 为避免周围金属物的影响及产品间的相互干扰，请务必在下表所示条件下进行设置。

A(mm)	B(mm)	C(mm)
30	30	160

■有接点 专用接近开关规格　　■ 1 路传送型

外形尺寸：M8
传送距离：0...1mm

传送部

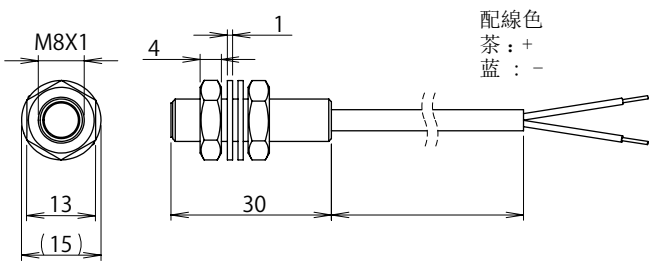

输出部

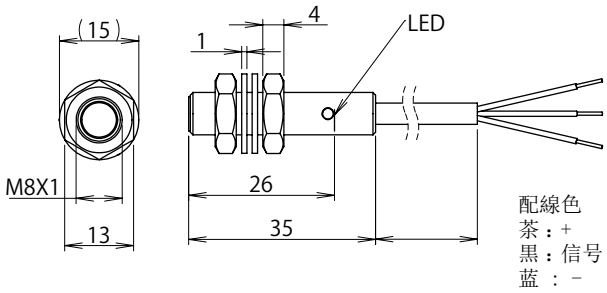

连线图	C012/P.102

传送部		
型号	有接点用	RST-0801-PU-01

铁金属表面安装	可
输入通道数	1 点
使用环境温度	0...+50℃
防护等级	IP67
连接电缆	PUR / φ3.3，2x0.14mm²
备注	本产品未进行 CE 认证。

材料	外壳：镀镍黄铜 通信面：尼龙 12
重量	本体 15g + 电缆 10g x 1m/
传送范围※2	距离：0...1mm 轴偏：±0.5mm

输出部		
型号	NPN 输出	RSE-0801N-PU-02
	PNP 输出	RSE-0801P-PU-02

铁金属表面安装	可
输出功能	A 接点（N.O.）、NPN 或者 PNP
额定电压	12...24V DC
消耗电流	≦ 13mA
输出通道数	1 点
漏电流	≦ 0.08mA
电压压降	≦ 1.5V
防护等级	IP67
连接电缆	PUR / φ3.4，3x0.14mm²
备注	本产品未进行 CE 认证。

材料	外壳：镀镍黄铜 通信面：尼龙 12
重量	本体 15g+ 电缆 10g x 2m

可使用传感器

该产品为有接点开关专用产品。
请选用无 LED、微小负荷的有接点开关。

※1　设置条件示意图请参见 P106 图 A。
※2　使用时，请参阅《产品手册》。

设置条件 ※1 为避免周围金属物的影响及产品间的相互干扰，请务必在下表所示条件下进行设置。

A(mm)	B(mm)	C(mm)
0	0	15

外形尺寸：M12
传送距离：0...2mm

传送部

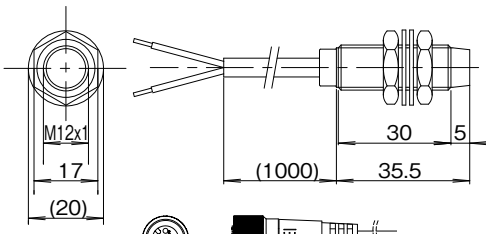

输出部

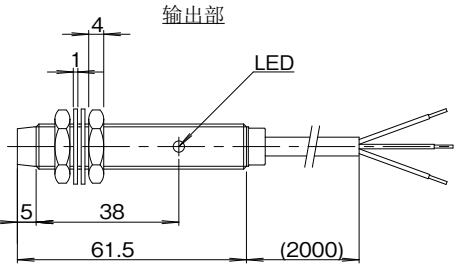

A009

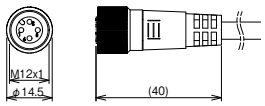

预配连接头

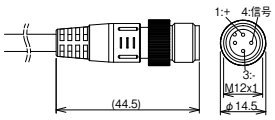

预配连接头

连线图	C012/P.102

传送部		电缆	预配连接头
型号	RXD 用	RXT-1202-PU-01	RXT-1202-PU-CP0.3
	有接点用	RST-1202-PU-01	-

驱动电压	---
驱动电流	---
输入通道数	1 点
使用环境温度	0...+50℃
防护等级	IP67
连接电缆	PUR / φ5，2x0.34mm²

材料	外壳：镀镍黄铜 通信面：尼龙 12
重量	本体 30g+ 电缆 25g x 1m/+ 连接头电缆 30cm 30g
传送范围※2	距离:0...2mm (0...1.6mm) 轴偏：±1.5mm
备注	( ) 内为金属内嵌装时的传送距离。

输出部		电缆	预配连接头
型号	NPN 输出	RXE-1202N-PU-02	RXE-1202N-PU-CP0.3
	PNP 输出	RXE-1202P-PU-02	RXE-1202P-PU-CP0.3

电源电压	24V DC ±10%（含波纹）
消耗电流	≦ 25mA
输出通道数	1 点
负载电流	≦ 100mA
响应频率	25Hz
LED 显示	输出指示
防护等级	IP67
连接电缆	PUR / φ5，3x0.34mm²

材料	外壳：镀镍黄铜 通信面：尼龙 12
重量	本体 40g+ 电缆 35g x 2m/+ 连接头电缆 30cm 30g

可使用传感器

■传送部 RXT 只能使用专用接近开关 RXD。
请参照 P.83。
传送部 RXT 和检测部 RXD 的外径不同也可使用。
■传送部 RST 必须使用有接点开关.
请选用无 LED、微小负荷的有接点开关。

设置条件 ※1 为避免周围金属物的影响及产品间的相互干扰，请务必在下表所示条件下进行设置。

A(mm)	B(mm)	C(mm)
12 (6)	12 (0)	100 (20)

( ) 内为金属内嵌装时的距离。

※1　设置条件示意图请参见 P106 图 A。
※2　使用时，请参阅《产品手册》。

尺寸：M18
传送距离： 0...5mm

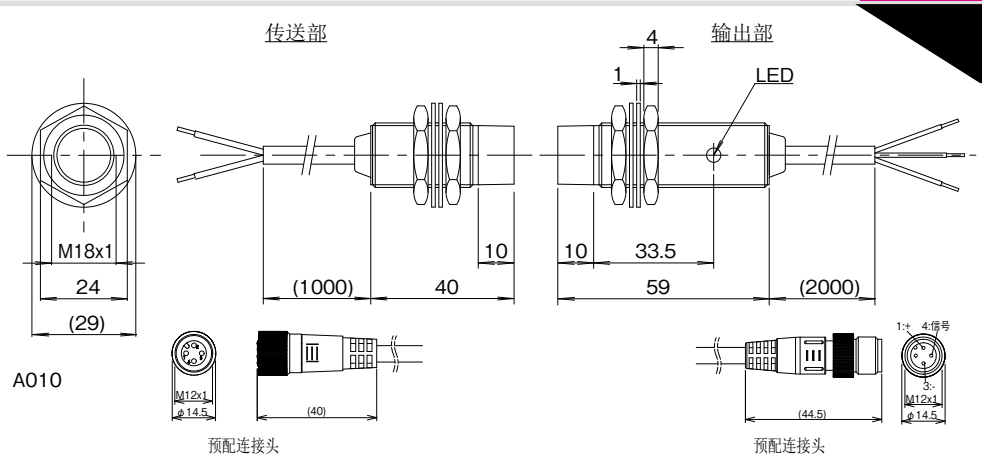

A010

连线图	C012/P.102

传送部		电缆	预配连接头
型号	RXD 用	RXT-1805-PU-01	RXT-1805-PU-CP0.3
	有接点用	RST-1805-PU-01	

驱动电压	---
驱动电流	---
输入通道数	1 点
使用环境温度	0...+50℃
防护等级	IP67
连接电缆	PUR / φ5 ，2x0.34mm²

材料	外壳：镀镍黄铜 通信面： 尼龙 12
重量	本体 40g+ 电缆 25g x 1m/+ 连接头电缆 30cm 30g
传送范围※2	距离：0...5mm (0...4mm) 轴偏：±2.5mm
备注	（）内为金属内嵌装时的传送距离。

输出部		电缆	预配连接头
型号	NPN 输出	RXE-1805N-PU-02	RXE-1805N-PU-CP0.3
	PNP 输出	RXE-1805P-PU-02	RXE-1805P-PU-CP0.3

电源电压	24V DC ±10%（含波纹）
消耗电流	≦ 25mA
输出通道数	1 点
负载电流	≦ 100mA
响应频率	25Hz
LED 显示	输出指示
防护等级	IP67
连接电缆	PUR / φ5 ，3x0.34mm²

材料	外壳： 镀镍黄铜 通信面： 尼龙 12
重量	本体 60g+ 电缆 35g x 2m/+ 连接头电缆 30cm 30g

可使用传感器

■传送部 RXT 只能使用专用接近开关 RXD。
请参照 P.83。
传送部 RXT 和检测部 RXD 的外径不同也可使用。
■传送部 RST 必须使用有接点开关.
请选用无 LED、微小负荷的有接点开关。

※1 设置条件示意图请参见 P106 图 A。
※2 使用时，请参阅《产品手册》。

设置条件※1

为避免周围金属物的影响及产品间的相互干扰，请务必在下表所示条件下进行设置。

A(mm)	B(mm)	C(mm)
18...9	18 (0)	110 (35)

（）内为金属内嵌装时的距离。

尺寸：M18
传送距离： 1...5mm

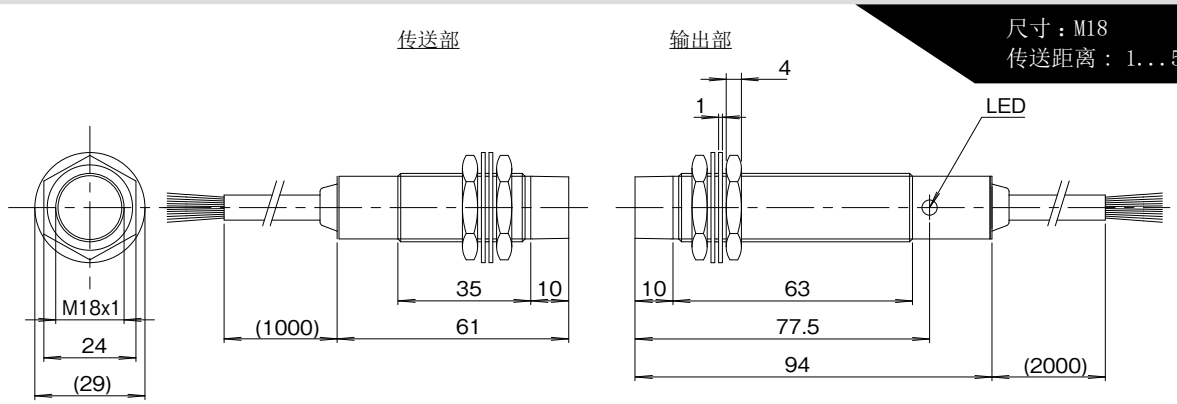

A014

连线图	C027/P.102

传送部		
型号	RXD/ 有接点	RXT8-1805-PU-01

驱动电压	---
驱动电流	---
输入通道数	8 点
使用环境温度	0...+50℃
防护等级	IP67
连接电缆	PUR / φ7.9 ， 9x0.3mm² [RB]

材料	外壳：镀镍黄铜 通信面： 尼龙 12
重量	本体 65g+ 电缆 75g x 1m
传送范围※2	距离：1...5mm 轴偏：±2.5mm

输出部		
型号	NPN 输出	RXE8-1800N-PU-02
	PNP 输出	RXE8-1800P-PU-02

电源电压	24V DC ±10%（含波纹）
消耗电流	≦ 150mA
输出通道数	8 路信号 +1 路（入域）
负载电流	≦ 50mA/1 输出
响应频率	100Hz
LED 显示	INZONE 指示
防护等级	IP67
连接电缆	PUR / φ7.7 ， 2x0.5mm² + 9x0.18mm² [RB]

材料	外壳： 镀镍黄铜 通信面： 尼龙 12
重量	本体 95g+ 电缆 75g x 2m

可使用传感器

■此离照动传感器可使用专用接近开关 RXD （ 参照 P .83） 或者有接点开关作为检测开关使用。
不可使用专用接近开关 RFD 或通用接近开关。
■检测部 RXD 的外径可以与传送部的外径不同。
■请选用无 LED、微小负荷的有接点开关。

※1 设置条件示意图请参见 P106 图 A。
※2 使用时，请参阅《产品手册》。

设置条件※1

为避免周围金属物的影响及产品间的相互干扰，请务必在下表所示条件下进行设置。

A(mm)	B(mm)	C(mm)
18	18	110

■有接点 专用接近开关规格　　■ 8 路传送型

外形尺寸：M30
传送距离：1...10mm

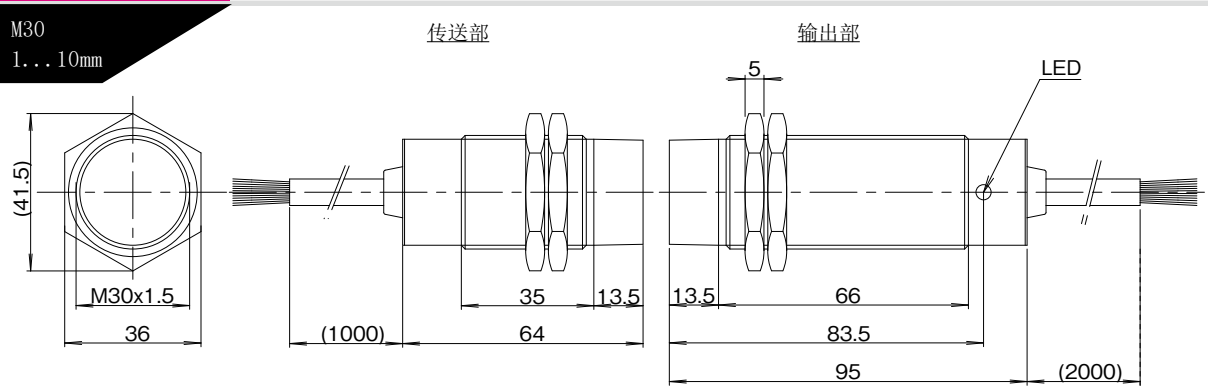

A004

连线图	C027/P.102

传送部		
型号	RXD/ 有接点	RXT8-3010-PU-01

驱动电压	---	材料	外壳：镀镍黄铜 通信面： 尼龙 12
驱动电流	---		
输入通道数	8 点	重量	本体 110g+ 电缆 75g x 1m
使用环境温度	0...+50℃	传送范围※2	距离：1...10mm 轴偏：±3mm
防护等级	IP67		
连接电缆	PUR / φ7.9， 9x0.18mm² [RB]		

输出部		
型号	NPN 输出	RXE8-3000N-PU-02
	PNP 输出	RXE8-3000P-PU-02

电源电压	24V DC ±10%（含波纹）	材料	外壳：镀镍黄铜 通信面： 尼龙 12
消耗电流	≦ 150mA		
输出通道数	8 路信号 +1 路（入域）	重量	本体 160g+ 电缆 75g x 2m
负载电流	≦ 50mA/1 输出		
响应频率	100Hz		
LED 显示	INZONE 指示		
防护等级	IP67		
连接电缆	PUR / φ7.7， 2x0.5mm² + 9x0.18mm² [RB]		

可使用传感器

■此离照动传感器可使用专用接近开关 RXD（ 参照 P .83）或者有接点开关作为检测开关使用。
不可使用专用接近开关 RFD 或通用接近开关。
■检测部 RXD 的外径可以与传送部的外径不同。
■请选用无 LED、微小负荷的有接点开关。
※1　设置条件示意图请参见 P106 图 A。
※2　使用时，请参阅《产品手册》。

设置条件

※ 为避免周围金属物的影响及产品间的相互干扰，请务必在下表所示条件下进行设置。

A(mm)	B(mm)	C(mm)
30	20	200

尺寸：M18
传送距离： 1...4mm

传送部　输出部

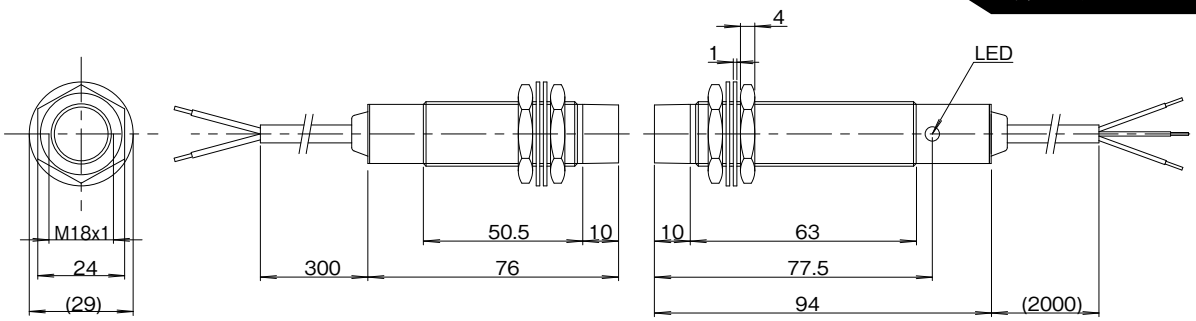

A035

连线图	C014/P.103

传送部		
型号	热电偶 K 形 0...1000℃	RTT-1804-K100

适用传感器	JIS 规格 K 形热电偶
输入通道数	1 点
测量温度范围	0...1000℃
使用环境温度	0...+60℃
防护等级	IP67
连接电缆	补偿导线 2x0.34mm2 椭圆 5x3.5mm2

材料	外壳：镀镍黄铜 通信面： 尼龙 12
重量	本体 75g+ 电缆 40g x 1m
传送范围※2	距离：1...4mm 轴偏：±2.5mm

输出部		
型号	电流输出	RTE-1804E-PU-02

电源电压	24V DC ±5%（含波纹）
消耗电流	≦ 150mA
输出通道数	1 点
输出	4...20mA
分辨率	0.1%
响应速度	≦ 0.5 秒
LED 显示	INZONE 指示
使用环境温度	0...+60℃
防护等级	IP67
连接电缆	PUR / Φ5 ，3x0.34mm²

材料	外壳：镀镍黄铜 通信面： 尼龙 12
重量	本体 95g+ 电缆 35g x 2m

使用时请注意

■检测部请使用符合 JIS 规格的 K 形热电偶。
■测量温度范围，请控制在「0...1000℃」以内。
■传送部对检测出的热电动势进行冷接点补偿和线性校正。
■电流输出是灌电流
　负载接在输出和负极之间。

※1　设置条件示意图请参见 P106 图 A。
※2　使用时，请参阅《产品手册》。

设置条件※1 为避免周围金属物的影响及产品间的相互干扰，请务必在下表所示条件下进行设置。

A(mm)	B(mm)	C(mm)
20	15	110

尺寸：M18
传送距离： 1...4mm

传送部　输出部

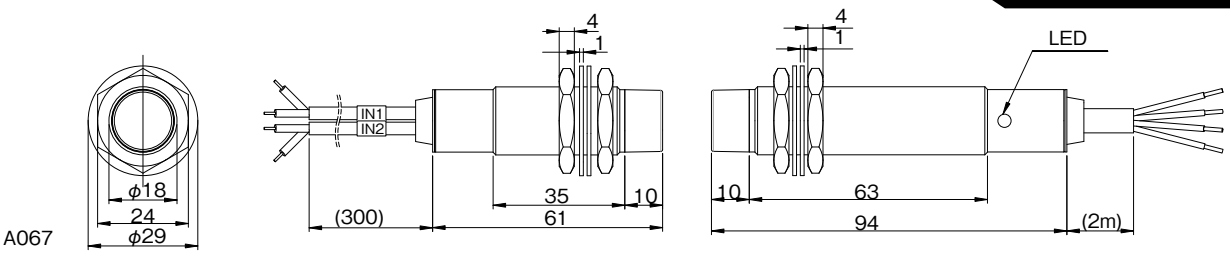

A067

补偿导线 ×2 根　外径 3.2x5.1mm
RS02T-018-K____　：蓝色外皮 /VX-G:7/0.3x2

连线图	C015/P.103

传送部		
型号	0...1000℃	RS02T-018-K1000
	0...300℃	RS02T-018-K300

对应温度传感器	JIS 规格 K 形热电偶
输入通道数	2 点（1CH、2CH）
测量温度范围	0...1000℃或者 0...300℃
冷接点补偿精度	≦ ±0.5℃
使用环境温度	0...+80℃
防护等级	IP67
连接电缆	补偿导线 (JIS)0.9mm x 2 耐热形乙烯基 (90℃) 2 根

材料	外壳：镀镍黄铜 通信面： 尼龙 12
重量	本体 90g+ 电缆 30g x 1m
传送范围※2	距离：1...4mm 轴偏：±2.5mm

输出部	
型号	RS02E-018E-PU-02

电源电压	24V DC ±5%（含波纹）
消耗电流	≦ 150mA
输出通道数	4...20mA x 2 路
负载电阻	≦ 400Ω
分辨率	0.04% FS
响应速度	≦ 0.5 秒
基准精度	≦ ±0.8% FS
LED 显示	入域指示（数据有效）
使用环境温度	0...+80℃
防护等级	IP67
连接电缆	PUR / Φ5mm/4x0.25mm²

材料	外壳：镀镍黄铜 通信面： 尼龙 12
重量	本体 95g+ 电缆 30g x 2m

使用时请注意

■检测部请使用符合 JIS 规格的 K 形热电偶。
■测定温度需在上表所示温度范围内。
■电流输出是灌电流
　负载接在输出和负极之间。

※1　设置条件示意图请参见 P106 图 A。
※2　使用时，请参阅《产品手册》。

设置条件※1 为避免周围金属物的影响及产品间的相互干扰，请务必在下表所示条件下进行设置。

A(mm)	B(mm)	C(mm)
20	15	110

■上段：热电偶 J 形规格　■ 2 路传送型
■下段：热电偶 K 形规格　■ 2 路传送型

尺寸：M18
传送距离： 1...4mm

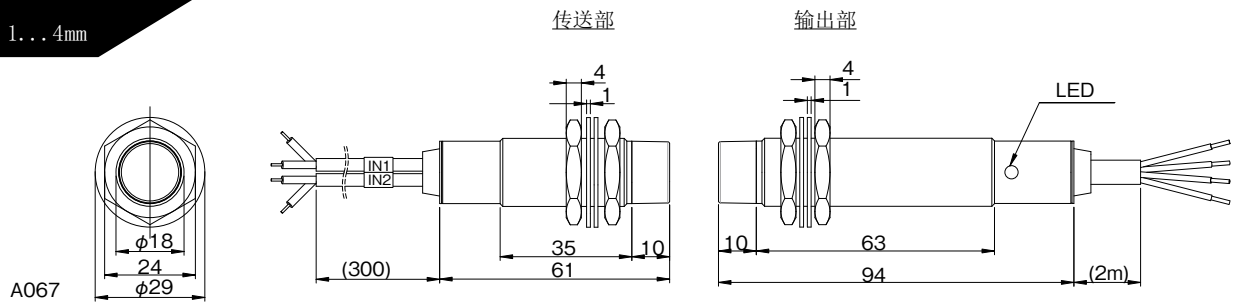

补偿导线 ×2 根　外径 3.2x5.1mm
RS02T-018-J300　：外皮色 黄 /JX-G:7/0.3x2

连线图	C015/P.103

传送部

型号	0...300℃	RS02T-018-J300

对应温度传感器	JIS 规格 J 形热电偶	材料	外壳：镀镍黄铜
输入通道数	2 点（1CH、2CH）		通信面： 尼龙 12
测量温度范围	0...300℃	重量	本体 90g+ 电缆 30g x 1m
冷接点补偿精度	≦ ±0.5℃	传送范围※2	距离：1...4mm
使用环境温度	0...+80℃		轴偏：±2.5mm
防护等级	IP67		
连接电缆	补偿导线（JIS)0.9mm x 2 耐热形乙烯基（90℃ ）2 根		

输出部

型号	RS02E-018E-PU-02

电源电压	24V DC ±5%（含波纹）	材料	外壳：镀镍黄铜
消耗电流	≦ 150mA		通信面： 尼龙 12
输出通道数	4...20mA x 2 路	重量	本体 95g+ 电缆 30g x 2m
负载电阻	≦ 400Ω		
分辨率	0.04% FS		
响应速度	≦ 0.5 秒		
基准精度	≦ ±0.8% FS		
LED 显示	入域指示（数据有效）		
使用环境温度	0...+80℃		
防护等级	IP67		
连接电缆	PUR / φ5mm/4x0.25mm²		

使用时请注意

■检测部请使用符合 JIS 规格的 J 形热电偶。
■测定温度需在上表所示温度范围内。
■电流输出是灌电流
负载接在输出和负极之间。

※1　设置条件示意图请参见 P106 图 A。
※2　使用时，请参阅《产品手册》。

设置条件※1 为避免周围金属物的影响及产品间的相互干扰，请务必在下表所示条件下进行设置。

A(mm)	B(mm)	C(mm)
20	15	110

外形尺寸：M30
传送距离： 2...6mm

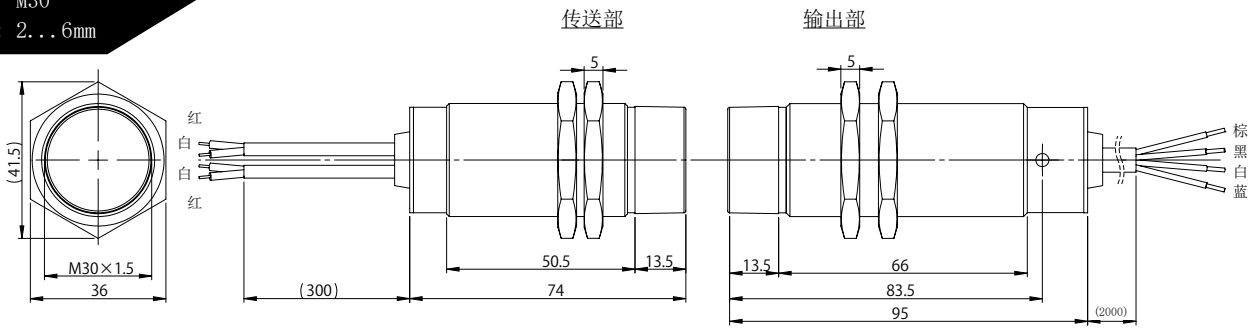

补偿导线 ×2 根、外径 3.2x5.1mm、芯线面积 0.3mm　2 根、
RS02T-030-K300：外皮色 蓝 (VX-G:7/0.3x2 K)

连线图	C015/P.103

传送部

型号	0...300℃	RS02T-030-K300

对应温度传感器	JIS 规格 K 形热电偶	材料	外壳：镀镍黄铜
输入通道数	2 点（1CH、2CH）		通信面： 尼龙 12
测量温度范围	0...300℃	重量	本体 150g+ 电缆 30g x 1m
冷接点补偿精度	≦ ±0.5℃	传送范围※2	距离：2...6mm
使用环境温度	0...+80℃		轴偏：±4mm
防护等级	IP67		
连接电缆	补偿导线（JIS)0.9mm x 2 耐热形乙烯基（90℃ ）2 根		

输出部

型号	RS02E-030E-PU-02

电源电压	24V DC ±5%（含波纹）	材料	外壳：镀镍黄铜
消耗电流	≦ 150mA		通信面： 尼龙 12
输出通道数	4...20mA x 2 路	重量	本体 170g+ 电缆 30g x 2m
负载电阻	≦ 400Ω		
分辨率	0.04% FS		
响应速度	≦ 0.5 秒		
基准精度	≦ ±0.8% FS		
LED 显示	入域指示（数据有效）		
使用环境温度	0...+80℃		
防护等级	IP67		
连接电缆	PUR / φ5mm/4x0.25mm²		

使用时请注意

■检测部请使用符合 JIS 规格的 K 形热电偶。
■测定温度需在上表所示温度范围内。
■电流输出是灌电流
负载接在输出和负极之间。

※1　设置条件示意图请参见 P106 图 A。
※2　使用时，请参阅《产品手册》。

设置条件※1 为避免周围金属物的影响及产品间的相互干扰，请务必在下表所示条件下进行设置。

A(mm)	B(mm)	C(mm)
30	20	200

环形（中形）
传送距离： 0...8mm

传送部

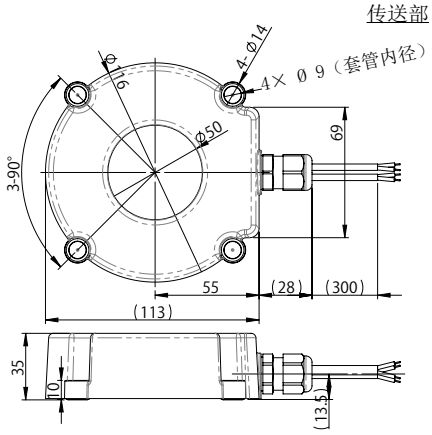

输出部

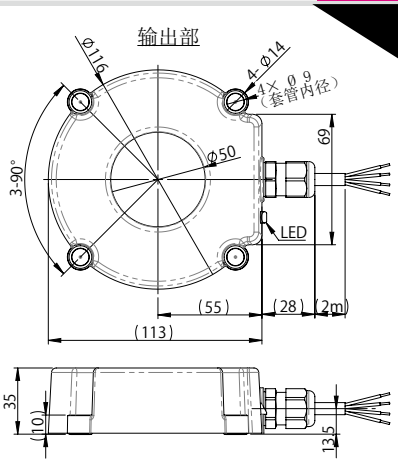

连线图	C015/P.103

传送部		
型号	0...300℃	RS02T-R01-K300
	0...1000℃	RS02T-R01-K1000

对应温度传感器	JIS 规格 K 形热电偶
输入通道数	2 路（1CH、2CH）
测量温度范围	0...1000℃或者 0...300℃
冷接点补偿精度	≦ ±0.5℃
使用环境温度	0...+50℃
防护等级	IP67
连接电缆	补偿导线（JIS)0.9mm x 2 耐热形乙烯基(90℃) 2 根

材料	外壳：PUR
重量	本体 410g+ 电缆 30g x 1m
传送范围※2	距离：0...8mm 轴偏：±8mm
备注	本产品未进行 CE 认证。

输出部	
型号	RS02E-R01E-PU-02

电源电压	24V DC ±5%（含波纹）
消耗电流	≦ 150mA
输出通道数	4...20mA x 2 路
负载电阻	≦ 400Ω
分辨率	0.04% FS
响应速度	≦ 0.5 秒
基准精度	≦ ±0.8% FS
LED 显示	入域指示（数据有效）
使用环境温度	0...+50℃
防护等级	IP67
连接电缆	PUR / Φ5mm/4x0.25mm²

材料	外壳：PUR
重量	本体 420g+ 电缆 30g x 2m
备注	本产品未进行 CE 认证。

使用时请注意

■检测部请使用符合 JIS 规格的 K 形热电偶。
■测定温度需在上表所示温度范围内。
■电流输出是灌电流
负载接在输出和负极之间。

※1　设置条件示意图请参见 P107 图 L。
※2　使用时，请参阅《产品手册》。

设置条件 ※1 为避免周围金属物的影响及产品间的相互干扰，请务必在下表所示条件下进行设置。

A(mm)	B(mm)	C(mm)
100	35	300

环形（中形）
传送距离： 0...8mm

传送部

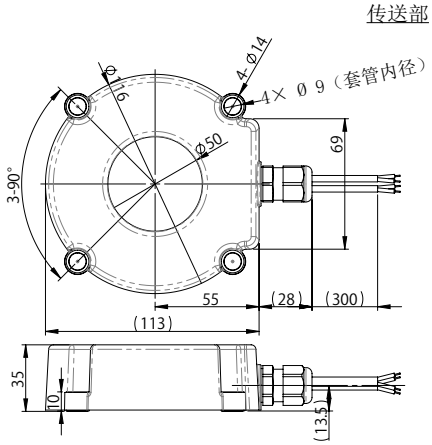

输出部

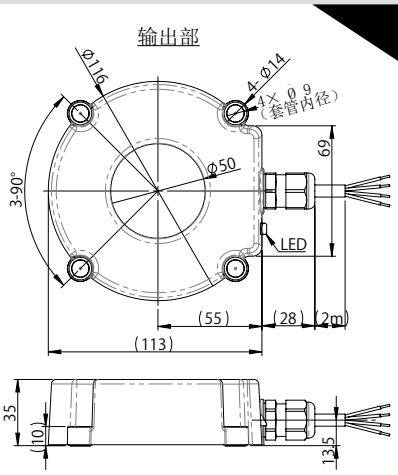

连线图	C015/P.103

传送部		
型号	0...300℃	RS02T-R01-J300

对应温度传感器	JIS 规格 J 形热电偶
输入通道数	2 路（1CH、2CH）
测量温度范围	0...300℃
冷接点补偿精度	≦ ±0.5℃
使用环境温度	0...+50℃
防护等级	IP67
连接电缆	补偿导线（JIS)0.9mm x 2 耐热形乙烯基(90℃) 2 根

材料	外壳：PUR
重量	本体 410g+ 电缆 30g x 1m
传送范围※2	距离：0...8mm 轴偏：±8mm
备注	本产品未进行 CE 认证。

输出部	
型号	RS02E-R01E-PU-02

电源电压	24V DC ±5%（含波纹）
消耗电流	≦ 150mA
输出通道数	4...20mA x 2 路
负载电阻	≦ 400Ω
分辨率	0.04% FS
响应速度	≦ 0.5 秒
基准精度	≦ ±0.8% FS
LED 显示	入域指示（数据有效）
使用环境温度	0...+50℃
防护等级	IP67
连接电缆	PUR / Φ5mm/4x0.25mm²

材料	外壳：PUR
重量	本体 420g+ 电缆 30g x 2m
备注	本产品未进行 CE 认证。

使用时请注意

■检测部请使用符合 JIS 规格的 J 形热电偶。
■测定温度需在上表所示温度范围内。
■电流输出是灌电流
负载接在输出和负极之间。

※1　设置条件示意图请参见 P107 图 L。
※2　使用时，请参阅《产品手册》。

设置条件 ※1 为避免周围金属物的影响及产品间的相互干扰，请务必在下表所示条件下进行设置。

A(mm)	B(mm)	C(mm)
100	35	300

■上段：热电偶 K 形规格　■ 2 路传送型
■下段：测温电阻规格　■ 1 路传送型

环形（大形）
传送距离：0...15mm

传送部

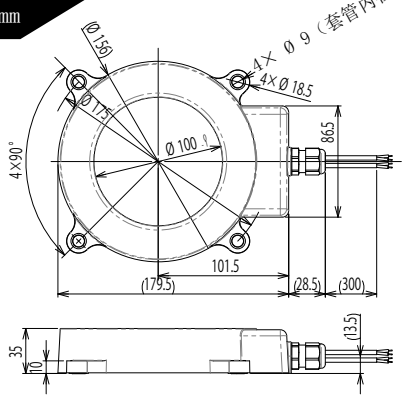

输出部

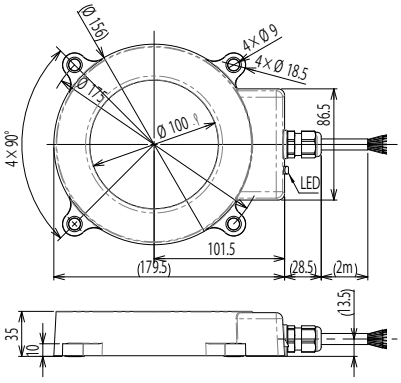

连线图	C015/P.103

传送部

型号	0...300℃	RS02T-R03-K300

对应温度传感器	JIS 规格 K 形热电偶	材料	外壳：PUR
输入通道数	2 路（1CH、2CH）	重量	本体 670g+ 电缆 30g x 1m
测量温度范围	0...300℃	传送范围※2	金属制传动轴 距离：0...9mm 轴偏：±8mm 非金属传动轴 距离：0...15mm 轴偏：±15mm
冷接点补偿精度	≦ ±0.5℃		
使用环境温度	0...+50℃		
防护等级	IP67		
连接电缆	补偿导线（JIS)0.9mm x 2 耐热形乙烯基(90℃) 2 根	备注	本产品未进行 CE 认证。

输出部

型号	RS02E-R03E-PU-02

电源电压	24V DC ±5%（含波纹）	材料	外壳：PUR
消耗电流	≦ 150mA	重量	本体 720g+ 电缆 30g x 2m
输出通道数	4...20mA x 2 路	备注	本产品未进行 CE 认证。
负载电阻	≦ 400Ω		
分辨率	0.04% FS		
响应速度	≦ 0.5 秒		
基准精度	≦ ±0.8% FS		
LED 显示	入域指示（数据有效）		
使用环境温度	0...+50℃		
防护等级	IP67		
连接电缆	PUR /Φ5mm/4x0.25mm²		

使用时请注意

■检测部请使用符合 JIS 规格的 K 形热电偶。
■测定温度需在上表所示温度范围内。
■电流输出是灌电流
负载接在输出和负极之间。

※1　设置条件示意图请参见 P107 图 L。
※2　使用时，请参阅《产品手册》。

设置条件※1 为避免周围金属物的影响及产品间的相互干扰，请务必在下表所示条件下进行设置。

A(mm)	B(mm)	C(mm)
200	35	400

尺寸：M18
传送距离：1...4mm

传送部　输出部

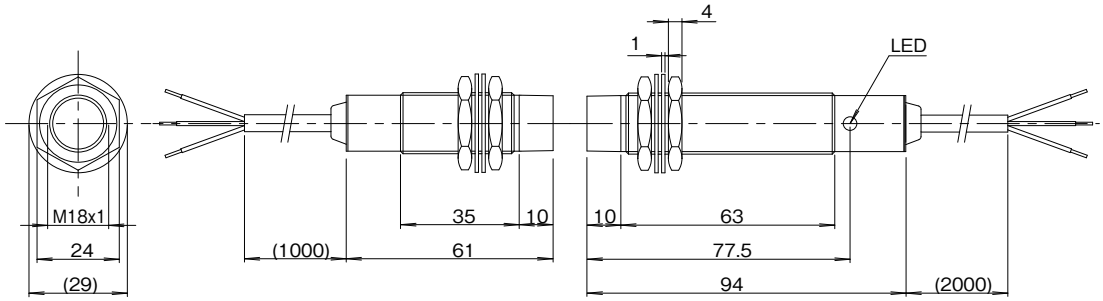

连线图	C016/P.103

A039

传送部

型号	0...100℃	RTT-1804-PT1B10-PU-01
	0...200℃	RTT-1804-PT1B20-PU-01
	0...300℃	RTT-1804-PT1B30-PU-01

适用传感器	热敏电阻 Pt100（3 线式）	材料	外壳：镀镍黄铜 通信面： 尼龙 12
输入通道数	1 路	重量	本体 75g+ 电缆 35g x 1m
测量温度范围	0...100℃、0...200℃ 或 0...300℃	传送范围※2	距离：1...4mm 轴偏：±2.5mm
使用环境温度	0...+60℃		
防护等级	IP67		
连接电缆	PUR / Φ5 / 3x0.34mm²		

输出部

型号 电流输出	RTE-1804E-PU-02

电源电压	24V DC ±5%（含波纹）	材料	外壳：镀镍黄铜 通信面： 尼龙 12
消耗电流	≦ 150mA	重量	本体 95g+ 电缆 35g x 2m
输出通道数	1 路		
输出	4...20mA		
分辨率	≦ 0.5℃		
响应速度	≦ 0.5 秒		
LED 显示	INZONE 指示		
使用环境温度	0...+60℃		
防护等级	IP67		
连接电缆	PUR /Φ5 / 3x0.34mm²		

使用时请注意

■检测部请使用符合 JIS 规格的热敏电阻 Pt100（3 线式）。
■测定温度需在上表所示温度范围内。
■电流输出是灌电流
负载接在输出和负极之间。

※1　设置条件示意图请参见 P107 图 L。
※2　使用时，请参阅《产品手册》。

设置条件※1 为避免周围金属物的影响及产品间的相互干扰，请务必在下表所示条件下进行设置。

A(mm)	B(mm)	C(mm)
20	15	110

尺寸：M18
传送距离： 1...4mm

传送部　输出部

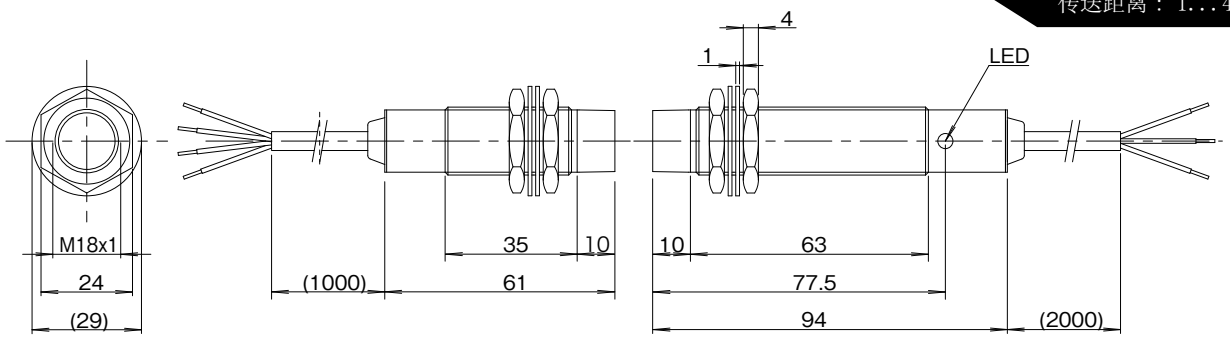

A040

连线图	C017/P.103

传送部		
型号	1mV/V	RNT-1804-LC10-PU-01
	1.5mV/V	RNT-1804-LC15-PU-01
	2mV/V	RNT-1804-LC20-PU-01

适用传感器	压力式称重传感器　350Ω±10%		
输入通道数	1 点		
输入敏感度	1mV/V	1.5mV/V	2mV/V
分辨率	≦ 1%	≦ 0.75%	≦ 0.5%
使用环境温度	0...+60℃		
防护等级	IP67		
连接电缆	PUR /Φ5.5 4x0.25mm2　带屏蔽		

材料	外壳：镀镍黄铜 通信面：　尼龙 12
重量	本体 80g+ 电缆 50g x 1m
传送范围 ※2	距离：1...4mm 轴偏：±2.5mm

输出部	
型号　电流输出	RTE-1804E-PU-02

电源电压	24V DC ±5%（含波纹）
消耗电流	≦ 150mA
输出通道数	1 点
输出	4...20mA
分辨率	≦ 0.5...1%（与输入灵敏度相关）
响应速度	≦ 0.5 秒
LED 显示	INZONE 指示
使用环境温度	0...+60℃
防护等级	IP67
连接电缆	PUR /Φ5 / 3x0.34mm²

材料	外壳：镀镍黄铜 通信面：　尼龙 12
重量	本体 95g+ 电缆 35g x 2m

使用时请注意

■检测部请使用压力式称重传感器（350Ω±10%）。
■电流输出是灌电流
　负载接在输出和负极之间。

※1　设置条件示意图请参见 P106 图 A。
※2　使用时，请参阅《产品手册》。

设置条件 ※1 为避免周围金属物的影响及产品间的相互干扰，请务必在下表所示条件下进行设置。

A(mm)	B(mm)	C(mm)
20	15	110

尺寸：M18
传送距离： 0...2.5mm

传送部　输出部

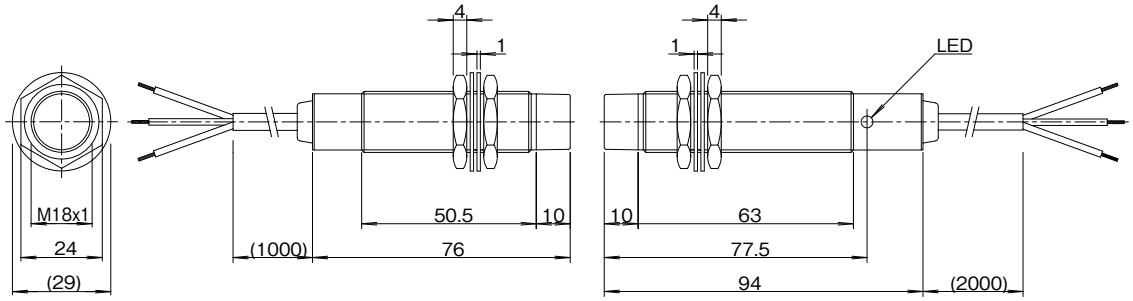

A041

连线图	C018/P.103

传送部		
型号	0...10V	RNT-1803-VS10-PU-01

适用传感器	模拟传感器 0...10V 输出
输入通道数	1 点
驱动电压	20V ±4V DC
驱动电流	≦ 10mA
使用环境温度	0...+60℃
防护等级	IP67
连接电缆	PUR /Φ5 / 3x0.34mm²

材料	外壳：镀镍黄铜 通信面：　尼龙 12
重量	本体 80g+ 电缆 35g x 1m
传送范围 ※2	距离：0...2.5mm 轴偏：±2mm

输出部		
型号	电压输出	RNE-1803A-PU-02

电源电压	24V DC ±5%（含波纹）
消耗电流	≦ 150mA
输出通道数	1 点
输出	0...10V
分辨率	0.1%
响应速度	≦ 0.2 秒
LED 显示	INZONE 指示
使用环境温度	0...+60℃
防护等级	IP67
连接电缆	PUR /Φ5 / 3x0.34mm²

材料	外壳：镀镍黄铜 通信面：　尼龙 12
重量	本体 90g+ 电缆 35g x 2m

可使用传感器

■检测部请使用满足下列条件的模拟传感器。

動作電圧	16...24V	消耗电流	≦ 10mA
输出电压	0...10V		

※1　设置条件示意图请参见 P106 图 A。
※2　使用时，请参阅《产品手册》。

设置条件 ※1 为避免周围金属物的影响及产品间的相互干扰，请务必在下表所示条件下进行设置。

A(mm)	B(mm)	C(mm)
20	15	110

■上段：温度传感器规格　■ 8 路传送型
■下段：温度传感器规格　■ 8 路传送型

扁平形
传送距离：0...3mm

传送头

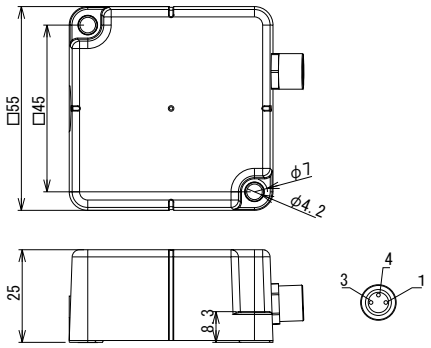

输出头

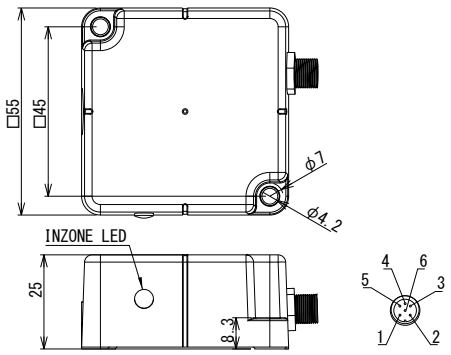

传送头	
型号	RSH080T-422-CN
传送放大器	RS080T-233
额定传送距离	0...3mm
轴偏	±3mm
使用环境温度	0...70℃
使用环境温度	35...90%RH
防护等级	IP67
外壳材料	ABS
连接	M8 连接头 / 孔 3 芯
对应电缆	直线形航空插头（1m）：03M-M08S01-01 弯角航空插头（1m）　：03M-M08R01-01
重量	110g

输出部	
型号	RSH080E-422R-CN
电源电压	24V DC ±10%（含波纹）
消耗电流	≦ 100mA
使用环境温度	0...70℃
使用环境温度	35...90%RH
LED 显示	澄：INZONE，灭灯：传送耦合头不在有效传送区域内
接口	RS-232C
防护等级	IP67
外壳材料	ABS
连接	M8 连接头 / 孔 3 芯
对应电缆	弯角航空插头（2m）：06F-M08S01-02 弯角航空插头（2m）　：06F-M08R01-02
重量	110g

使用时请注意

传送耦合头需与传送放大器连接使用。

※2　使用时，请参阅《产品手册》。

设置条件 ※1为避免周围金属物的影响及产品间的相互干扰，请务必在下表所示条件下进行设置。

※1　设置条件示意图请参见 P107 图 J。

A(mm)	B(mm)	C(mm)
22	25	200

环形
传送距离：0...6mm

传送头

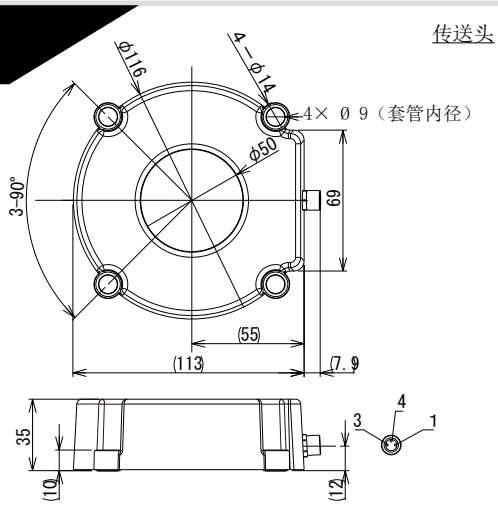

输出头

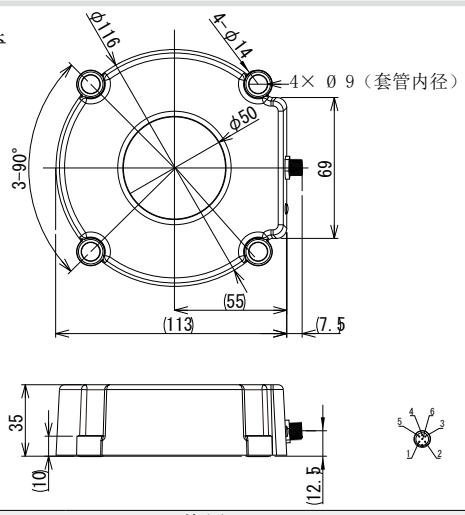

传送头	
型号	RSH080T-R01-CN
对应传送放大器	RS080T-233
额定传送距离	0...6mm
轴偏	±6mm
使用环境温度	0...50℃
使用环境温度	35...90%RH
防护等级	IP67
外壳材料	PUR
连接	M8 连接头 / 孔 3 芯
对应电缆	直线形航空插头（1m）：03M-M08S01-01 弯角航空插头（1m）　：03M-M08R01-01
重量	410g

输出部	
型号	RSH080E-R01R-CN
电源电压	24V DC ±10%（含波纹）
消耗电流	≦ 100mA
使用环境温度	0...50℃
使用环境温度	35...90%RH
LED 显示	澄：INZONE，灭灯：传送耦合头不在有效传送区域内
接口	RS-232C
防护等级	IP67
外壳材料	PUR
连接	M8 连接头 / 孔 3 芯
对应电缆	弯角航空插头（2m）：06F-M08S01-02 弯角航空插头（2m）　：06F-M08R01-02
重量	410g

使用时请注意

传送耦合头需与传送放大器连接使用。

※2　使用时，请参阅《产品手册》。

设置条件 ※1为避免周围金属物的影响及产品间的相互干扰，请务必在下表所示条件下进行设置。

※1　设置条件示意图请参见 P107 图 J。

A(mm)	B(mm)	C(mm)
22	25	200

传送放大器

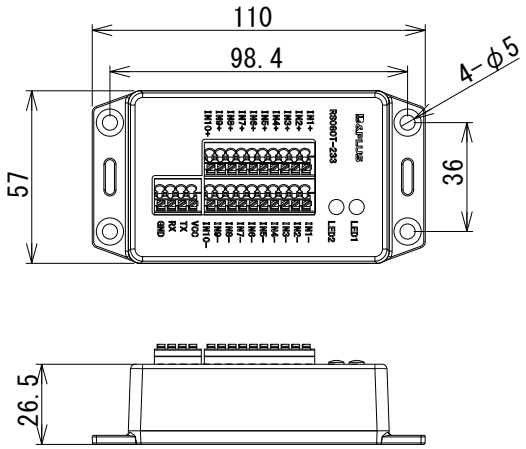

型号		RS080T-233
适用传送耦合头	扁平形	RSH080T-422-CN
	环形	RSH080T-R01-CN
使用环境温度／湿度		0...70℃ / 35...90%RH
输出接口		RS-232C ：与 PC 机相连，可设置传感器数量和种类
可以使用的传感器		热电偶（最大 8 路）、测温电阻（最大 2 路） 热敏电阻（最大 2 路）
输出频率	热电偶	不检测断线时 6Hz / 1ch 检测断线时 4.2Hz / 1ch
	测温电阻	6Hz / 1ch
	热敏电阻	6Hz / 1ch
精度		±0.1℃
冷接点补偿误差		0.2℃（使用热电偶时）
分辨率		0.01℃
防护等级		无
外壳材料		ABS
重量		80g
安装 DIN 德标导轨		为设置 DIN 德标导轨，适配器可安装在背面。适配器需另行购买。

可以使用的温度传感器

■热电偶

形	下限温度（℃）	上限温度（℃）
J	-210	1200
K	-265	1372
E	-265	1000
N	-265	1300
R	-50	1768
S	-50	1768
T	-265	400
B	40	1820

■测温电阻

形	下限温度（℃）	上限温度（℃）
RTD PT-10	-200	850
RTD PT-50		
RTD PT-100		
RTD PT-200		
RTD PT-500		
RTD PT-1000		
RTD 1000		
RTD NI-120		

■热敏电阻

形	下限温度（℃）	上限温度（℃）
44004/44033	-40	150
44005/44030		
44007/44034		
44006/44031		
44008/44032		
YSI 400	-80	250
Spectrum 1003K	-50	125

电流输出放大器

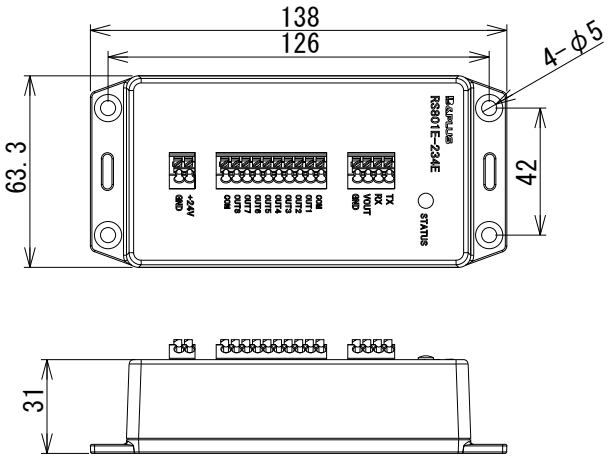

型号		RS801E-234E
适用传送耦合头	角形形状	RSH080E-422R-CN
	环形	RSH080E-R01R-CN
LED 显示		蓝：电源投入时为亮。 初始化完成后灭灯。 绿：传送耦合头不在有效区域内 红：传送头在有效区域内（INZONE）
使用电压		24V DC ±10%（含波纹）
消耗电流		≦ 250mA（输出电流最大时）
分辨率		0.002%FS
精度		±0.5%
使用环境温度／湿度		0...50℃ / 35...90%RH
保存环境温度／湿度		0...70℃ / 35...90%RH
负载电阻		400Ω 以下
防护等级		无
外壳材料		ABS
重量		110g

离照动对耦系统	开关信号传送	4+4 路传送规格	72
		8+8 路传送规格	73
		64+32 路传送规格	74
	数据信号	RS-232C 规格	78
		CC-Link 规格	79
		DeviceNet 规格	80
		PROFIBUS-DP 规格	81
		CC-Link 规格	82

使用时，请参阅《产品手册》。
各产品的使用说明请参照 B&PLUS 公司官网或咨询当地代理商。
Email：Inside-sales@b-plus-kk.jp

※ 样本中的 [RB] 表示机器人规格的电缆。

离照动对耦系统
开关信号传送

■上段：4+4 路传送　可动部 固定部（放大器内置）
■下段：8+8 路传送　可动部 固定部以及 64+32 路传送　可动部耦合头 固定部耦合头

外形尺寸：90 x 90
传送距离：3...10mm

可动部 / 固定部
尺寸图（共通）

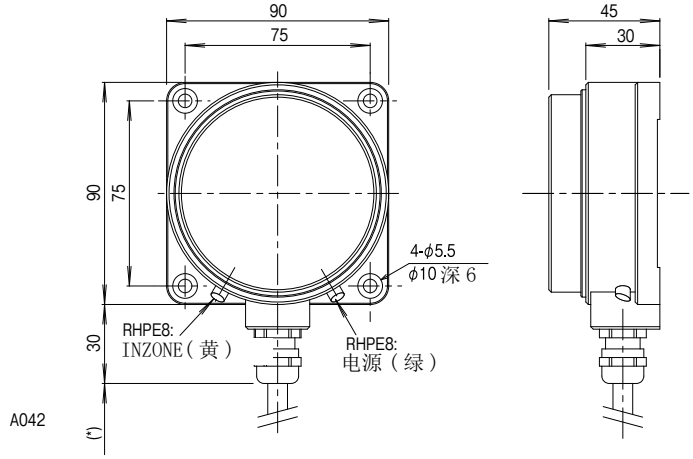

连线图	C019/P.104

电缆长
RHPT8=1m/标准 max.5m
RHPE8=2m/标准 max.10m

传送部		
型号	NPN	RHPT8-8010N-C3-PU-01
	PNP	RHPT8-8010P-C3-PU-01

驱动电压		24V ±1.5V DC
驱动电流		≦ 300mA
输入规格 1）	通道数 / 形	4 路（SI1...4）/NPN 或者 PNP
	负载电流	7mA/1 输入
输出规格 2）	通道数 / 形	4 路（SO1...4）+1 路（INZONE）/NPN 或者 PNP
	负载电流	≦ 50mA/1 输出
使用环境温度		0...+50℃

防护等级	IP67
连接电缆	PUR / ϕ7.7 , 2x0.5mm² + 9x0.18mm² [RB]
材料	本体外壳：铝+ 防蚀铝处理（金属部分）
	传送面：ABS+PBT（树脂部分）
重量	本体 620g＋电缆 75 g × 1 m
传送范围 ※2	距离：3...10mm
	轴偏：±7mm

输出部		
型号	NPN 输出	RHPE8-8010N-C3-PU-02
	PNP 输出	RHPE8-8010P-C3-PU-02

电源电压		24V DC ±10%（含波纹）
消耗电流		≦ 1.5A
输入规格 3）	通道数 / 形	4 路（SI1...4）/NPN 或者 PNP
	负载电流	7mA/1 输入
输出规格 4）	通道数 / 形	4 路（SO1...4）+1 路（INZONE）/NPN 或者 PNP
	负载电流	≦ 50mA/1 输出
响应频率		40Hz
LED 显示		INZONE 指示 / 电源指示

防护等级	IP67
连接电缆	PUR / ϕ7.7 , 2x0.5mm² + 9x0.18mm² [RB]
材料	本体外壳：铝+ 防蚀铝处理（金属部分）
	传送面：ABS+PBT（树脂部分）
重量	本体 620g ＋轴偏 75g× 2 m

1）传感器与 RHPT8 连接的输入信号　2）RHPT8 输出的驱动信号

可使用传感器	可动部可以连接传感器以及电磁阀等驱动装置（最大各 4 路）。

电源电压	24V DC	消耗电流的合计	≦ 300mA
剩余电压	---	负载电流	---

请选用满足左表条件的传感器
连接的传感器及驱动单元的总消

3）上位机器输入到 RHPE8 的信号　4）RHPE8 输出到上位机器的信号

设置条件 ※1	为避免周围金属物的影响及产品间的相互干扰，请务必在下表所示条件下进行设置。

A(mm)	B(mm)	C(mm)
50	45	300

※1　设置条件示意图请参见 P106 图 D。
※2　使用时，请参阅《产品手册》。

外形尺寸：90 x 90
传送距离：4...9mm

可动部耦合头 /
固定部放大器
尺寸图（共通）

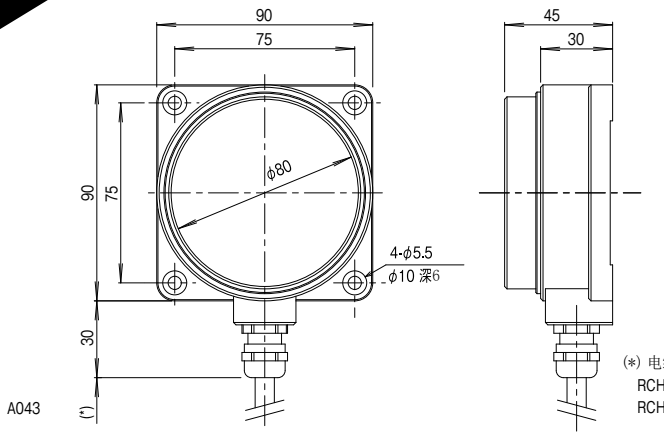

可动部耦合头（RCH08T-211）和固定部耦合头（RCH08E-211）可用于 8+8 路传送，也可用于 64+32 路传送。

连线图 8+8 传送	C020/P.104
连线图 64+32 传送	请参阅《产品手册》。

(*) 电缆长
RCH08T、RVT=1m/標準、max.5m
RCH08E、RVE=2m/標準、max.10m

可动部 / 可动部耦合头		
型号		RCH08T-211-PU-01
适用可动放大器	8+8 传送	RC08T-011_-000
	64+32 传送	RL64T-344_-000, RL64T-345_-000

驱动电压	24V ±1.5V DC
驱动电流 ※2	≦ 2A
使用环境温度	0...+50℃
防护等级	IP67
连接电缆	PUR / ϕ7.8 , 2x1.25mm² + 2x0.2mm² 带屏蔽线 [RB]

材料	本体外壳：铝+ 防蚀铝处理（金属部分）		
	传送面：ABS+PBT（树脂部分）		
重量	本体 600g ＋电缆 120 g × 1 m		
传送范围 ※2	传送距离	4...9mm	6...8mm
	允许轴偏	±5mm	±3mm
	驱动电流	≦ 1A	≦ 2A

在 8+8 传送和 64+32 传送规格中使用的可动部耦合头是同一型号的耦合头，固定部耦合头也是同一型号的耦合头。但是它们所对应的放大器型号却不同，且不能混用。

固定部 / 部定部耦合头		
型号		RCH08E-211-PU-02
适用固定放大器	8+8 传送	RC08E-011_-000
	64+32 传送	RL64E-333_-000, RL64EA-355DN-000, RL64E-366CL-000, RL64E-366EI-000

电源电压	24V DC ±5%（含波纹）
消耗电流	≦ 4A
响应频率	---
LED 显示	---
防护等级	---
连接电缆	PUR / ϕ7.8 , 2x1.25mm² + 2x0.2mm² 带屏蔽线 [RB]

材料	本体外壳：铝+ 防蚀铝处理（金属部分）
	传送面：ABS+PBT（树脂部分）
重量	本体 620g ＋轴偏 120g× 2 m

设置条件 ※1	为避免周围金属物的影响及产品间的相互干扰，请务必在下表所示条件下进行设置。

A(mm)	B(mm)	C(mm)
50	45	300

※1　设置条件示意图请参见 P106 图 D。
※2　驱动电流随传送距离、轴偏而变化。
使用时，请参阅《产品手册》。

外形尺寸：110 x 70
通道数：8+8 路

可动部放大器　/　固定部放大器

可动部放大器
固定部放大器
尺寸图（共通）

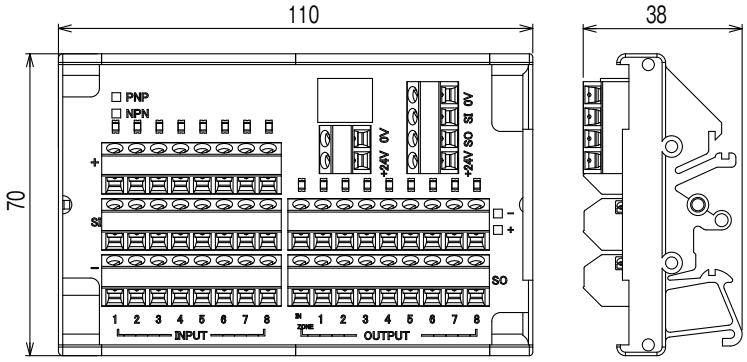

A044a

连线图　C020/P.104

可动部放大器		
型号	NPN	RC08T-011N-000
	PNP	RC08T-011P-000
适用可动部耦合头		RCH08T-211-PU
电源电压		24V DC± 10%（来自可动部耦合头）
消耗电流		≦ 150mA
输入规格 1)	通道数	8 路 (SI1...8)
	输入类型	NPN 或者 PNP
	负载电流	7mA/1 输入
输出规格 2)	通道数	8 路 (SO1...8)+1 路（INZONE）
	输出类型	NPN 或者 PNP
	负载电流	≦ 300mA/1 输出
	响应频率	100Hz
LED 显示		输入输出信号，INZNOE 指示
使用环境温度		0...+50℃
防护等级		IP67
安装方法		DIN32/35mm 导轨
材料　本体		尼龙
重量		130 g
备注		

固定部放大器		
型号	NPN	RC08E-011N-000
	PNP	RC08E-011P-000
适用固定部耦合头		RCH08E-211-PU
电源电压		24V DC ±10%（含波纹）
消耗电流		≦ 150mA
输入规格 3)	通道数	8 路 (SI1...8)
	输入类型	NPN 或者 PNP
	负载电流	7 mA/1 输入
输出规格 4)	通道数	8 路 (SO1...8)+1 路（INZONE）
	输出类型	NPN 或者 PNP
	负载电流	≦ 300mA/1 输出
	响应频率	100Hz
LED 显示		输入输出信号，INZNOE 指示
使用环境温度		0...+50℃
防护等级		IP67
安装方法		DIN32/35mm 导轨
材料　本体		尼龙
重量		130 g
备注		

可连接使用的设备

■可动部放大器可连接传感器及电磁阀等驱动单元。传感器的检测信号及驱动置的控制信号分别最大可传 8 路。

电源电压	24V DC
消耗电流的合计	≦ 2A
剩余电压	---
负载电流	---

传感器、驱动单元及可动部放大器的消耗电流的合计必须小于上述驱动电流。

带动作有效控制信号的固定部放大器规格

上述 2 型号的固定部放大器可以许可或禁止下列 2 信号的输出。

1. 固定部放大器输出至外部控制机器的检测信号
2. 可动部放大器输出至驱动单元的控制信号

带动作许可位规格：RC08EA-011N-000
RC08EA-011P-000

注：因为 8 路输入信号中的 1 路为动作许可信号专用，控制机器至固定部放大器的控制信号最大只有 7 路。

1）传感器到可动部放大器的输入
2）可动部放大器到驱动单元的输出
3）上位机器机器到固定部放大器的输入
4）固定部放大器到上位机器的输出

开关信号传送
通道数：64+32 路

■ 64+32 路传送　可动部放大器

可动部放大器
（ 条形端子）

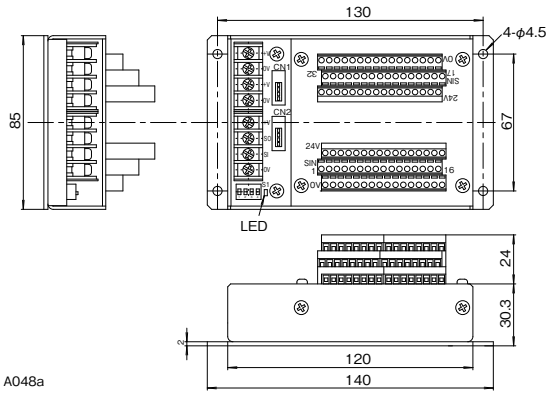

可动部放大器
（圆形端子）

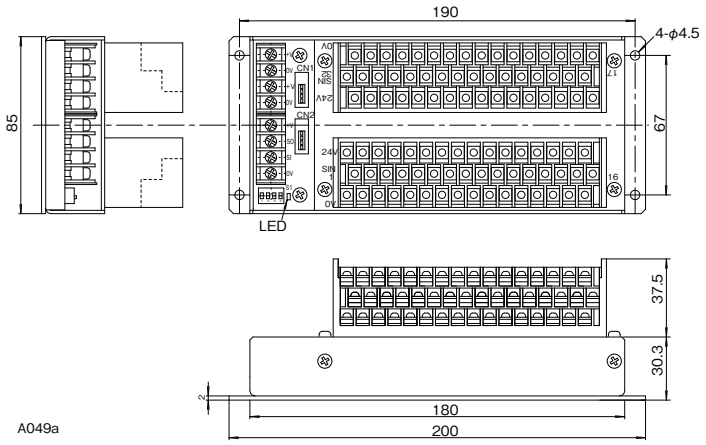

连线图	请参阅《产品手册》。

		可动部放大器（条形端子）	可动部放大器（圆形端子）
型号	NPN	RL64T-344N-000	RL64T-345N-000
	PNP	RL64T-344P-000	RL64T-345P-000
适用可动部耦合头		RCH08T-211-PU	RCH08T-211-PU
适用固定部放大器		RL64E-333_-000、RL64EA-355DN-000、 RL64E-366CL-000、RL64E-366EI-000	RL64E-333_-000、RL64EA-355DN-000、 RL64E-366CL-000、RL64E-366EI-000
输入类型		NPN 或者 PNP	NPN 或者 PNP
输入通道数		32 路	32 路
负载电流		7 mA/1 输入	7 mA/1 输入
响应频率		20Hz	20Hz
消耗电流		≦ 70mA	≦ 70mA
LED 指示灯		等待表示	等待表示
材料	外壳	SPCC-SD、玻璃钢	SPCC-SD、玻璃钢
	盖板	---	---
连接	传感器	接线端子台 3 极 x 32	接线端子台 3 极 x 32
	可动部耦合头	接线端子台 4 极 x 1	接线端子台 4 极 x 1
	扩展链接	连接头 e-con ， 4P x 2	连接头 e-con ， 4P x 2
使用温度范围		0...+50℃	0...+50℃
重量		620 g	1,040 g
备注			

可连接使用的设备

■可动部放大器最大可以连接 32 路传感器。

■请选用满足下表条件的传感器

电源电压	24V DC
消耗电流的合计	≦ 2A
剩余电压	≦ 6V
漏电流	≦ 1mA

■可动部放大器，输入／ 输出增设单元，传感器，以及驱动单元的消耗电流的合计，需小于可动部耦合头提供的驱动电流 (2A)。

注意事项

■扩展链接用电缆规格是 4 芯 芯线外径 φ1.35...1.6mm(需自备)。
压接式连接器配有输入输出单元。

输入单元

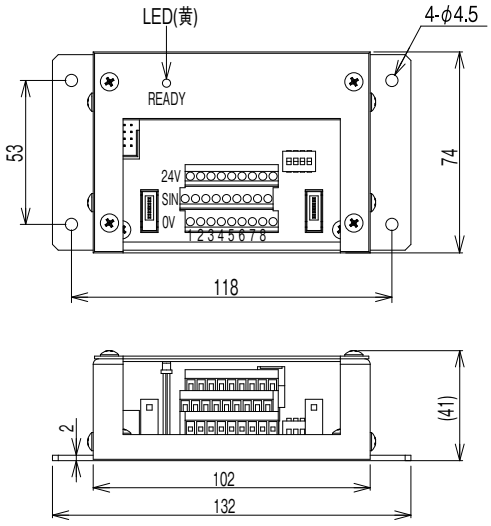

A052

连线图	请参阅《产品手册》。

输出单元

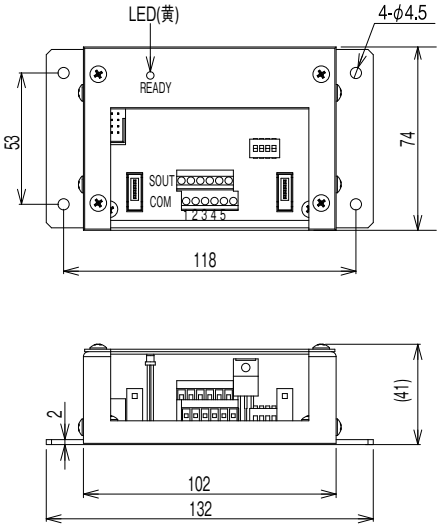

A053

连线图	请参阅《产品手册》。

		输入单元
型号	NPN	RLX08-322N
	PNP	RLX08-322P
输入类型		NPN 或者 PNP
输入通道数		8 路
负载电流		7 mA/1 输入
消耗电流		≦ 40mA
响应频率		20Hz
LED 指示灯		等待表示
材料	外壳	SPCC-SD
	盖板	丙烯酸树脂
连接	传感器	接线端子台 3 x 8 极
	驱动单元	- - -
	扩展链接	连接头 :e-con 、4P x 2
使用温度范围		0...+50℃
重量		350 g
备注		

		输出单元
型号	NPN	RLY04-322N
	PNP	RLY04-322P
输出类型		NPN 或 PNP
输出通道数		5 路（数据 4 路、数据有效 :1 路）
负载电流		≦ 200mA/1 输出
消耗电流		≦ 40mA
响应频率		20Hz
LED 指示灯		等待表示
材料	外壳	SPCC-SD
	盖板	丙烯酸树脂
连接	传感器	- - -
	驱动单元	接线端子台 3 x 4 极
	扩展链接	连接头 :e-con 、4P x 2
使用温度范围		0...+50℃
重量		350 g
备注		

可连接使用的设备

■输入增设单元可接 8 路传感器，输入增设单元可实现 4 级级联。（与可动部放大器组合起来，最大可实现 64 路连接）

■输出增设单元可接电磁阀等 4 路设备，输出增设单元可实现 8 级级联。

■请选用满足下表条件的传感器

电源电压	24V DC
消耗电流的合计	≦ 2A
剩余电压	≦ 6V
漏电流	≦ 1mA

■可动部放大器，输入 / 输出增设单元，传感器，以及驱动单元的消耗电流的合计，需小于可动部耦合头提供的驱动电流 (2A)。

注意事项

■扩展链接用电缆规格是 4 芯 芯线外径 φ1.35...1.6mm(需自备)。压接式连接器配有输入输出单元。

■ 64+32 路传送　固定部放大器

开关信号传送
通道数：64+32 路

固定部放大器

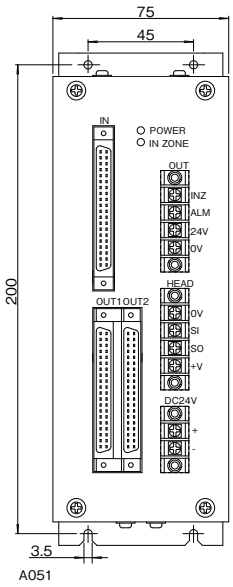

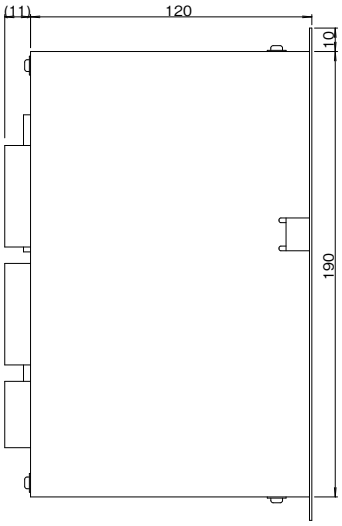

连线图	请参阅《产品手册》。

固定部放大器

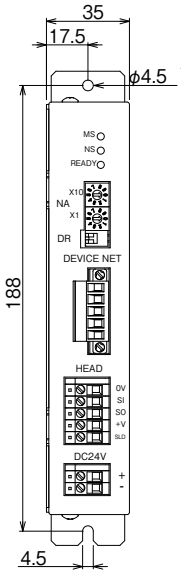

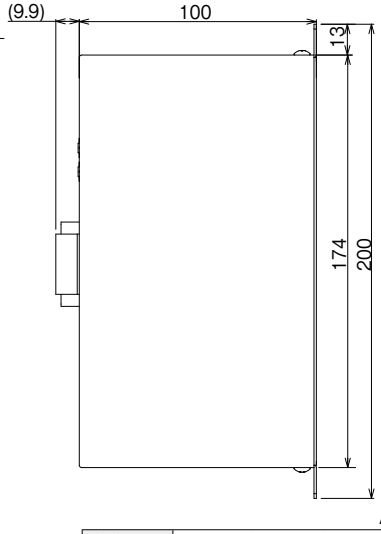

连线图	请参阅《产品手册》。

固定部放大器（并口连接）		
型号	NPN	RL64E-333N-000
	PNP	RL64E-333P-000
适用固定部耦合头		RCH08E-211-PU
适用可动部放大器		RL64T-344_-000
		RL64T-345_-000
输入类型		NPN（拉电流）、PNP（灌电流）
输入信号通道数 2)		32 路
负载电流		7 mA/1 输入
输出类型		NPN（拉电流）、PNP（灌电流）
输出通道数 1)		67 路（数据 :64 路、INZONE:2 路、短路检测 :1 路）
负载电流		≦ 20mA/1 输出
电源电压		24VDC ± 5%
消耗电流		≦ 150mA
响应频率		20Hz
LED 表示灯		电源表示（绿）、等待表示（黄）
材料		外壳 :SPCC-SD（不锈钢）
连接	电源	端子台：2 极 x 1
	耦合头	端子台：4 极 x 1
	输入	角形连接器：40P x 1
	输出	角形连接器：40P x 2
使用温度范围		0...+50℃
重量		1,300 g
备注		连接器附属于固定部放大器。

固定部放大器（DeviceNet 连接）		
型号	DeviceNet	RL64EA-355DN-000
适用固定部耦合头		RCH08E-211-PU
适用可动部放大器		RL64T-344_-000
		RL64T-345_-000
通信机能		remoteI/O 机能 (Poll)
通信速度		500k/250k/125k Baud 由 DIP 开关设定
节点地址		0 ～ 63 由旋钮开关设定
输入通道数 1)		64 路 +Ready 信号 1 路 (9byte)
输出信号通道数 2）		32 路 (4byte)
电源电压		24VDC ± 5%
消耗电流		≦ 150mA
LED 表示灯		MS: 红 / 绿、NS: 红 / 绿，等待表示：黄
材料		外壳：SPCC-SD（不锈钢）
连接	电源	端子台：2 极 x 1
	耦合头	端子台：5 极 x 1
	DeviceNet	Open 连接器
使用温度范围		0...+50℃
重量		550 g
备注		

1）从离照动系统输出的信号通道数
2）输入到离照动系统的信号通道数

有关 64+32 路传送型的固定部放大器的详细设置，
请参照《产品手册》。

固定部放大器

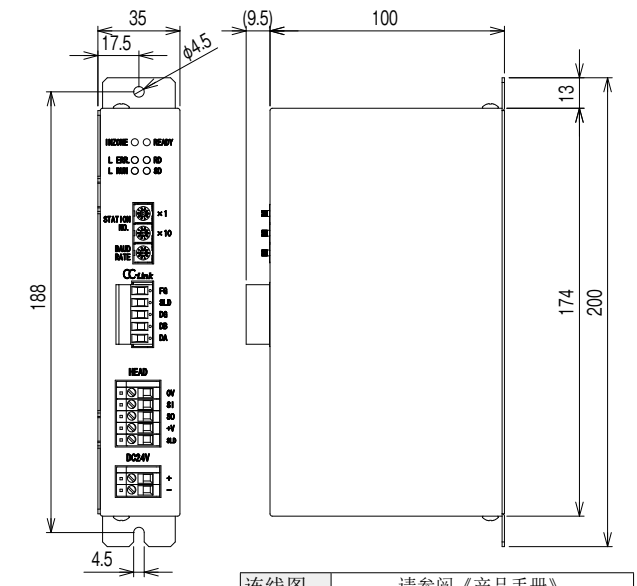

连线图	请参阅《产品手册》。

固定部放大器

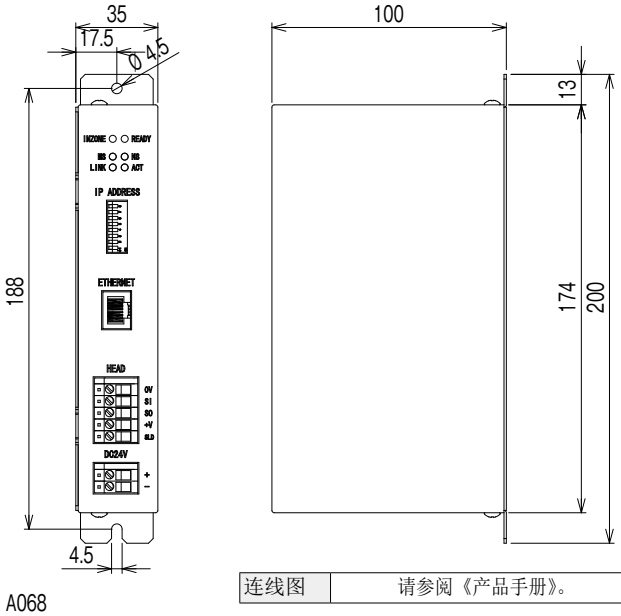

连线图	请参阅《产品手册》。

固定部放大器（CC-Link 连接）		
型号	CC-Link	RL64E-366CL-000
适用固定部耦合头		RCH08E-211-PU
适用可动部放大器		RL64T-344_-000
		RL64T-345_-000
通信协议		CC-Link (Ver. 1.10)
局种		设备局
占有局数		3 局（remote 输入输出 RX/RY 各 96 路、remote register RWr/RWw 各 12 word）
通信速度		156k/625k/2.5M/5M/10M bps（通过旋钮式开关选择）
局号		1 ... 62（通过旋钮式开关选择）
输入信号通道数 1)		64 路 (RXn0 ... RX(n+3)F)+INZONE 信号 1 路
输出信号通道数 2)		32 路（ RYn0 ... RX(n+1)F）*1
电源电压		24V DC ± 5%(波纹 1V 以下)
消耗电流		≦ 150 mA
材料		外壳：SPCC-SD(不锈钢)
连接	电源	端子台：2 极 x 1
	耦合头	端子台：5 极 x 1
	CC-Link	2 piece 端子台：5 极 x 1
使用温度范围		0...+50℃
重量		570 g
备注		

*1 n: 根据局号设定、由主局分配的地址。

固定部放大器（EtherNet/IP 接口）		
型号	EtherNet/IP	RL64E-366EI-000
适用固定部耦合头		RCH08E-211-PU
适用可动部放大器		RL64T-344_-000
		RL64T-345_-000
通信协议		EtherNet/IP
通信机能		remoteI/O 机能 (Cyclic)
通信方式		全双工通信 / 半双工通信（自动识别）
通信速度		100Mbps/10Mbps（自动识别）
IP 地址		由 DIP、DHCP 等开关设定
输入信号通道数 1)		64 路 +INZONE 信号 1 路 (9 byte)
输出信号通道数 2)		32 路 (4byte)
电源电压		24V DC ± 5%(波纹 1V 以下)
消耗电流		≦ 150 mA
材料		外壳：SPCC-SD(不锈钢)
连接	电源	端子台：2 极 x 1
	耦合头	端子台：5 极 x 1
	Ethernet	RJ 45 孔连接头 x 1
使用温度范围		0...+50℃
重量		560 g
备注		

外形尺寸：90 x 90
传送距离： 3...10mm

■ RS-232C 规格

可动部 / 固定部
尺寸图（共通）

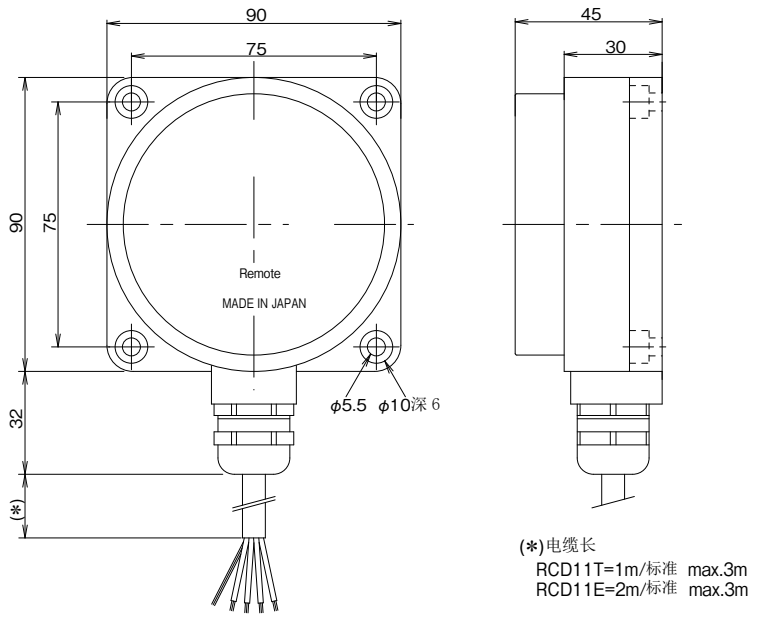

(*)电缆长
RCD11T=1m/标准 max.3m
RCD11E=2m/标准 max.3m

A045

设置	
+24V	红
0 V	黑
TXD	白
RXD	绿
GND	屏蔽

可动部			
型号 RS-232C		RCD11T-211-PU-01	
驱动电压		24V ± 1.5V DC	
驱动电流		≦ 1A	
传送距离 ※2		3...10mm	4...6mm
允许轴偏		±5mm	±5mm
驱动电流		≦ 500mA	≦ 1A
使用环境温度		0...+50℃	
防护等级		IP67	
连接电缆		PUR / φ7.6 , 4x0.75mm² 带屏蔽	
材料	外壳	防蚀铝处理（金属部分）	
	传送面	ABS + PBT（树脂部分）	
重量		主体 600 g + 电缆 90 g x 1m	
备注			

固定部		
型号 RS-232C		RCD11E-211-PU-02
电源电压		24V DC ±5%（含波纹）
消耗电流		≦ 3A
传送信号		RS-232C、全双工、非同期式
	传送速度	4800...38400bps、无奇偶校验
	通信延迟	≦ 20 μ sec
使用环境温度		0...+50℃
防护等级		IP67
连接电缆		PUR / φ7.6 , 4x0.75mm² 带屏蔽
材料	外壳	防蚀铝处理（金属部分）
	传送面	ABS + PBT（树脂部分）
重量		主体 620 g + 电缆 90 g x 2m
备注		

可连接使用的设备

电源电压	24V DC
消耗电流的合计	≦ 1A
剩余电压	---
负载电流	---

设置条件 ※1

为避免周围金属物的影响及产品间的相互干扰，请务必在下表所示条件下进行设置。
请务必在下表所示条件下进行设置

A(mm)	B(mm)	C(mm)
50	45	300

※1 设置条件示意图请参见 P106 图 D。
※2 驱动电流随传送距离、轴偏而变化。
使用时，请参阅《产品手册》。

外形尺寸：97 x 90
传送距离： 3...5mm

可动部　　固定部

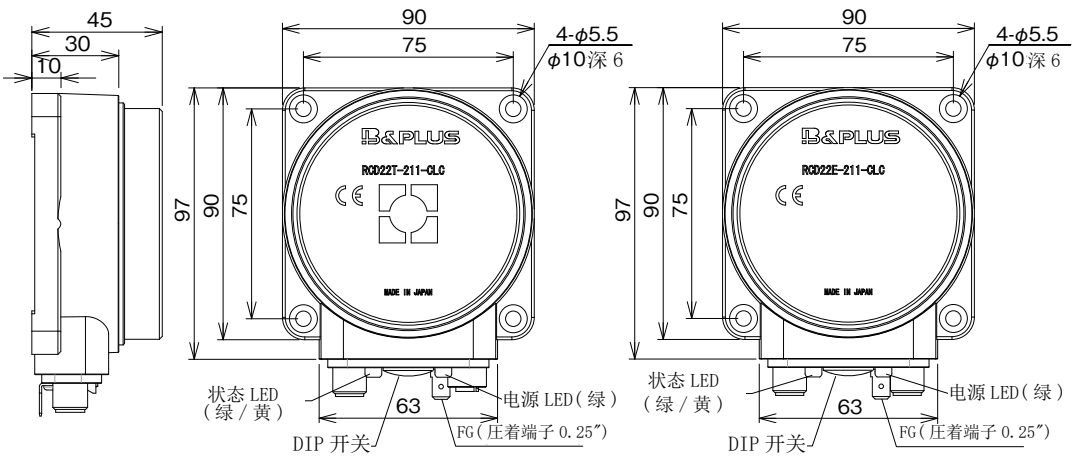

可动部的配线

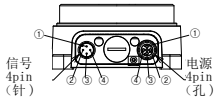

引脚	信号（4pin）	电源（4pin）
1	SLD	+24V
2	DB	未使用
3	DG	24G
4	DA	未使用

固定部的配线

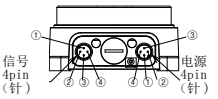

引脚	信号（4pin）	电源（4pin）
1	SLD	+24V
2	DB	未使用
3	DG	24G
4	DA	未使用

可动部		
型号	CC-Link	RCD22T-211-CLC
驱动电压		24V ± 1.5V DC
驱动电流		≦ 2A
传送距离 ※2		3...5mm
允许轴偏		±4mm
使用环境温度		0...+50℃
防护等级		IP 67
连接本体侧连接头	信号	M12/4 pin 插针（对应电缆：VA-4DSX5CCG4[5m]）（另售）
	电源	M12/4 pin 孔（另售电缆：TM-4DBX5HG2-1/3[5 m]）
材料	外壳	防蚀铝处理（金属部分）
	传送面	ABS + PBT（树脂部分）
重量		800g
附属物		EMC 抗干扰磁环 1)（灰色 x2 白色 x1）

1）为满足 CE 条件，需使用 EMC 夹扣磁环。

固定部		
型号	CC-Link	RCD22E-211-CLC
电源电压		24V DC ±5%（含波纹）
消耗电流		≦ 3A
传送信号		CC-Link 数据
	传送速度	156K....10M bps（由 DIP 开关设置）
	起动时间	≦ 2 秒 2)
使用环境温度		0...+50℃
防护等级		IP 67
连接本体侧连接头	信号	M12/4 pin 插针（另售电缆：VA-4DSX5CCG4[5m]）
	电源	M12/4 pin 插针（另售电缆：TM-4DSX5HG2-1/3[5m]）
材料	外壳	防蚀铝处理（金属部分）
	传送面	ABS + PBT（树脂部分）
重量		800g
附属物		EMC 抗干扰磁环 1)（灰色 x2 白色 x1）

＊ 2 离照动系统自身的起动时间。
CC-Link 的起动时间因系统不同而不同，

波特率设定

bps	SW1	SW2	SW3
156K	OFF	OFF	OFF
625K	ON	OFF	OFF
2.5M	OFF	ON	OFF
5M	ON	ON	OFF
10M	OFF	OFF	ON

■本单元无需设定局类型和占用局数。
只需调节旋转开关就可完成波特率 / 内置终端电阻的设定。

注意事项

■因产品本身需散热，建议安装在金属物上。
■ CC-Link 的两端需连接终端电阻。
可动侧和固定侧分别需要 2 个终端电阻。
■请自备连接头以及电缆线。

设置条件 ※1

为避免周围金属物的影响及产品间的相互干扰，请务必在下表所示条件下进行设置。

A(mm)	B(mm)	C(mm)
50	45	300

※1　设置条件示意图请参见 P106 图 F。
※2　使用时，请参阅《产品手册》。

外形尺寸：97 x 90
传送距离： 3...5mm

■ DeviceNet 规格

可动部　　固定部

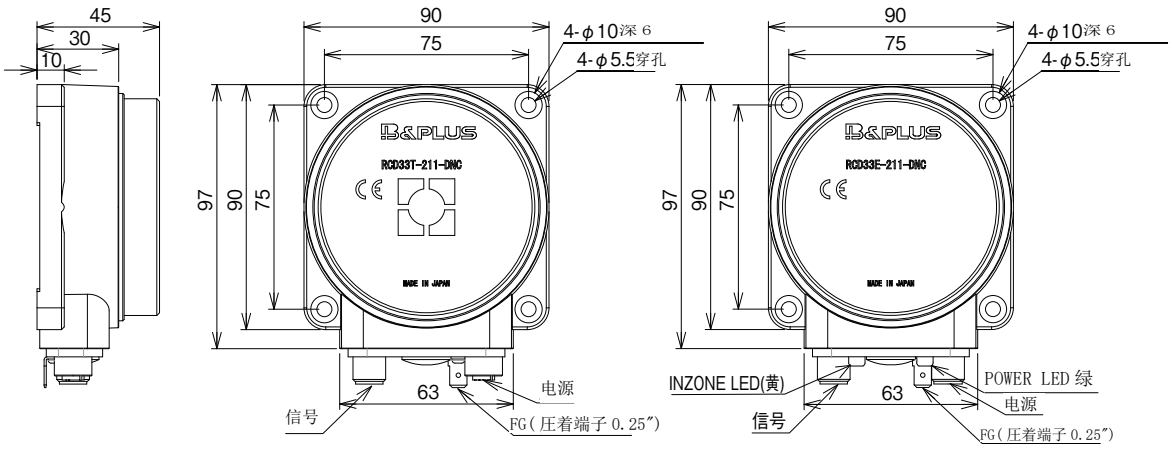

可动部的配线

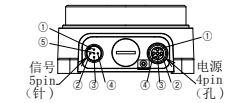

引脚	信号	电源
1	屏蔽	24V DC
2	V +	–
3	V –	0 V
4	CAN H	–
5	CAN L	

固定部的配线

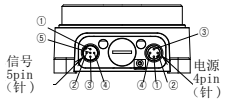

引脚	信号	电源
1	屏蔽	24V DC
2	V +	–
3	V –	0 V
4	CAN H	–
5	CAN L	

可动部		
型号　DeviceNet		RCD33T-211-DNC
驱动电压		24V ± 1.5V DC
驱动电流		≦ 2A
传送距离 ※2		3...5mm
允许轴偏		±4mm
驱动电流		≦ 2A
使用环境温度		0...+50℃
防护等级		IP 67
连接用本体侧连接头	信号	M12/5 pin 针（另售电缆：VA-5DSX5DVG5-BL[5m]）
	电源	M12/4 pin 孔（另售电缆：TM-4DBX5HG2-1/3[5m]）
材料	外壳	防蚀铝处理（金属部分）
	传送面	ABS + PBT（树脂部分）
重量		800 g
附属物		EMC 夹扣磁环 1)

1）为满足 CE 条件，需使用 EMC 夹扣磁环。

固定部		
型号　DeviceNet		RCD33E-211-DNC
电源电压		24V DC ±5%（含波纹）
消耗电流		≦ 3A
传送信号		DeviceNet（CAN 总线）数据
	通信延时	≦ 0.5μsec.
	起动时间	≦ 2 秒 2)
使用环境温度		0...+50℃
防护等级		IP 67
连接用本体侧连接头	信号	M12/5 pin 针（另售电缆：VA-5DSX5DVG5-BL[5m]）
	电源	M12/4 pin 针（另售电缆：TM-4DSX5HG2-1/3[5m]）
材料	外壳	防蚀铝处理（金属部分）
	传送面	ABS + PBT（树脂部分）
重量		800 g
附属物		EMC 夹扣磁环

＊2 离照动系统自身的起动时间。
DeviceNet 的起动时间因系统不同而异。CC-Link 的起动时间因系统不同而不同，

注意事项

■传送速度是 125K 到 500K bps。

■ DeviceNet 的两端需连接终端电阻。
可动侧和固定侧分别需要 2 个终端电阻。终端电阻需自备。

■请自备连接头以及电缆线。

■请自备连接头以及电缆线。

■因产品本身需散热，建议安装在金属物上。

设置条件 ※1

为避免周围金属物的影响及产品间的相互干扰，请务必在下表所示条件下进行设置。

A(mm)	B(mm)	C(mm)
50	45	300

※1　设置条件示意图请参见 P106 图 F。
※2　使用时，请参阅《产品手册》。

外形尺寸：97 x 90
传送距离： 3...5mm

可动部

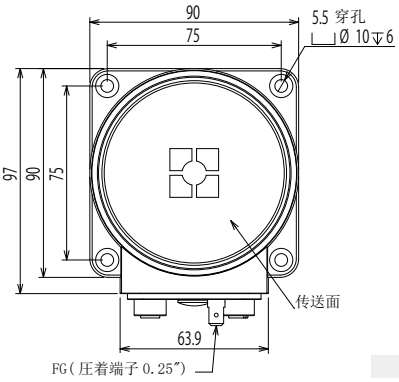

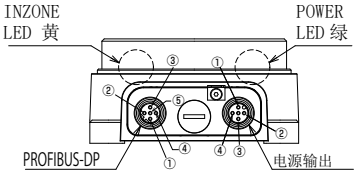

可动部的配线

引脚	信号 (5pin)	电源 (4pin)
1	未使用	+24V
2	Rx/Tx A	未使用
3	未使用	0V
4	Rx/Tx B	未使用
5	未使用	—

请不要连接未使用引脚。

固定部

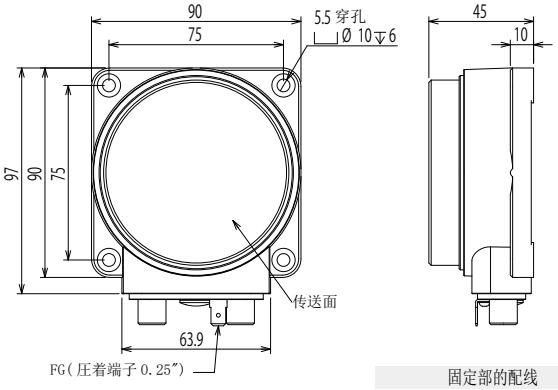

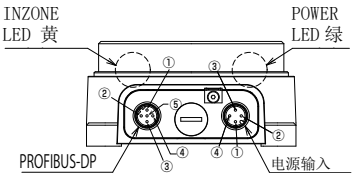

固定部的配线

引脚	信号 (5pin)	电源 (4pin)
1	未使用	+24V
2	Rx/Tx A	未使用
3	未使用	0V
4	Rx/Tx B	未使用
5	未使用	—

请不要连接未使用引脚。

可动部		
型号	PROFIBUS-DP	RCD44T-211-PBC
驱动电压		24V ± 1.5V DC
驱动电流		≦ 2A
传送距离 ※2		3...5mm
允许轴偏		±4mm
使用环境温度		0...+50℃
防护等级		IP 67
连接用本体侧连接头	信号	M12 / 5 pin 孔，B-code
	电源	M12 / 4 pin 孔，A-code
材料	外壳	防蚀铝处理（金属部分）
	传送面	PA12（树脂部）
重量		700g
终端电阻		内置
附属物		EMC 抗干扰磁环 1)（灰色 x2 白色 x1）

1）为满足 CE 条件，需使用 EMC 夹扣磁环。

2）可动部和固定部在有效传送区域内通电源开始，到能正常地进行非接触式传送信号的时间。PROFIBUS-DP 到达通信建立时间因系统不同而异。

固定部		
型号	PROFIBUS-DP	RCD44E-211-PBC
电源电压		24V DC ±5%（含波纹）
消耗电流		≦ 3A
传送信号		PROFIBUS-DP
	传送速度	1.5M bps
	起动时间	≦ 2 秒 2)
数据延迟时间		3Tbit
延迟时间抖动		Max.1/4bit
使用环境温度		0...+50℃
防护等级		IP 67
连接用本体侧连接头	信号	M12 / 5 pin 针，B-code
	电源	M12 / 4 pin 针，A-code
材料	外壳	防蚀铝处理（金属部分）
	传送面	PA12（树脂部）
重量		700g
终端电阻		内置
附属物		EMC 抗干扰磁环 1)（灰色 x2 白色 x1）

注意事项

■因本产品采用自然空气冷却方式，建议直接安装于金属物上，并且置于通风良好处。因自身发热，请在使用环境温度内使用。
■信号电缆和电源电缆分别 2 次穿过附属的 EMC 夹扣磁环（灰色）。EMC 夹扣磁环（白色）需距本体 20cm 以内处，同时 1 次穿过信号电缆和电源电缆。
■本产品在 PROFIBUS-DP 总线上使用。因不具备 master 或 slave 机能，不占用 FDL 地址。
■本产品内置终端电阻，因此只能使用在总线末端在另一端的末端也需加入终端电阻。
■用平形压着端子 (FG) 或螺丝进行接地。
■ PROFIBUS-DP 信号电缆长度请按网络整体的总长度去考虑设置。
■驱动电压或使用电压指可动部或固定部本体连接头的电压值。电源电缆也会产生压降（电流和导线电阻的积），选定电缆时请考虑电缆压降。
■请自备连接头以及电缆线。
■请自备连接头以及电缆线。
■ 2 个固定部相向靠近时，即时仅一方通电也可能造成模块损坏。

设置条件 ※1

为避免周围金属物的影响及产品间的相互干扰，请务必在下表所示条件下进行设置。

A(mm)	B(mm)	C(mm)
50	45	300

※1 设置条件示意图请参见 P106 图 F。
※2 使用时，请参阅《产品手册》。

外形尺寸：97 x 90
传送距离： 3...5mm

■ IO-Link 规格

可动部

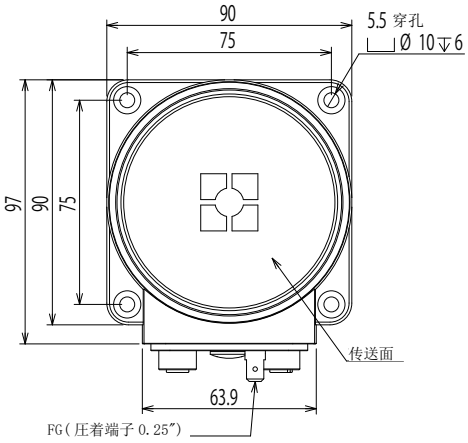

固定部

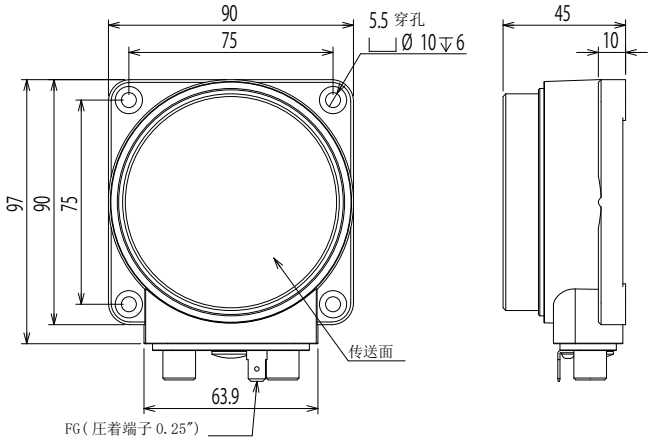

可动部的配线

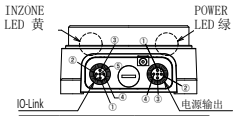

引脚	信号	电源
1	L +	+24 V
2	未使用	未使用
3	L −	0 V
4	C/Q	未使用
5	未使用	未使用

请不要连接未使用引脚。

固定部的配线

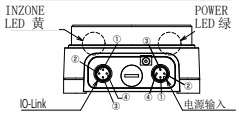

引脚	信号	电源
1	L +	+24V
2	未使用	未使用
3	L −	0 V
4	C/Q	未使用

请不要连接未使用引脚。

可动部		
型号 IO-Link		RCD55T-211-IOC
驱动电压		24V ± 1.5V DC
驱动电流		≦ 2A
传送距离 ※2		3...5mm
允许轴偏		±4mm
使用环境温度		0...+50℃
防护等级		IP 67
连接用 本体侧连接头	信号	M12 / 5 pin 孔，A-code
	电源	M12 / 5 pin 孔，A-code
材料	外壳	防蚀铝处理（金属部分）
	传送面	PA12（树脂部）
重量		750 g
附属物		EMC 夹扣磁环 1)

1）为满足 CE 条件，需使用 EMC 夹扣磁环。

固定部		
型号 IO-Link		RCD55E-211-IOC
电源电压		24V DC ±5%（含波纹）
消耗电流		≦ 3.2A
传送信号		IO-Link
通信速度		38.4kbps
SIO 模式		非对应
Port 类型		ClassA
使用环境温度		0...+50℃
防护等级		IP 67
连接用 本体侧连接头	信号	M12 / 4 pin 针，A-code
	电源	M12 / 4 pin 针，A-code
材料	外壳	防蚀铝处理（金属部分）
	传送面	PA12（树脂部）
重量		750 g
附属物		EMC 夹扣磁环 1)

注意事项

■请自备连接头以及电缆线。■请自备连接头以及电缆线。关于 IO-Link 电缆长度，可动部加固定部的总长不要超过 20m。

■驱动电压或使用电压指可动部或固定部本体连接头的电压值。电源电缆也会产生压降（电流和导线电阻的积），选定电缆时请考虑电缆压降。

■ PROFIBUS-DP 信号电缆长度请按网络整体的总长度去考虑设置。

■可通过 FG 端子或外壳固定螺丝接地

■因本产品采用自然空气冷却方式，建议直接安装于金属物上，并且置于通风良好处。因自身发热，请在使用环境温度内使用。

■ 外壳和通信面材质为树脂（ABS 或 ABS+PBT）的产品、需避免使用在有机溶剂或含有机溶剂能泼洒到的环境中。

■ 固定部设置时，需避免长时间与金属物相对。否则有可能造成金属过热及产品内部元器件损坏。

■ 长时间地超出规格以外的距离或轴偏，以及超负载，有可能损坏产品。

■信号电缆和电源电缆分别 2 次穿过附属的 EMC 夹扣磁环（灰色）。EMC 夹扣磁环（白色）需距本体 20cm 以内处，同时 1 次穿过信号电缆和电源电缆。

设置条件 ※1

为避免周围金属物的影响及产品间的相互干扰，请务必在下表所示条件下进行设置。

A(mm)	B(mm)	C(mm)
50	45	300

※1　设置条件示意图请参见 P106 图 F。
※2　使用时，请参阅《产品手册》。

附件	专用接近开关	RFD（直流 2 线式规格）	84
		RXD（专用接近开关规格）	85
	中继盒	一般型	86
		防水强化型	88
		连接器型	90
	交流转换放大器单元 / 检测器		92

专用接近开关（LED 型） / RFD 系列

适用传送部	直流 2 线式规格传送部（参阅 P.50…59）			
额定检测距离	1.5mm	2mm	5mm	10mm
设定检测距离	0...1.2mm	0...1.6mm	0...4mm	0...8mm
检测面尺寸	M8	M12	M18	M30

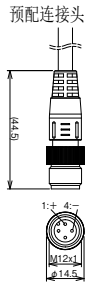

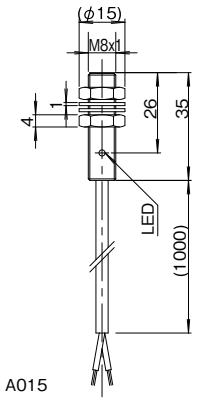

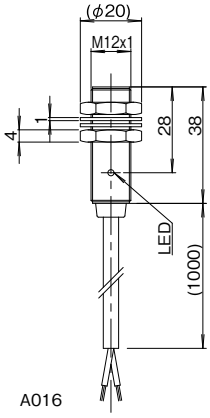

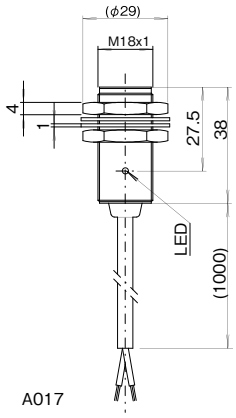

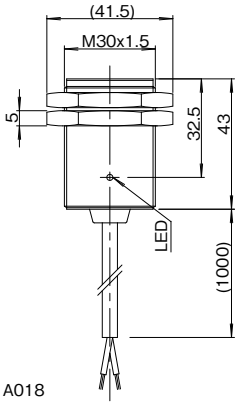

型号	RFD-0801-PU-01	RFD-1202-PU-01	RFD-1805-PU-01	RFD-3010-PU-01
适用传送部	RPT_-xxxxD	RPT_-xxxxD RS_T-2xxD-S04	RPT_-xxxxD RS_T-2xxD-S04	RPT_-xxxxD RS_T-2xxD-S04
响应频率	30Hz	30Hz	30Hz	30Hz
LED 指示灯	动作指示	动作指示	动作指示	动作指示
使用温度范围	0...+50℃	0...+50℃	0...+50℃	0...+50℃
防护等级	IP67	IP67	IP67	IP67
材料　外壳	不锈钢	镀镍黄铜	镀镍黄铜	镀镍黄铜
传送面	尼龙 12	尼龙 12	尼龙 12	尼龙 12
连接电缆	PUR / φ3.3 , 2x0.14mm²	PUR / φ5 , 2x0.34mm²	PUR / φ5 , 2x0.34mm²	PUR / φ5 , 2x0.34mm²
重量	25 g +15 g x 1 m	30 g +25 g x 1 m	50 g +25 g x 1 m	110 g +25 g x 1 m
预配连接器规规格	---	RFD-1202-PU-CP1.0	RFD-1805-PU-CP1.0	RFD-3010-PU-CP1.0

动作曲线

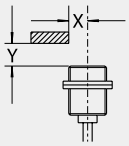

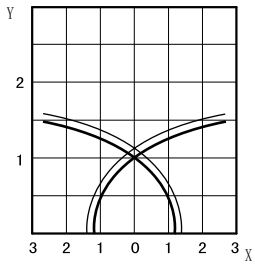

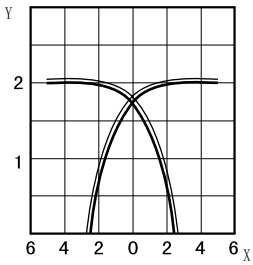

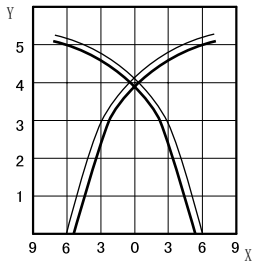

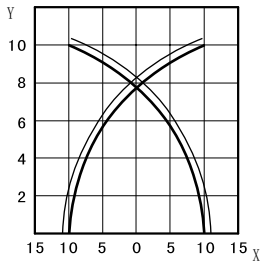

设置条件

为避免周围金属物的影响及产品间的相互干扰，请务必在下表所示条件下进行设置。

■周围金属

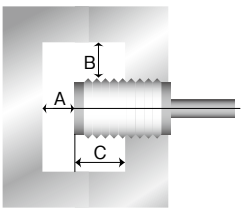

■并列设置

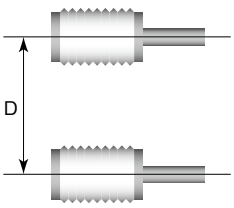

带 LED 型	不带 LED 型	A(mm)	B(mm)	C(mm)	D(mm)
RFD-0801-PU	RXD-0801-PU	5	4	0	15
RFD-1202-PU	RXD-1202-PU	8	6	0	20
RFD-1805-PU	RXD-1805-PU	20	9	0	35
RFD-3010-PU	RXD-3010-PU	40	15	0	70

专用接近开关（非 LED 型） / RXD 系列

适用传送部	专用开关用传送部（参阅 P.60...62）			
额定检测距离	1.5mm	2mm	5mm	10mm
设定检测距离	0...1.2mm	0...1.6mm	0...4mm	0...8mm
检测面尺寸	M8	M12	M18	M30

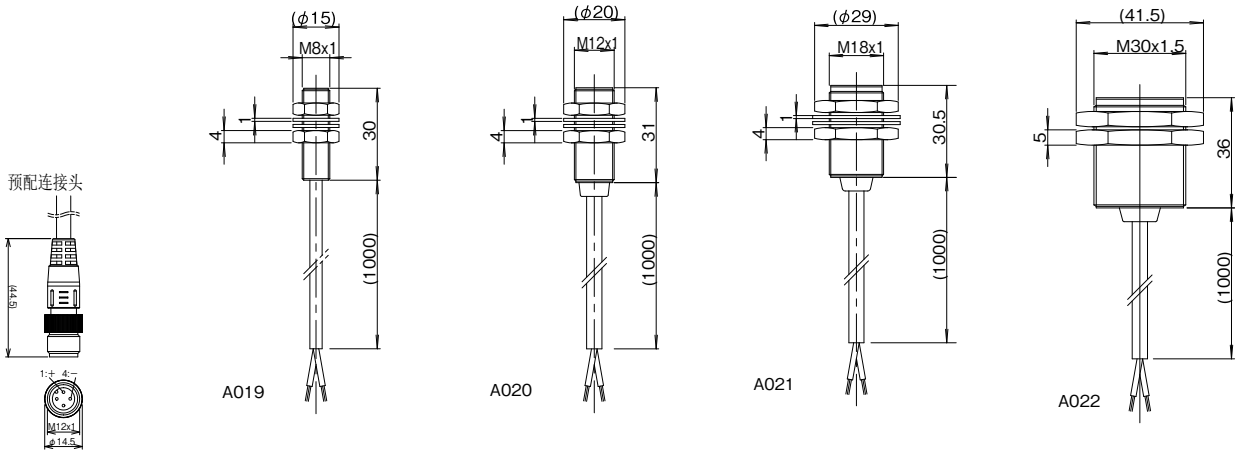

型号	RXD-0801-PU-01	RXD-1202-PU-01	RXD-1805-PU-01	RXD-3010-PU-01
适用传送部	RXT-xxxx RXT8-xxxx	RXT-xxxx RXT8-xxxx	RXT-xxxx RXT8-xxxx	RXT-xxxx RXT8-xxxx
响应频率	25Hz	25Hz	25Hz	25Hz
LED 指示灯	不可	不可	不可	不可
使用温度范围	0...+50℃	0...+50℃	0...+50℃	0...+50℃
防护等级	IP67	IP67	IP67	IP67
材料　外壳	不锈钢	镀镍黄铜	镀镍黄铜	镀镍黄铜
传送面	尼龙 12	尼龙 12	尼龙 12	尼龙 12
连接电缆	PUR / φ3.3 , 2x0.14mm²	PUR / φ5 , 2x0.34mm²	PUR / φ5 , 2x0.34mm²	PUR / φ5 , 2x0.34mm²
重量	15 g +15 g x 1 m	15 g +25 g x 1 m	35 g +25 g x 1 m	90 g +25 g x 1 m
预配连接器规规格	---	RXD-1202-PU-CP1.0	RXD-1805-PU-CP1.0	RXD-3010-PU-CP1.0

动作曲线

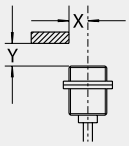

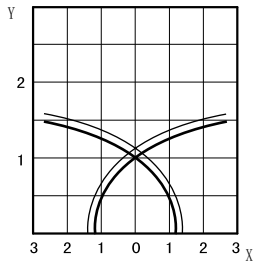

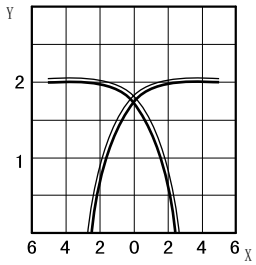

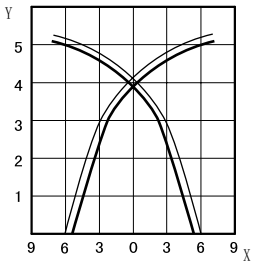

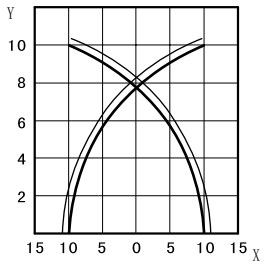

设置条件参照 P.84。

检测部 / 传送部一体形的订购方法

■可购买 RXD 系列和离照动专用传感器（RXT-xxxx）用 1 条电缆连接的电缆一体形。

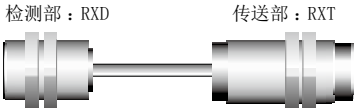

需要时，请按照下述的要求指定检测部和传送部的尺寸和电缆的长度。

RXD18 / RXT12 - PU-1.0

检测面尺寸	传送面尺寸	电缆长
08 = M8	12 = M12	0.5 = 50cm
12 = M12	18 = M18	1.0 = 1m（标准）
18 = M18		1.5 = 1.5m
30 = M30		2.0 = 2m

中继盒 / 防水强化型 / 直流 3 线式 直流 2 线式规格

检测部连接通道数	4 路连接用	

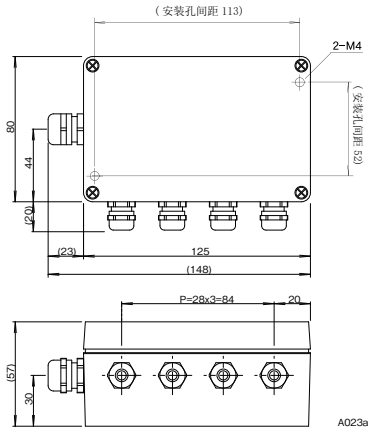

型号		RPK-2102	
材料	本体	压铸铝	
	垫片	氯丁橡胶	
防护等级		IP65	
接线端子台		传送部用 6 极 x 2、 检测部用 8 极 x 3	
电缆接头		传送部用 PG9x 1、 检测部用 PG7 x 4	
切换	SW1	NPN/PNP 切换用	
开关	SW2	3 线式 /2 线式切换用	
检测部适用电缆外径		φ2...6.5mm	
安装方法		M4 内六角螺丝 2 个	
重量		600 g	

检测部连接通道数	8 路连接用	8 路连接用

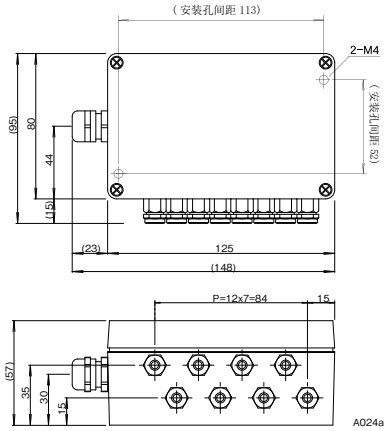

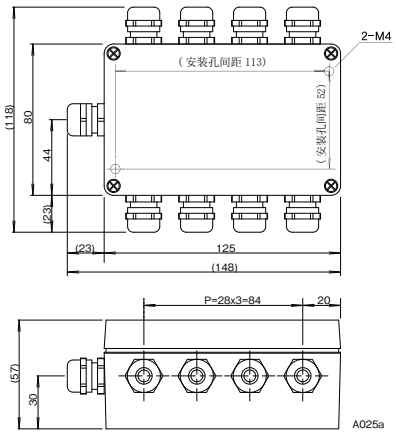

型号		RPK-2101	RPK-2103
材料	本体	压铸铝	压铸铝
	垫片	氯丁橡胶	氯丁橡胶
防护等级		IP65	IP65
接线端子台		传送部用 6 极 x 2、 检测部用 8 极 x 3	传送部用 6 极 x 2、 检测部用 8 极 x 3
电缆接头		传送部用 PG9x 1、 检测部用 M8 x 8	传送部用 PG9x 1、 检测部用 PG9 x 8
切换	SW1	NPN/PNP 切换用	NPN/PNP 切换用
开关	SW2	3 线式 /2 线式切换用	3 线式 /2 线式切换用
检测部适用电缆外径		φ3...5.5mm	φ4...8mm
安装方法		M4 内六角螺丝 2 个	M4 内六角螺丝 2 个
重量		600 g	600 g

中继盒 / 防水强化型 / 直流 2 线式 专用接近开关规格

检测部连接通道数	8 路连接用	

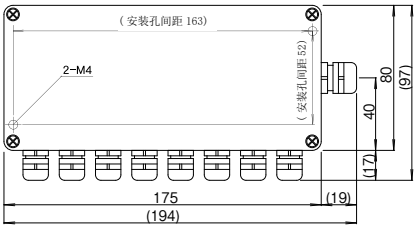

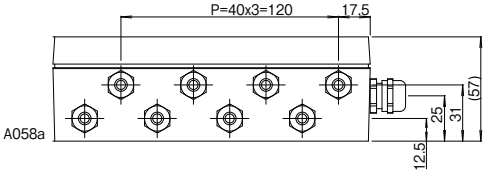

型号		RFK-3101	
材料	本体	压铸铝	
	垫片	氯丁橡胶	
防护等级		IP65	
接线端子台		传送部用 12 极 x 1、 检测部用 12 极 x 1	
电缆接头		传送部用 PG9x 1、 检测部用 PG7 x 8	
切换	SW1	---	
开关	SW2	---	
检测部适用电缆外径		φ2...6.5mm	
安装方法		M4 内六角螺丝 2 个	
重量		800 g	

■本制品是为使传送部和检测传感器配线的专用中继盒。
■未使用的电缆接头，为使其防尘，防水，请使用产品附属品的塞子将其塞严。
■关于配线，请参照《产品手册》。

■防水强化型　离照动传感系统传送部与检测开关的配线用

中继盒 / 防水强化型 / 直流 3 线式 直流 2 线式规格

检测部连接通道数	8 路连接用	8 路连接用

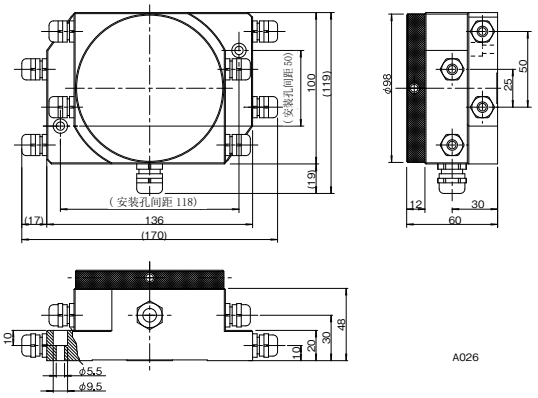

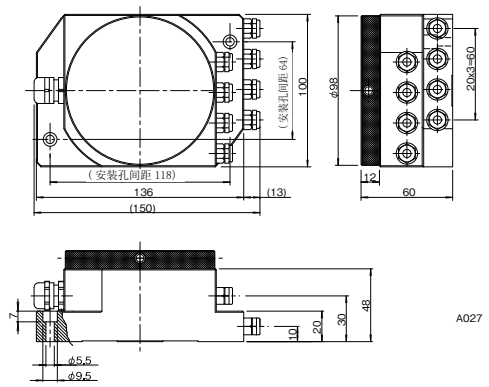

型号		RPK-A098-02	RPK-A098-03
材料	本体	铝	铝
	垫片	氟橡胶	氟橡胶
防护等级		IP67	IP67
接线端子台		传送部用 12 极 x 1、 检测部用 12 极 x 2	传送部用 12 极 x 1、 检测部用 12 极 x 2
电缆接头		传送部用 PG9x 1、 检测部用 PG7 x 8	传送部用 PG9x 1、 检测部用 M8 x 8
切换	SW1	NPN/PNP 切换用	NPN/PNP 切换用
开关	SW2	3 线式 /2 线式切换用	3 线式 /2 线式切换用
检测部适用电缆外径		ϕ4...6.5mm	ϕ3...5mm
安装方法		M5 内六角螺丝 2 个	M5 内六角螺丝 2 个
重量		1,200 g	1,200 g

检测部连接通道数	8 路连接用	15 路连接用

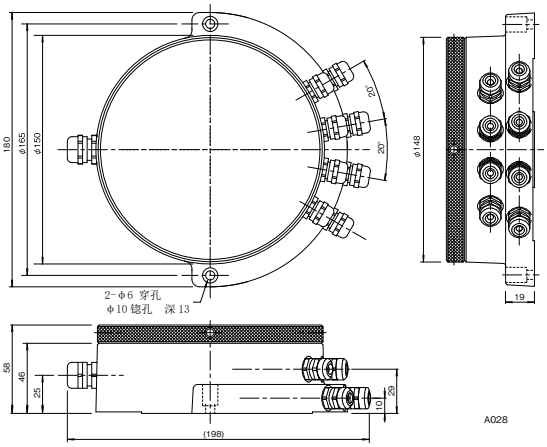

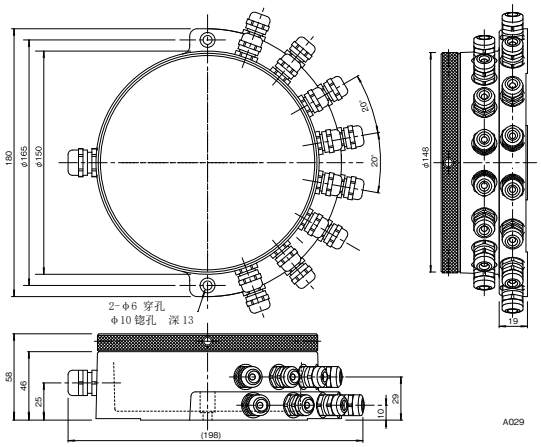

型号		RPK-B148-02	RPK-B148-03
材料	本体	铝	铝
	垫片	氟橡胶	氟橡胶
防护等级		IP67	IP67
接线端子台		传送部用 6 极 x 2、 检测部用 8 极 x 3	传送部用 18 极 x 1、 检测部用 15 极 x 2
电缆接头		传送部用 PG9x 1、 检测部用 PG7 x 8	传送部用 PG9x 1、 检测部用 PG7 x 16
切换	SW1	NPN/PNP 切换用	- - -
开关	SW2	3 线式 /2 线式切换用	- - -
检测部适用电缆外径		ϕ4...6.5mm	ϕ4...6.5mm
安装方法		M5 内六角螺丝 2 个	M5 内六角螺丝 2 个
重量		1,800 g	1,800 g

中继盒 / 防水强化型 / 直流 2 线式 专用接近开关规格

检测部连接通道数	8 路连接用	8 路连接用

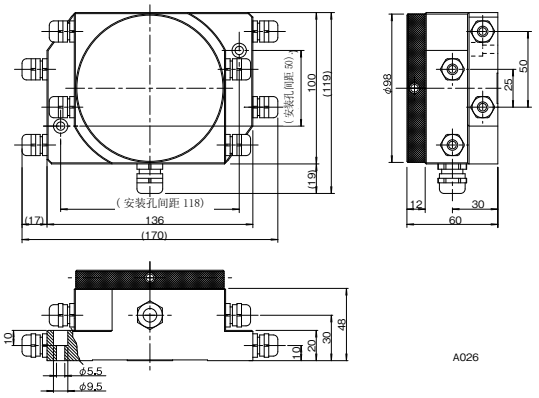

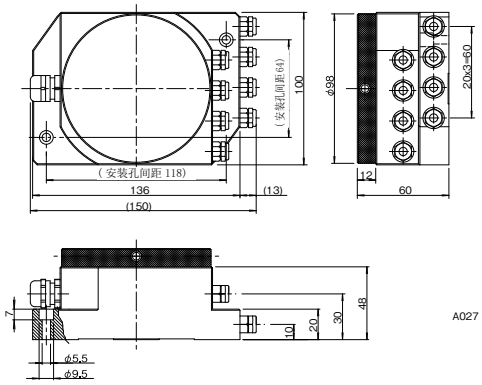

型号		RFK-A098-02	RFK-A098-03
材料	本体	铝	铝
	垫片	氟橡胶	氟橡胶
防护等级		IP67	IP67
接线端子台		传送部用 12 极 x 1、 检测部用 12 极 x 1	传送部用 12 极 x 1、 检测部用 12 极 x 1
电缆接头		传送部用 PG9x 1、 检测部用 PG7 x 8	传送部用 PG9x 1、 检测部用 M8 x 8
切换	SW1	---	---
开关	SW2	---	---
检测部适用电缆外径		Φ4...6.5mm	Φ3...5mm
安装方法		M5 内六角螺丝 2 个	M5 内六角螺丝 2 个
重量		1,200 g	1,200 g

■本制品是为使传送部和检测传感器配线的专用中继盒。
■未使用的电缆接头，为使其防尘，防水，请使用产品附属品的塞子将其塞严。
■关于配线，请参照《产品手册》。

■连接器形　离照动传感系统传送部与检测开关的配线用

连接器形 / 直流 3 线式　直流 2 线式规格

检测部连接通道数	4 路连接用	8 路连接用

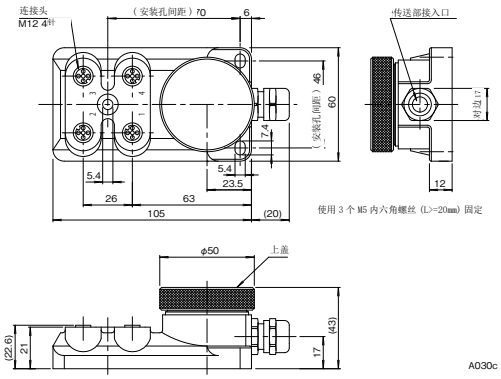

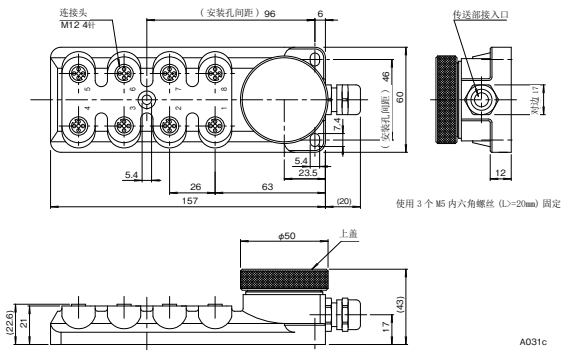

型号		RPK-4C01-N	RPK-8C01-N
	DC3W/NPN	RPK-4C01-P	RPK-8C01-P
	DC3W/PNP		
LED 指示灯		– – –	– – –
材料	本体	铝	铝
	顶盖	铝	铝
	垫片	氟橡胶	氟橡胶
防护等级		IP67	IP67
连接	传送部用	7 极单触端子台	12 极单触端子台
	检测部用	4pin 连接头（ M12 x 4 ）	4pin 连接头（ M12 x 8 ）
电缆接头	传送部用	PG9 x 1	PG9 x 1
3 线式 /2 线式切换开关		4 极 DIP 开关	8 极 DIP 开关
安装方法		M5 内六角螺丝 3 个	M5 内六角螺丝 3 个
重量		300 g	500 g

检测部连接通道数	8 路连接用　（传送部 RGPT-xxxx 专用、带 LED 表示）

可以使用的传送部
RGPT-3005
RGPT-4008
RGPT-9012

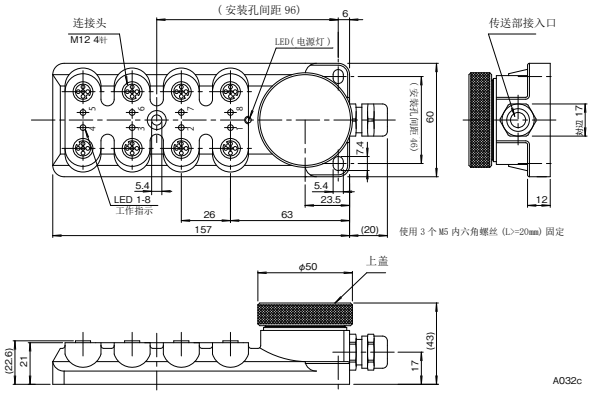

型号		RPK-8C01L-N
	DC3W/NPN	RPK-8C01L-P
	DC3W/PNP	
LED 指示灯		动作表示 / 电源表示
材料	本体	铝
	顶盖	铝
	垫片	氟橡胶
防护等级		IP67
连接	传送部用	11 极单触端子台
	检测部用	4pin 连接头（ M12 x 8 ）
电缆接头	传送部用	PG9 x 1
3 线式 /2 线式切换开关		无 (3 线式专用)
安装方法		M5 内六角螺丝 3 个
重量		500 g

使用直流 2 线式开关时

直流 3 线式规格离照动系统 (RGPT、RPTA) 用于直流 2 线式检测开关时，需将 RPK-4C01- □及 RPK-8C01- □的 "3 线式 /2 线式切换开关 " 置于开的位置。

■ RPK-4C01- □时
使用传送部：RPTA-1803-PU、RPTA-3005-PU

使用检测开关		对应中继盒	3 线式 /2 线式切换开关
直流 3 线式	NPN	RPK-4C01-N	OFF
	PNP	RPK-4C01-P	OFF
直流 2 线式	无极性	RPK-4C01-N	ON
	有极性	RPK-4C01-P	ON

■ RPK-8C01- □时
使用传送部：RPTA-8015-PU、RGPT 系列

使用检测开关		对应中继盒	3 线式 /2 线式切换开关
直流 3 线式	NPN	RPK-8C01-N	OFF
	PNP	RPK-8C01-P	OFF
直流 2 线式	无极性	RPK-8C01-N	ON
	有极性	RPK-8C01-P	ON

中继盒 / 连接器形 / 专用接近开关规格

检测部连接通道数	8 路连接用	

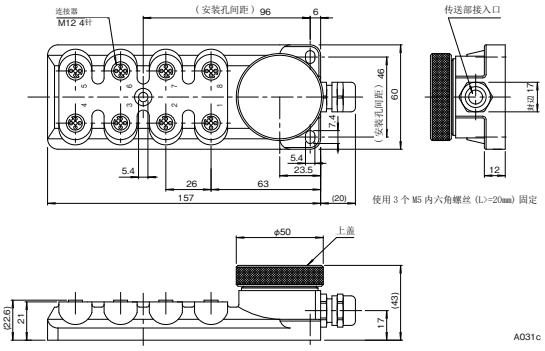

型号 RXD		RFK-8C01	
LED 指示灯		- - -	
材料	本体	铝	
	顶盖	铝	
	垫片	氟橡胶	
防护等级		IP67	
连接	传送部用	12 极单触端子台	
	检测部用	4pin 连接头 (M12 x 8)	
电缆接头	传送部用	PG9 x 1	
3 线式 /2 线式切换开关		只用于专用接近开关 RXD 系列	
安装方法		M5 内六角螺丝 3 个	
重量		500 g	

■本制品是为使传送部和检测传感器配线的专用中继盒。
■未使用的电缆接头，为使其防尘，防水，请使用产品附属品的塞子将其塞严。

连线图	94
设置条件示意图	106
生产停止产品一览	108
索引	110

离照动传感系统

C001 直流 3 线式规格 信号传送通道数：1 路

RPT-1804_ / RPE-1804_
RPT-3008_ / RPE-3008_

■ NPN 型

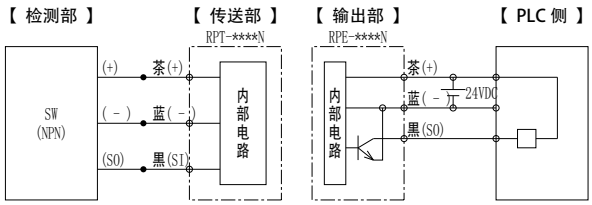

■ PNP 型

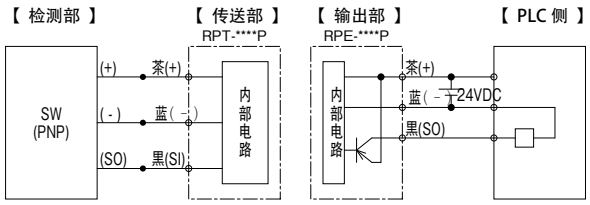

C002 直流 3 线式规格 信号传送通道数：4 路

RPTA-1803 / RPEA-1803_
RPTA-3005 / RPEA-3005_

■ NPN 型

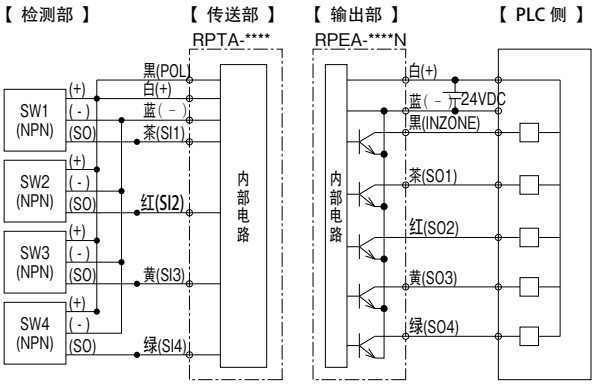

■ PNP 型

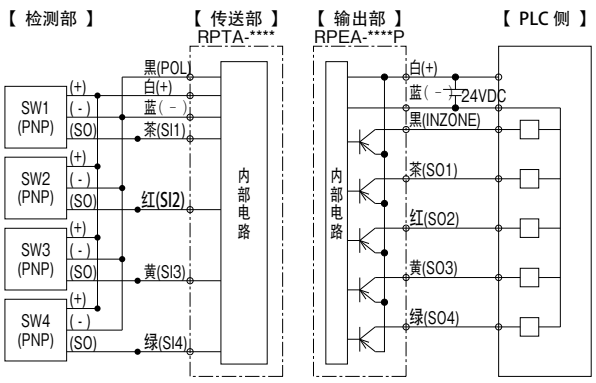

C003 直流 3 线式规格 信号传送通道数：8 路

RPTA-8015 / RPEA-8015_

■ NPN 型

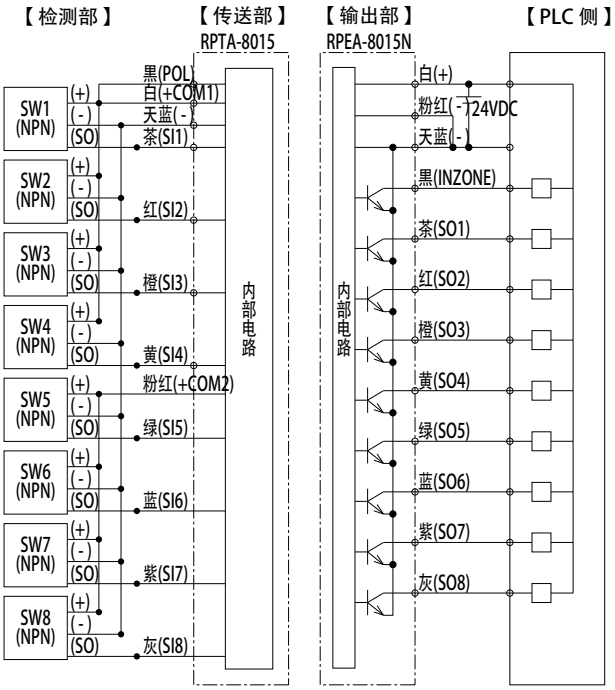

■ PNP 型

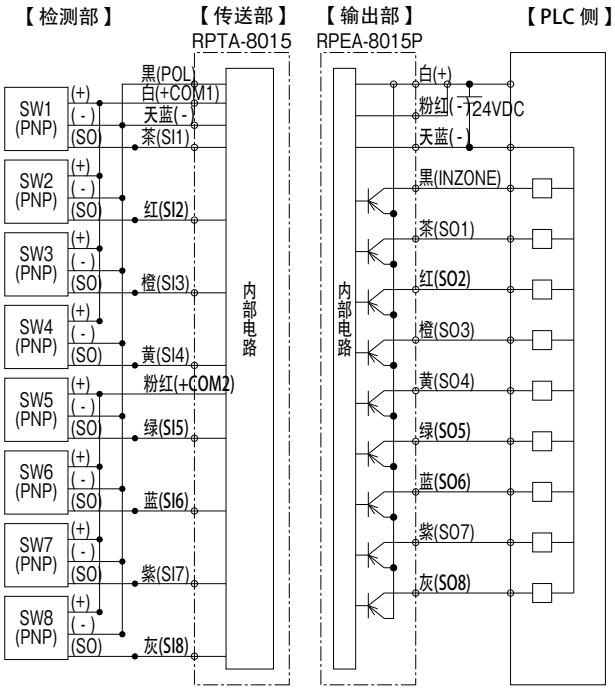

C004 直流 3 线式规格　信号传送通道数：8 路

RGPT-3005 / RGPE-3005-_
RGPT-4008 / RGPE-4008-_
RGPT-9012 / RGPE-9012-_

■ NPN 型

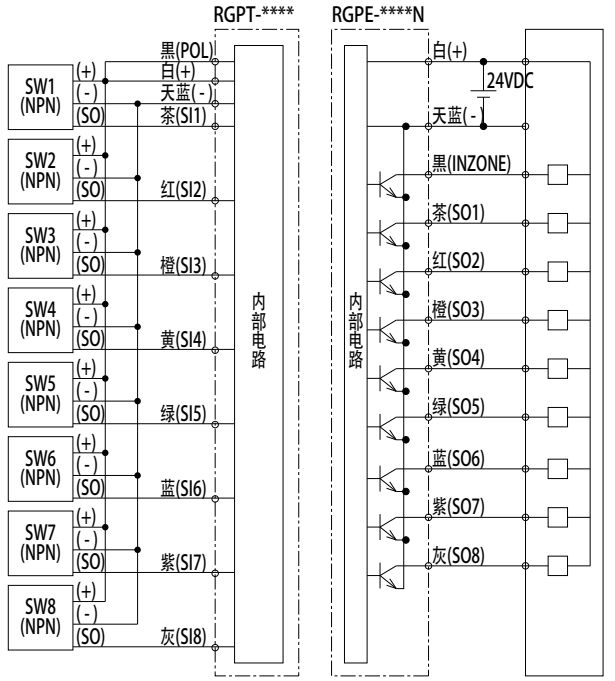

■ PNP 型

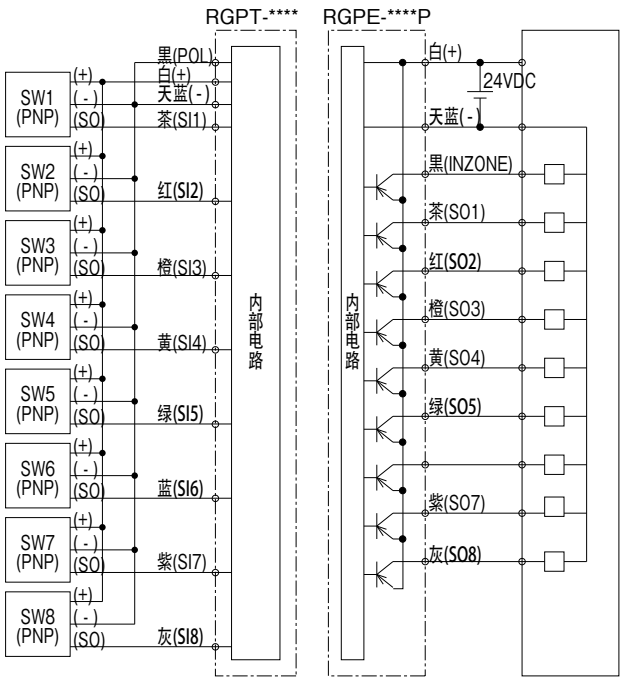

直流 3 线式规格传送部与直流 2 线式传感器相连时

外部需接 1 到 2kΩ 的电阻。

［例］RPTA-1803 接＋ COM 的情况

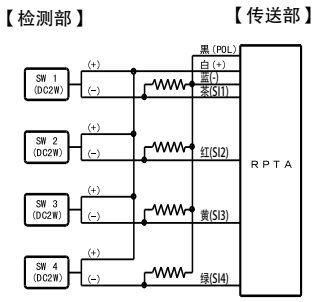

具体接线方法，请参照相关的《产品手册》。

■■安装及配线之前，请仔细阅读随产品的《产品手册》。

■产品的电磁兼容性（EMC）满足 CE 标准。但是不对应超强的雷击。
在输出部电缆长度超过 10m 的情况下，需另外实施防雷击措施。

C028 直流 3 线式规格　信号传送通道数：4 路

RS04T-F1 / RS04E-F1_

■ NPN 型

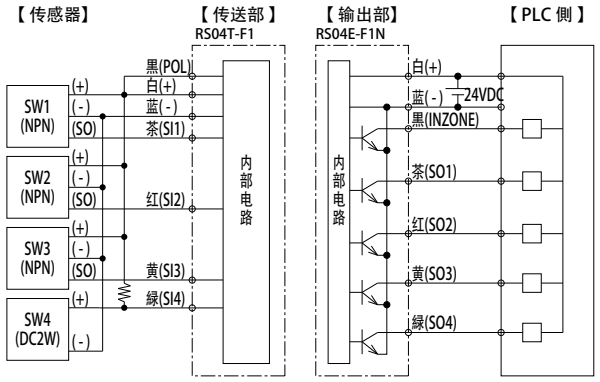

■ PNP 型

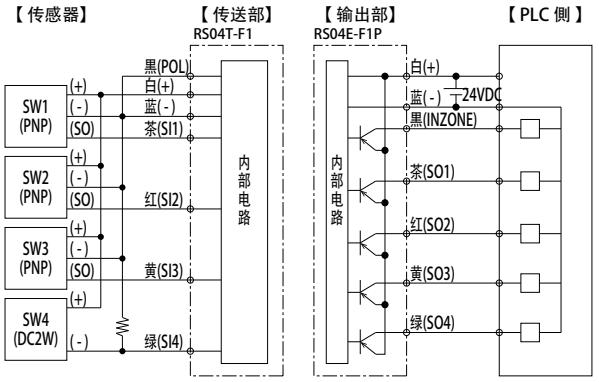

上图中的 SW4 是直流 2 线式开关的接线例（请选用 1 ～ 2 K Ω 的电阻）。
也可使用直流 3 线式开关。

C029 直流 3 线式开关　信号传送通道数：12 路　扁平形

RS12T-422 / RS12E-422_
RS12T-TF423_ / RS12E-TF423_ _

■ NPN 型

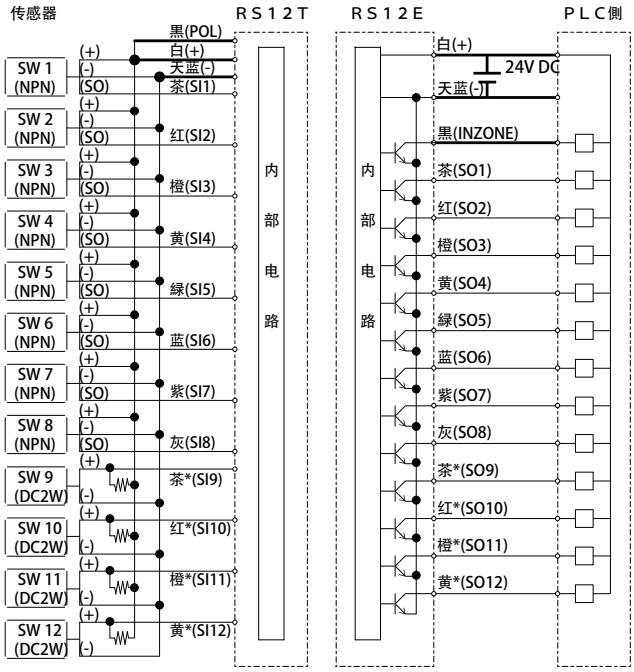

■ PNP 型

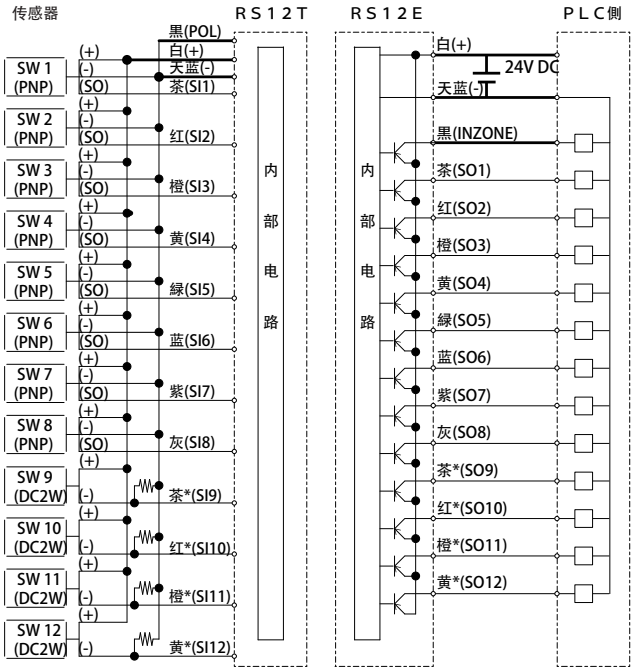

上图中的 SW9 ～ 12 是直流 2 线式开关的接线例（请选用 1 ～ 2 K Ω 的电阻）。也可使用直流 3 线式开关。
RS12E 和 RS12T 的绿 *、蓝 *、紫 * 色电缆未使用。

C030 直流 3 线式规格　信号传送通道数：8 路

RPT8-TSLOT / RPE8-TSLOT_
RPT8-3005 / RPE8-3000_

■ NPN 型

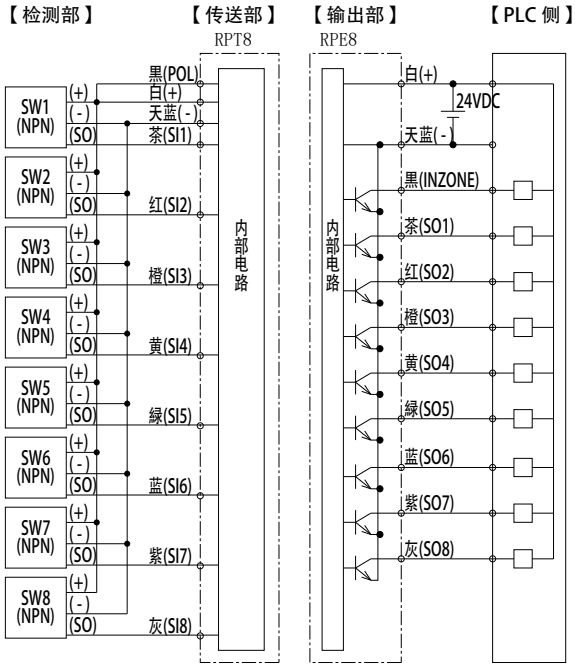

■ PNP 型

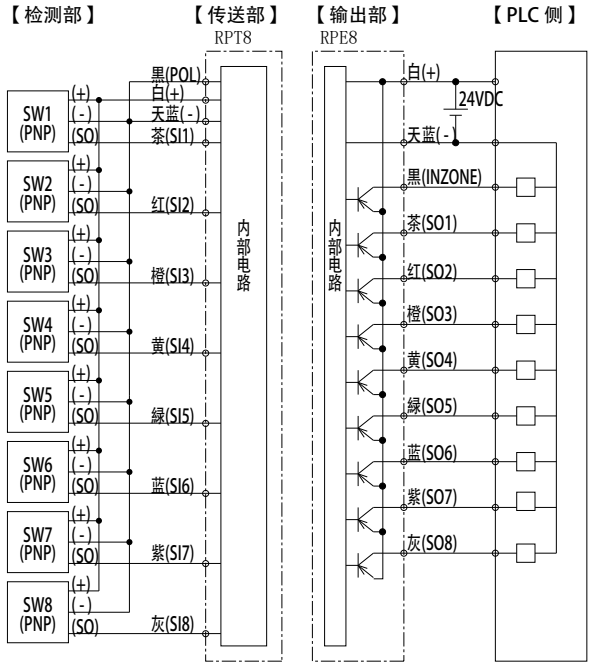

C006 直流 2 线式规格 信号传送通道数：1 路

RPT-1202D / RPE-1202_
RPT-1804D / RPE-1804_
RPT-3008D / RPE-3008_
RPT-F0D / RPE-F0_

■ NPN 型

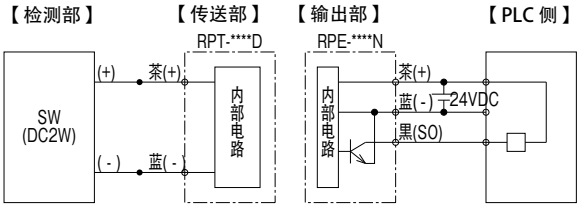

■ PNP 型

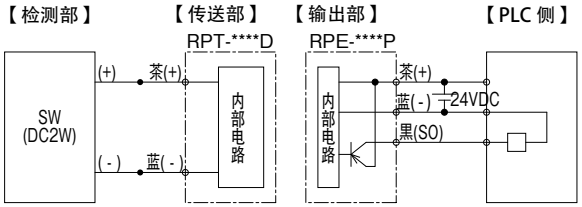

C007 直流 2 线式规格 信号传送通道数：2 路

RPT2-1804D-PU / RPE2-1804_
RPT2-3005D-PU / RPE2-3005_

■ NPN 型

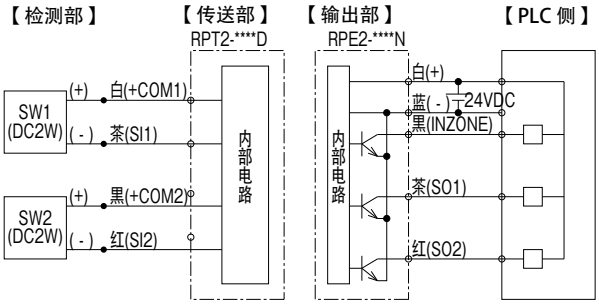

■ PNP 型

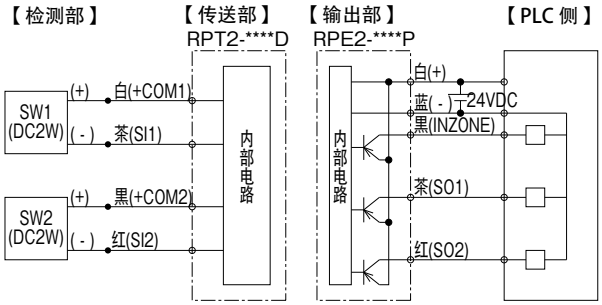

C008 直流 2 线式规格 信号传送通道数：4 路

RPT4-1803D / RPE4-1803_
RPT4-3005D / RPE4-3005_

■ NPN 型

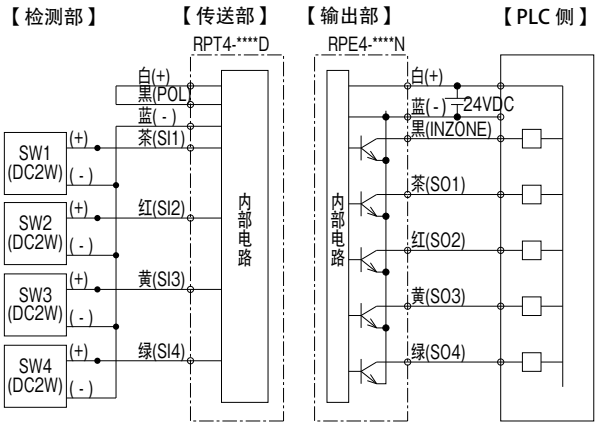

■ PNP 型

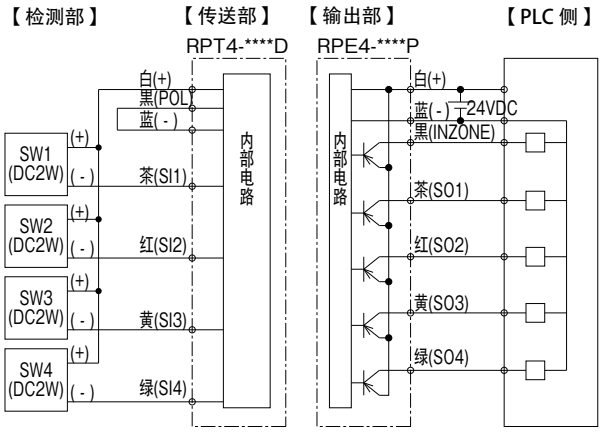

传送部 RPT4-xxxxD 可以接＋ COM 或 -COM。

■■安装及配线之前，请仔细阅读随产品的《产品手册》。

■产品的电磁兼容性（EMC）满足 CE 标准。但是不对应超强的雷击。
在输出部电缆长度超过 10m 的情况下，需另外实施防雷击措施。

C009 直流 2 线式规格　信号传送通道数：8 路

RPT8-1803D / RPE8-1800_
RS08TA-018D / RS08EA-018_
RS08TA-030D / RS08EA-030_

■ NPN 型

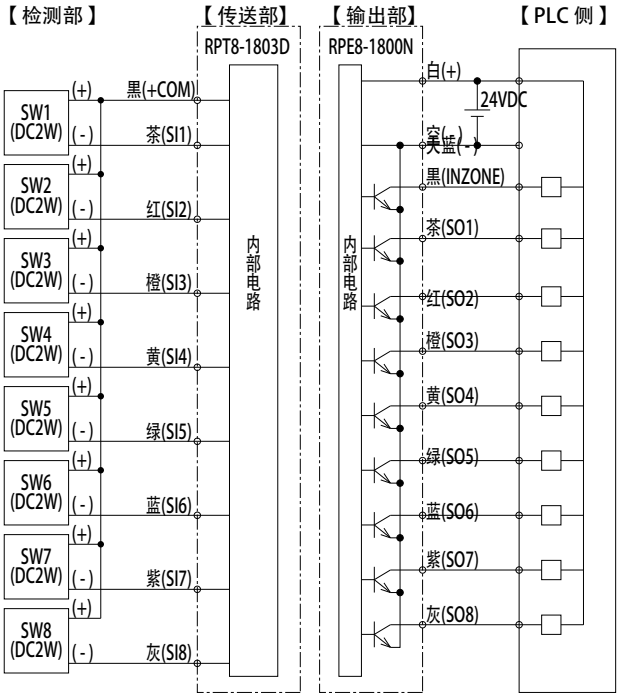

■ PNP 型

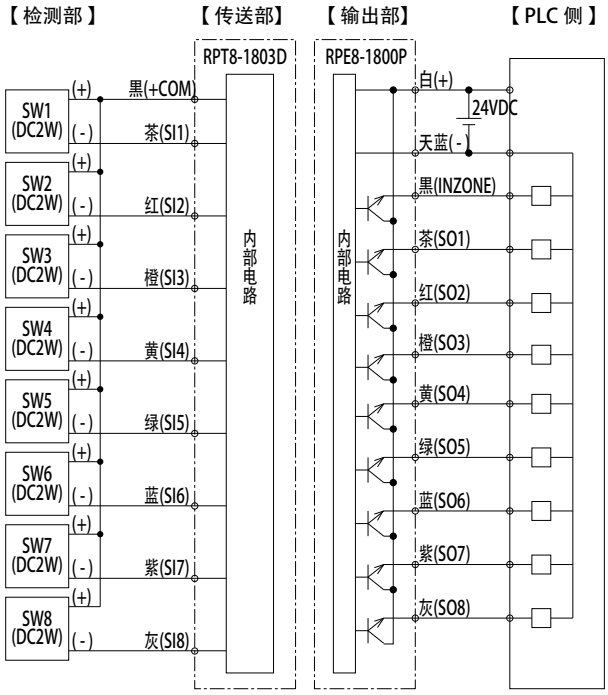

C010 直流 2 线式规格　信号传送通道数：8 路

RPT8-3007D / RPE8-3000_
RPT8-TSLOTD / RPE8-TSLOT_

■ NPN 型

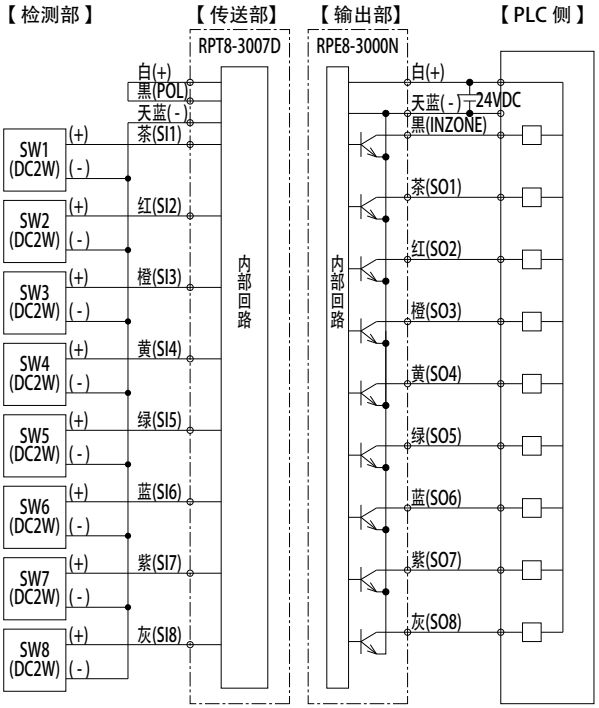

■ PNP 型

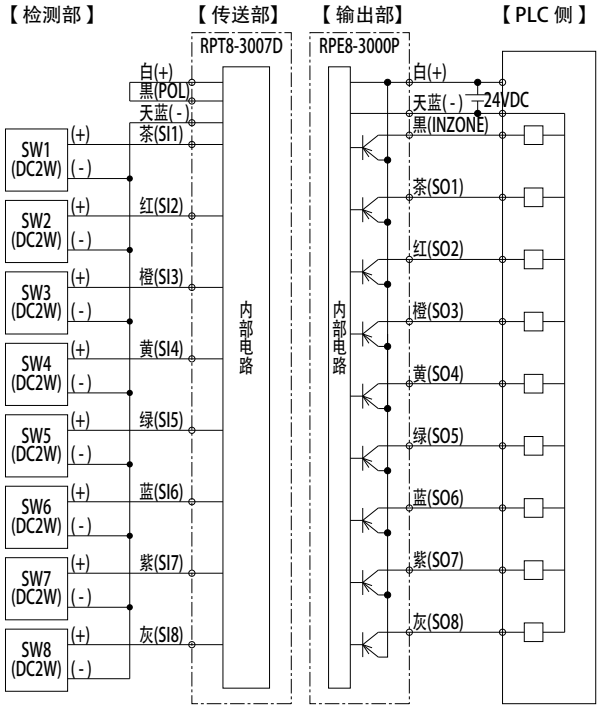

RPT8-3007D 需接 -COM。
如需 +COM 连接形，请与本公司联系。

C011 直流 2 线式规格 信号传送通道数：15 路

RPT15-3005D / RPE15-3000_

■ NPN 型

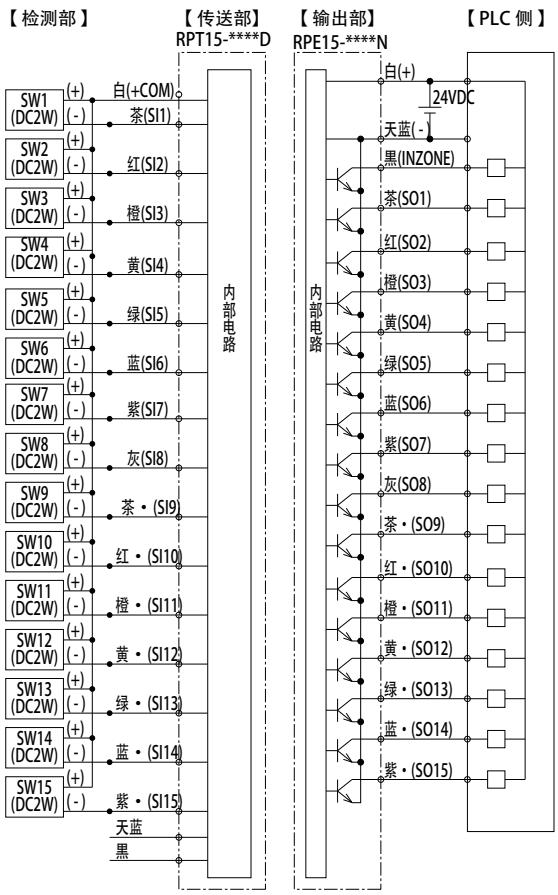

■ PNP 型

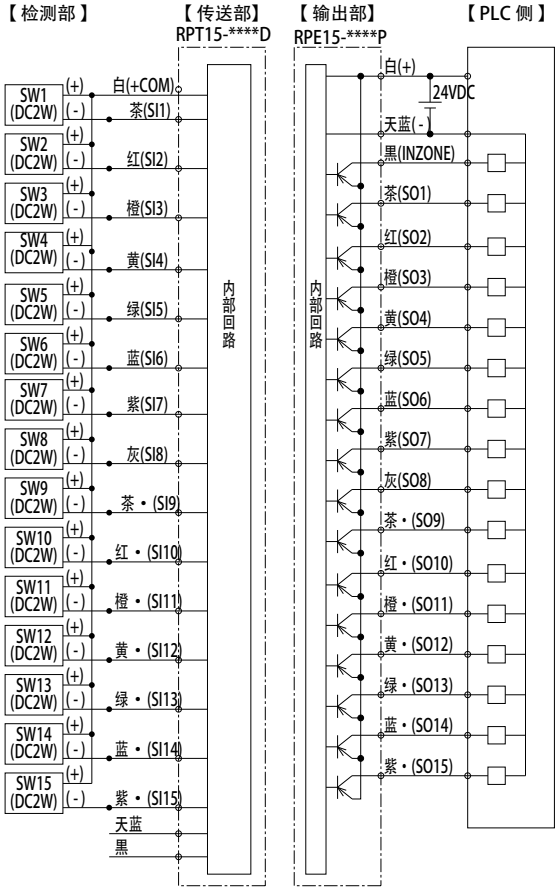

天蓝 黑色电缆未使用，请不要与其它线短路。

C031 直流 2 线式规格 信号传送通道数：15 路 环形

RS15T-R01D / RS15E-R02_ ， RS15T-R03D / RS15E-R03_

■ NPN 型

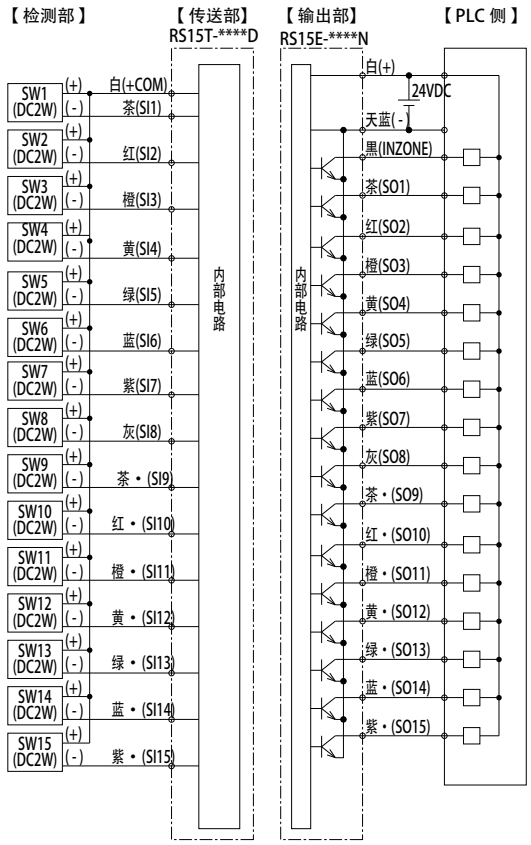

■ PNP 型

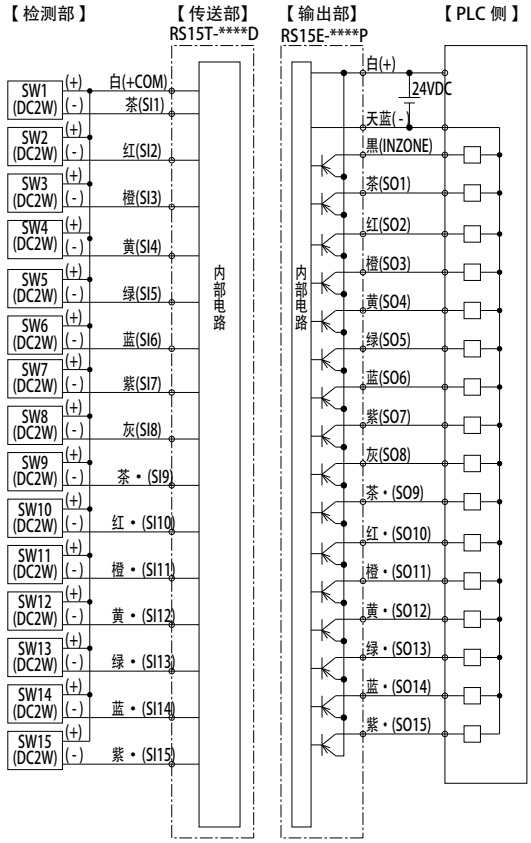

C025　直流 2 线式规格 / 直流 3 线式规格　信号传送通道数：8 路

RS8T/RS8TA-211_-S04 / RSH8T-030-PU / RSH8E-030 □ -PU

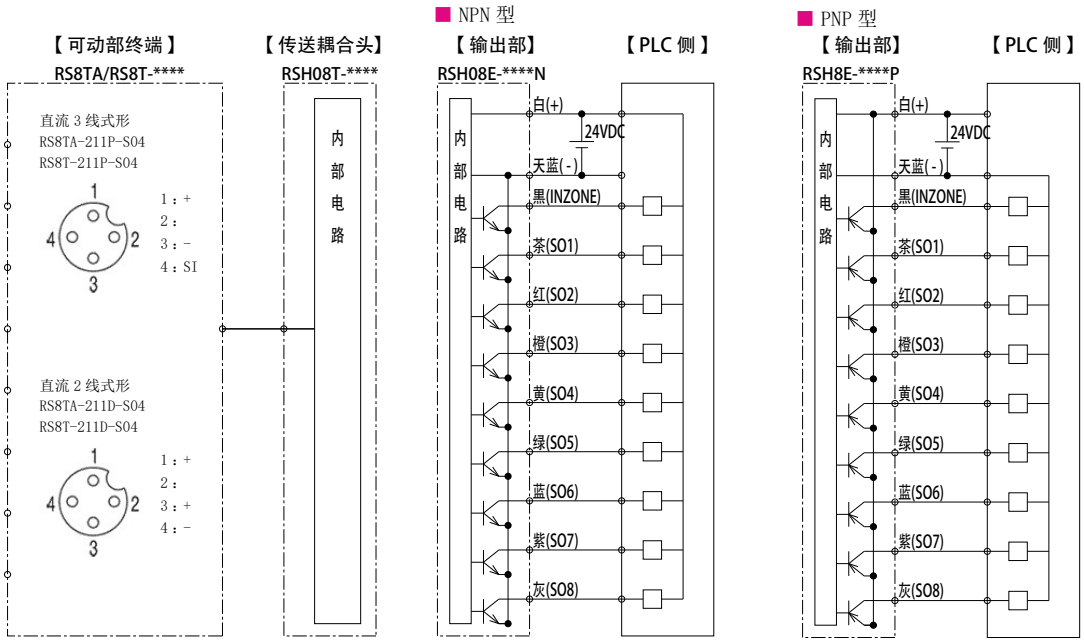

C026　直流 2 线式规格 / 直流 3 线式规格　信号传送通道数：16 路

RS16TA/RS16T-211_-S04 / RSH16T-030-PU / RSH16E-030 □ -PU
RS16TB-211P-S04 / RSH16TB-030-PU / RSH16EB-030P-PU

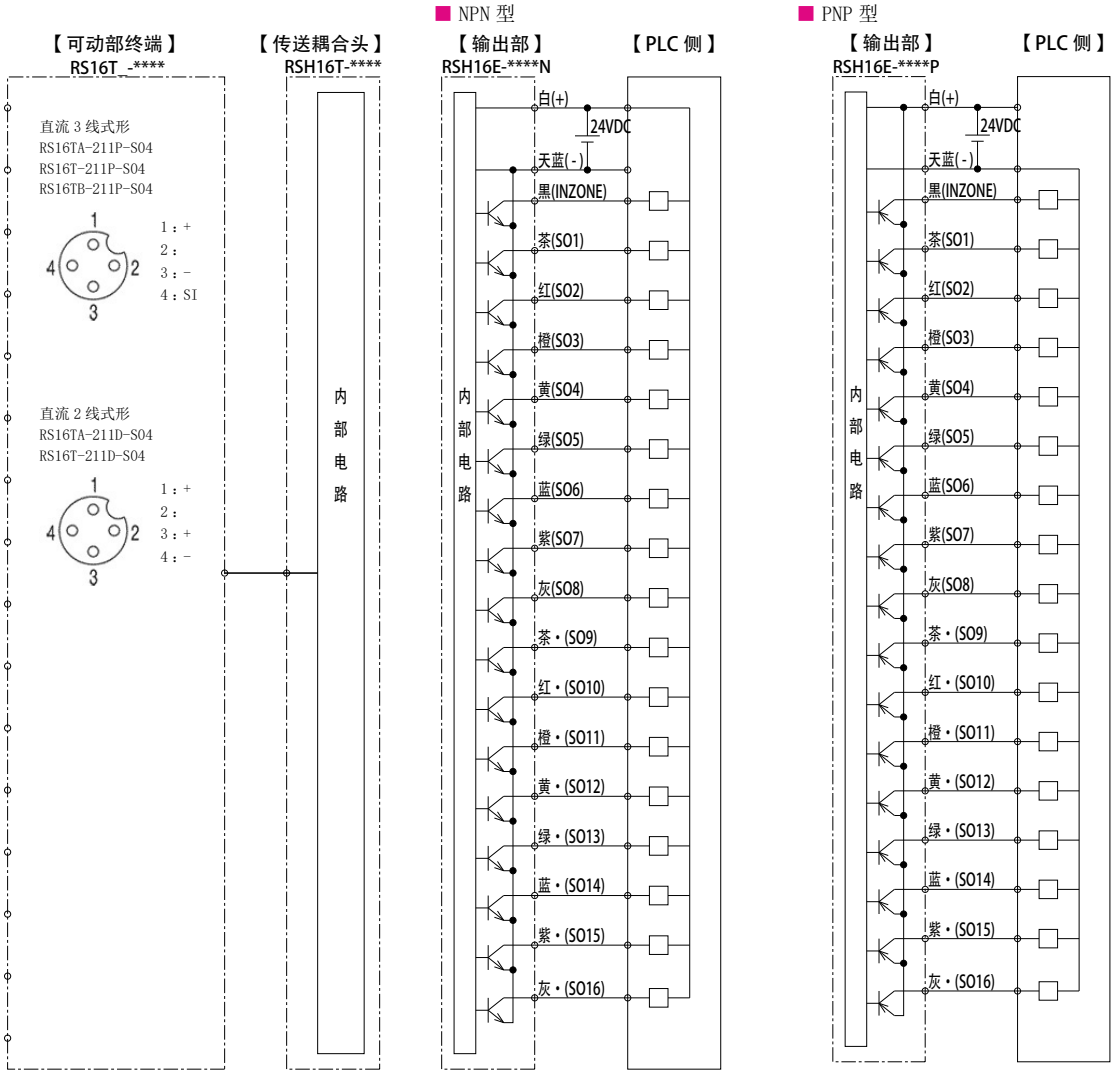

C012　专用接近开关规格　信号传送通道数：1 路

RST-0801-PU / RSE-0801_
RST-1202-PU / RXE-1202_
RXT-1202-PU / RXE-1202_
RXT-1805-PU / RXE-1805_

■有接点开关（NPN）

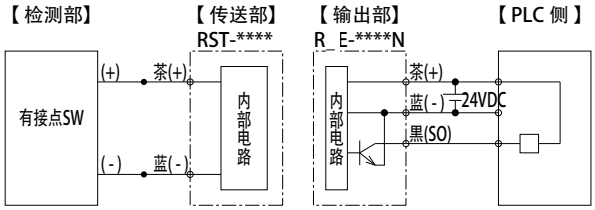

■有接点开关（PNP）

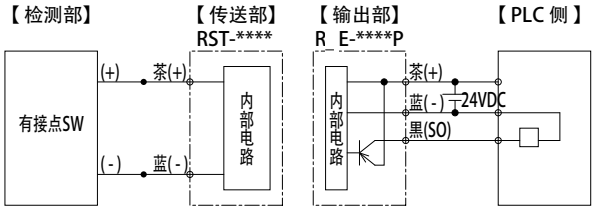

■专用接近开关 RXD（NPN）

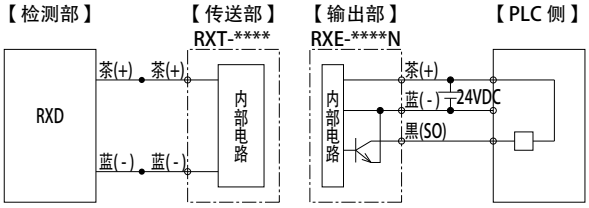

■专用接近开关 RXD（PNP）

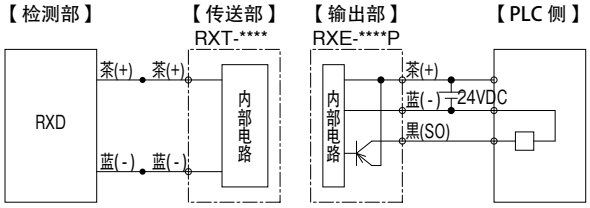

C027　专用接近开关规格　信号传送通道数：8 路

RXT8-1805 / RXE8-1800_
RXT8-3010 / RXE8-3000_

■ NPN 型

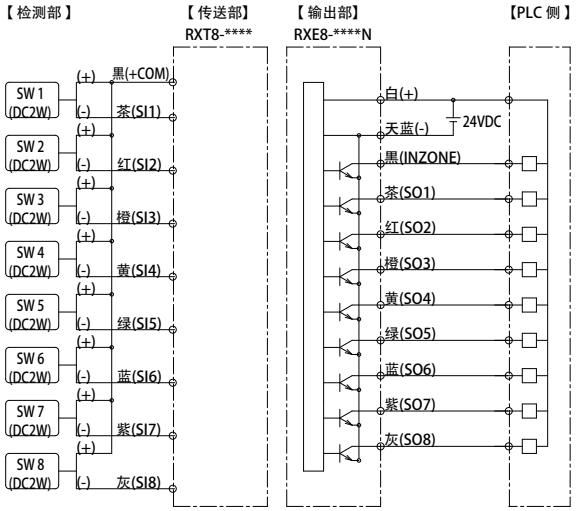

■ PNP 型

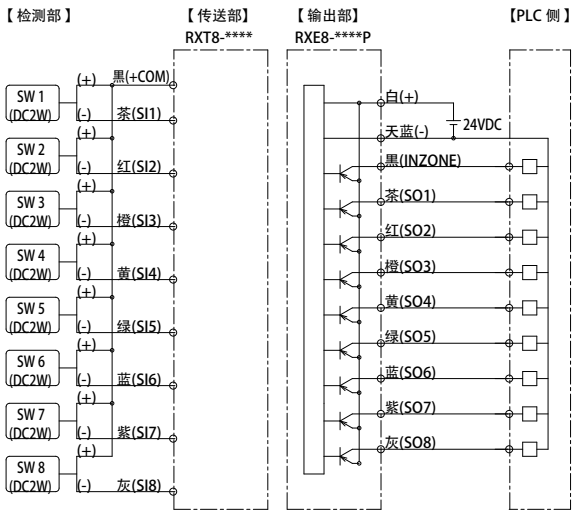

■■安装及配线之前，请仔细阅读随产品的《产品手册》。

■产品的电磁兼容性（EMC）满足 CE 标准。但是不对应超强的雷击。
在输出部电缆长度超过 10m 的情况下，需另外实施防雷击措施。

C014　热电偶规格　信号传送通道数：1 路

RTT-1804-K100 / RTE-1804E

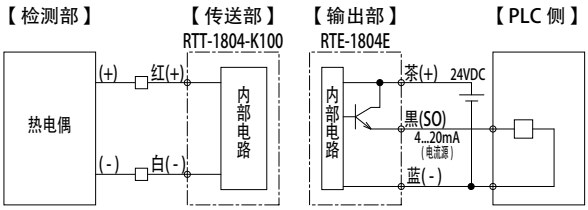

C015　热电偶规格　信号传送通道数：2 路

RS02T-018-K*** / RS02E-018E-PU
RS02T-018-J300 / RS02E-018E-PU
RS02T-030-K300 / RS02E-030E-PU
RS02T-R01-K*** / RS02E-R01E-PU
RS02T-R01-J300 / RS02E-R01E-PU
RS02T-R03-K300 / RS02E-R03E-PU

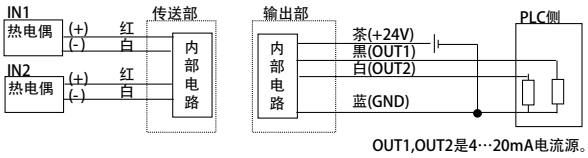

C016　测温电阻规格　信号传送通道数：1 路

RTT-1804-PT1B / RTE-1804E

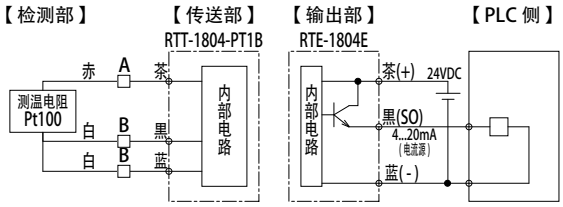

C017　称重传感器规格　信号传送通道数：1 路

RNT-1804-LC__ / RTE-1804E

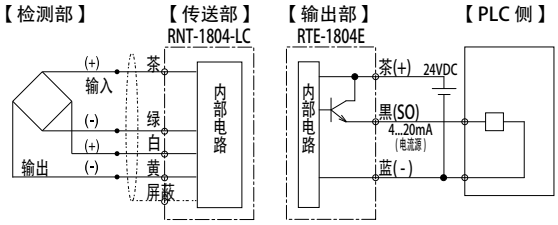

C018　模拟传感器规格　信号传送通道数：1 路

RNT-1803-VS10 / RNE-1803A

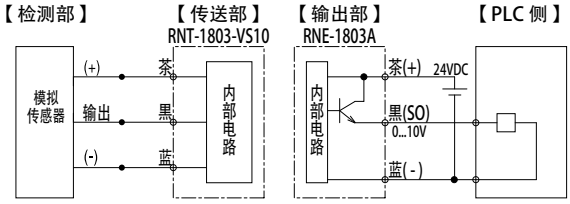

离照动对耦系统

C019　双方向开关信号规格：4+4 路

RHPT8-8010_ / RHPE8-8010_

■ NPN 型

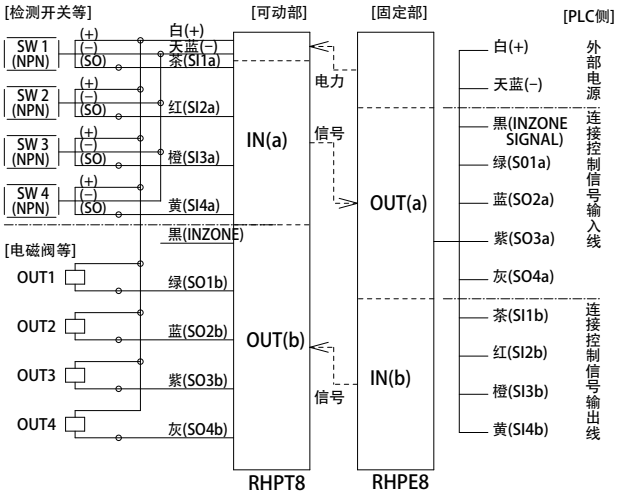

■ PNP 型

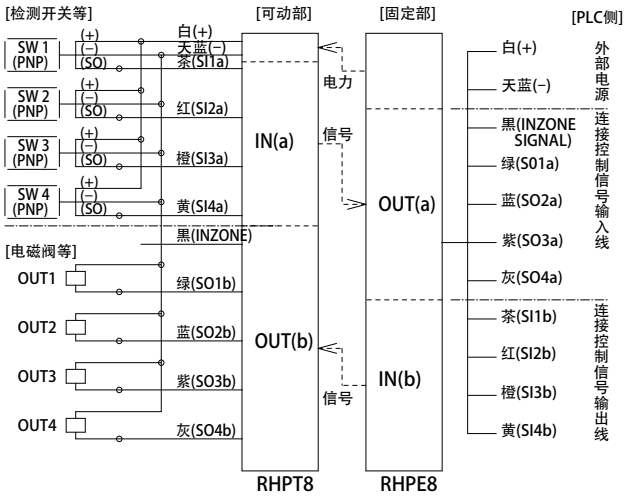

C020　双方向开关信号规格：8+8 路

可动部耦合头	RCH08T-211	固定部耦合头	RCH08E_-211
可动部放大器	RC08T-011_-000	固定部放大器	RC08E-011_-000

64+32 路传送型请参照其《产品手册》。

■耦合头和放大器之间的连接

可动部耦合头和可动部放大器

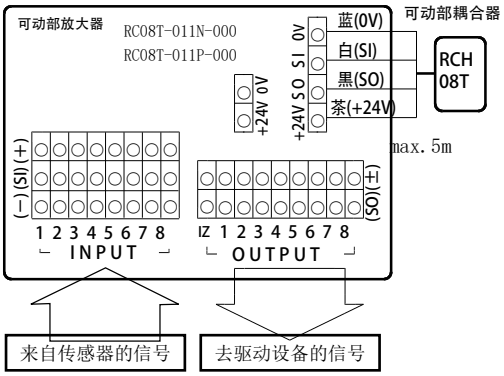

固定部耦合头和固定部放大器

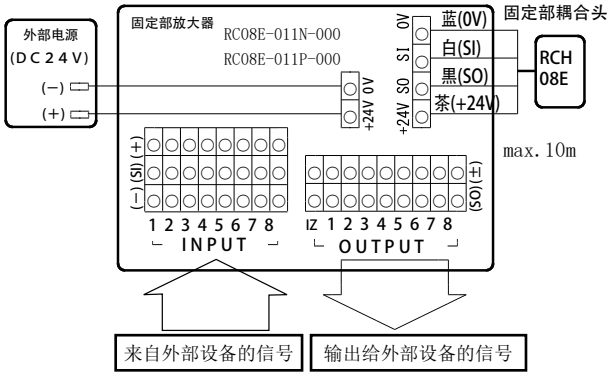

■放大器内部电路

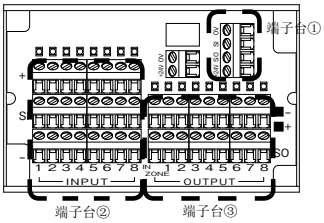

NPN 型

固定部放大器	RC08E-011N-000
可动部放大器	RC08T-011N-000

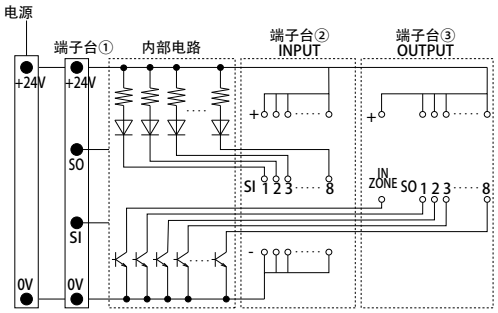

接线终端台②的 +1...+8 及 −1...−8、接线终端台③的 +1...+8 分别在其内部连接。
电路中的〝电源〞，在固定部放大器是〝电源输入〞、在可动部放大器是〝输出电源〞。

PNP 型

固定部放大器	RC08E-011P-000
可动部放大器	RC08T-011P-000

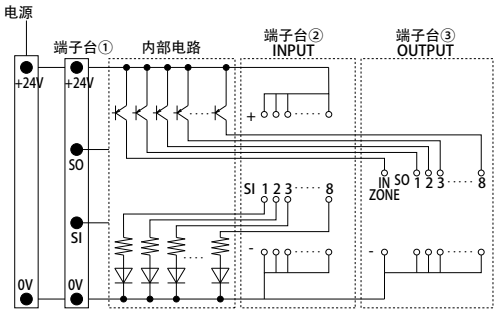

接线终端台②的 +1...+8 及 −1...−8、接线终端台③的 +1...+8 分别在其内部连接。
电路中的〝电源〞，在固定部放大器是〝电源输入〞、在可动部放大器是〝输出电源〞。

关于离照动传感系统传送部的并联连接

离照动传感系统传送部（开关信号传送）作为检测传感器需要并联使用时，为防止电流回流，需要接入二极管。

直流 3 线式规格 /NPN 连接时

直流 3 线式规格的传动部与直流 3 线式 NPN 型传感器并联连接时，所有输入端和 (+) 极之间需接入二极管。
和直流 2 线式传感器相连时，信号线需接入 1...2kΩ 的电阻。

■直流 3 线式传感器的连接例

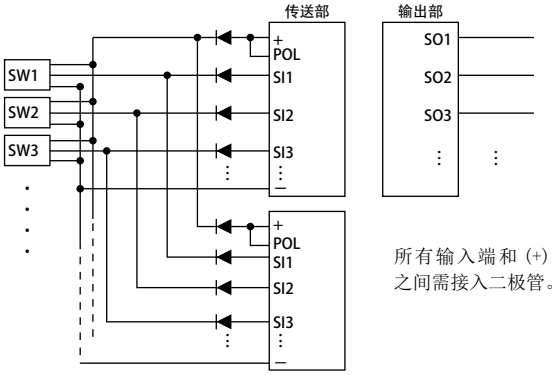

所有输入端和 (+) 极之间需接入二极管。

■直流 2 线式传感器的连接例

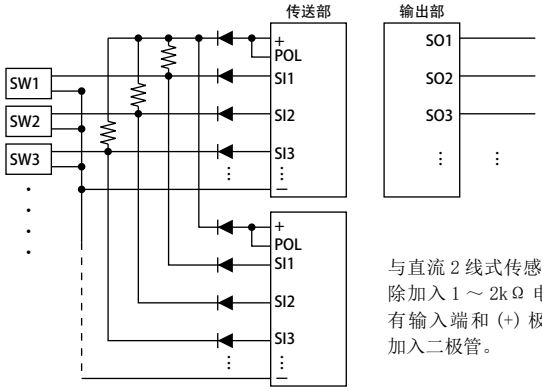

与直流 2 线式传感器连接时，除加入 1 ～ 2kΩ 电阻外，所有输入端和 (+) 极之间还需加入二极管。

直流 3 线式规格 /PNP 连接时

直流 3 线式规格的传动部与直流 3 线式 PNP 型传感器并联连接时，所有输入端和 (-) 极之间需接入二极管。
和直流 2 线式传感器相连时，信号线需接入 1...2kΩ 的电阻。

■直流 3 线式传感器的连接

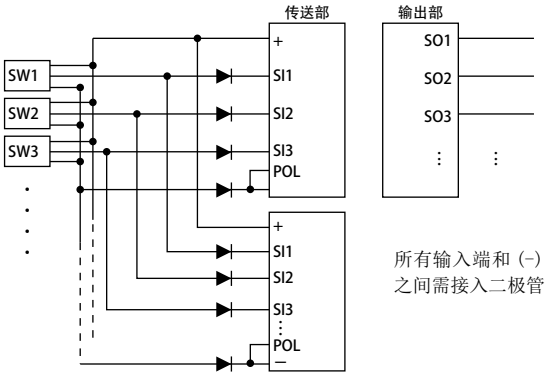

所有输入端和 (-) 极之间需接入二极管。

■直流 2 线式传感器的连接

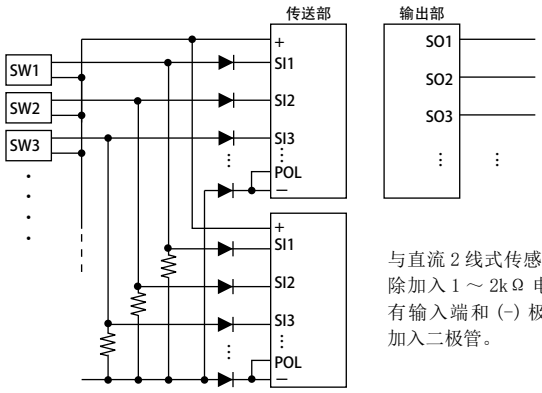

与直流 2 线式传感器连接时，除加入 1 ～ 2kΩ 电阻外，所有输入端和 (-) 极之间还需加入二极管。

直流 2 线式规格时

直流 2 线式规格的传送部需要并联使用时，所有输入端需要接入二极管。

■共（＋）极的连接例

适用传送部型号
RPT2-1804D
RPT2-3005D
RPT4-1803D（共 +）
RPT4-3005D（共 +）
RPT8-1803D
RS08TA-018D
RS08TA-030D
RPT15-3005D
RPT8-3007D-TYT19

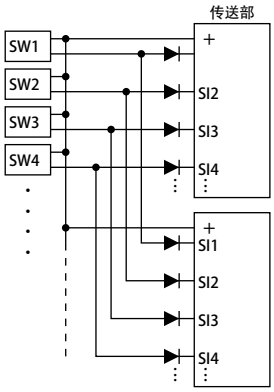

■共 (-) 极的连接例

适用传送部型号
RPT4-1803D（共 -）
RPT4-3005D（共 -）
RPT8-3007D

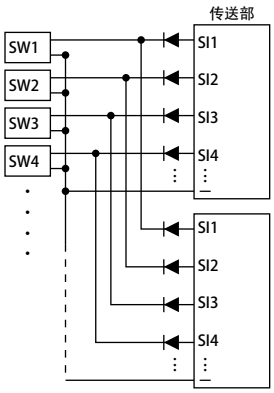

设置条件示意图

有关各产品的设置条件，请参见下列示意图。

图编号	示意图	
	周围金属	并列设置
A	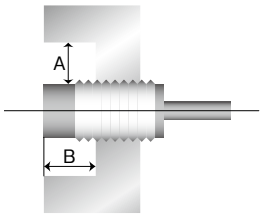	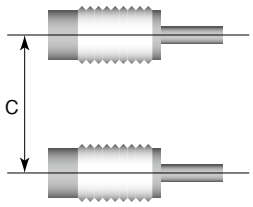
B	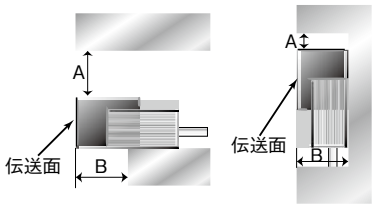	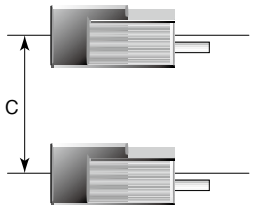
C		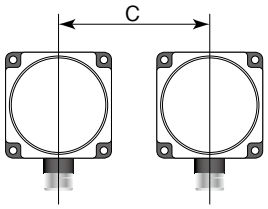
D	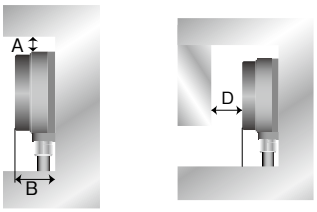	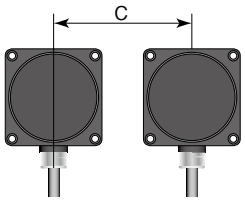
E	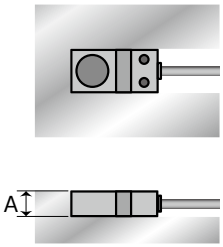 除电缆连接口侧面以外的另 3 个侧面均可直接与周围金属接触安装。但是高度不能低于周围金属高度。另外，请保持电缆连接口侧面的开放空间。 但是，请保持电缆连接口侧面的开放空间。	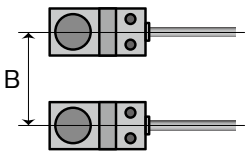
F	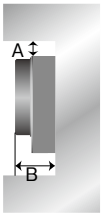	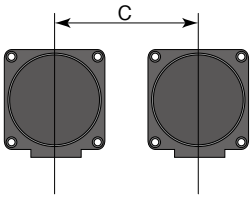

图编号	示意图	
	周围金属	并列设置
G	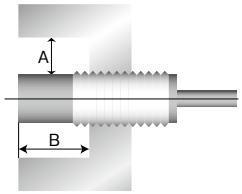	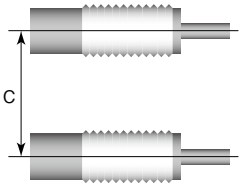
H	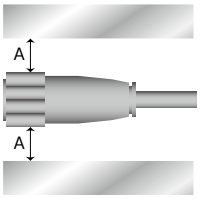	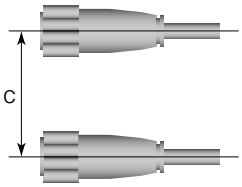
I	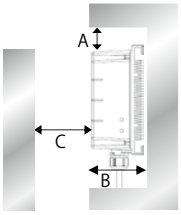	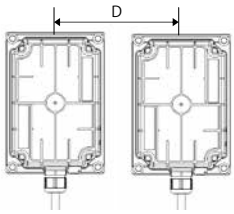
J	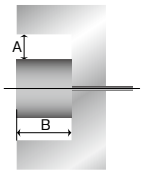 ※ 允许 1 面贴紧金属物。	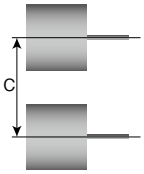
K	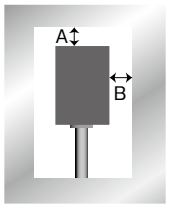 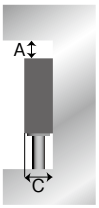	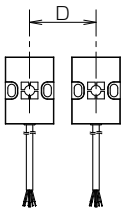
L		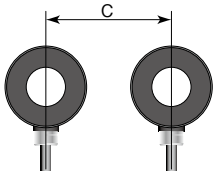
M	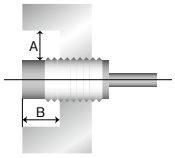 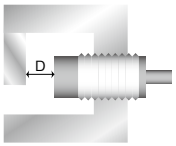	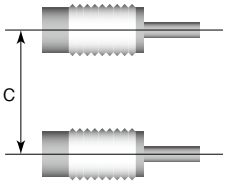

生产停止产品及其替代品一览

下列产品已经停止生产，其替代品说明如下。

【注意点】

● 外形、传送距离等规格以及安装设置条件、接线方法有可能存在不同，在购买和使用之前，请对照新、旧产品的使用手册进行确认。

● 替代时必须传送部和输出部同时进行更换。只更换一侧产品将不能正常工作。需要替代时，请垂询我司技术支持或代理商。

■离照动供电系统

信号类型	种类	生产停止产品	型号	替代品
供电专用	24V/1A 供电	2013 年 12 月末	RHVT-MX90-D2410	RVT-211-22-PU
			RHVE-MX90-D24	RVE-211-2-PU
	24V/5A 供电		RHVT-QA15-D2450	RVTA-411-25-PU
			RHVE-QA15-A10	RVEA-411-3-PU

■离照动传感系统（开关信号）

信号类型	种类	生产停止产品	型号	替代品
开关信号传送	1 路传送型： 专用接近开关 RXD 或有接点开关	2014 年 4 月末	RQE-1804 □ -PU	RPE-1804 □ -PU
			RQT-1804 □ -PU	RPT-1804 □ -PU
			RWT-E3000-PU	不可
			RWT-E1800-PU	
			RWT-R3000-PU	
			RWT-R1800-PU	
	4 路传送型： 通用直流 3 线式传感器		RPEA-FX406 □ -PU	不可
			RPTA-FX406-PU	
			RPEA-3005 □ -GM-PU	不可
	8 路传送型： 专用接近开关 RXD 或有接点开关		RFTA-1805-PU	RXT8-1805-PU
			RFEA-1805 □ -PU	RXE8-1800 □ -PU
			RFTA-3010-PU	RXT8-3010-PU
			RFEA-3010 □ -PU	RXE8-3000 □ -PU
			RFTA-3018-PU	RXT8-3010-PU
			RFEA-3018 □ -PU	RXE8-3000 □ -PU
	8 路传送型： 专用接近开关 RXD 或有接点开关		RFTB-1803-PU	RPT8-1803D-PU
			RFEB-1803 □ -PU	RPE8-1800 □ -PU
			RFTB-3005-PU	RPT8-3007D-PU
			RFEB-3005 □ -PU	RPE8-3000 □ -PU
	8 路传送型： 通用直流 3 线式传感器		RPTA-8010-PU	RPTA-8015-PU
			RPEA-8010 □ -PU	RPEA-8015 □ -PU
	16 路传送型： 专用接近开关 RXD 或有接点开关		RHT-3005PU	RSH16T-030-PU-CP
			RHE-3005PU	RSH16E-030 □ -PU
			RFT16-BB01	RS16TA-211D-S04
			RFE16-RS01- □	（不要）
	专用接近开关		RFD-1804NM-PU	不可
			RFD-3008NM-PU	不可
			RXD-3010M-PU	不可
开关信号传送	防水强化型	2014 年 4 月末	RFTA-_____S-PU	RXT8-____-PU
			RFEA-_____ □ S-PU	RXE8-____ □ -PU
			RFTB-_____S-PU	RPT8-____-PU
			RFEB-_____ □ S-PU	RPE8-____ □ -PU
			RPTA-_____S-PU	RPTA-_____-PU
			RPEA-_____S-PU	RPEA-_____-PU
			RPT4-____S-PU	RPT4-____-PU
			RPE4-____S-PU	RPE4-____-PU
			RPE-____S-PU	RPE-____-PU
			RPT-____S-PU	RPT-____-PU

■离照动传感系统（模拟信号 ）

信号类型	种类	生产停止产品	型号	替代品
模拟信号传送	1 路传送型： 热电偶 K 形	2014 年 4 月末	RTE-9012E-PU	不可
			RTT-9012-PT1B □ 0-PU	
	6 路传送型： K 形或 J 形热电偶	2013 年 3 月末	RHT-3005Y-PU	RSH080T-422-CN RSH080T-R01-CN
			RHE-3005CY-PU	RSH080E-422R-CN RSH080E-R01R-CN
			RTT06-KB01-K100	RS080T-233
			RTT06-KB01-J30	
			RTE06-KB01-E	RS801E-234E
附件	交流转换放大器单元	2015 年 1 月末	RGP4T-AC100-KB02A	不可
	便携式检测器	2016 年 7 月末	RSCK-200	不可

■早期离照动传感系统

信号类型	种类	生产停止产品	型号	替代品
开关信号传送	1 路传送型 / 接近开关形输出部 销售期间 1983 ～ 1988 年	2014 年 4 月末	TR-12 NRE (NE)	RXD12/RXT12-PU
			TRE-357 E3R (E3L)	RXE-1202N-PU
			TR-12 SRE (SE)	RXD12/RXT12-PU
			TRE-329 E3R	RXE-1202N-PU
			TR-18 NRE (NE)	RXD18/RXT18-PU
			TRE-361 E3R (E3L)	RXE-1805N-PU
			TR-18 SRE (SE)	RXD18/RXT18-PU
			TRE-355 E3R (E3L)	RXE-1805N-PU
			TR-12 NRM (NM)	RST-1202-PU
			TRM-357 E3R (E3L)	RXE-1202N-PU
			TR-12 SRM (SM, SMY)	RST-1202-PU
			TRM-329 E3R	RXE-1202N-PU
			TRM-325 E3R (E3LY)	RXE-1202P-PU
			TR-18 NRM (NM)	RPT-1804D-PU
			TRM-361 E3R	RPE-1804N-PU
			TR-18 SRM	RPT-1804D-PU
			TRM-355 E3R	RPE-1804N-PU
开关信号传送	1 路传送型 / 无粉尘对策 销售期间 1987 ～ 1993 年 （无粉尘对策）	2014 年 4 月末	RMT-1202	RST-1202-PU
			RME-1202N	RXE-1202N-PU
			RMT-1204	RST-1202-PU
			RME-1204N	RXE-1202N-PU
			RMT-1805	RPT-1804D-PU
			RME-1805N	RPE-1804N-PU
			RMT-1808	RPT-1804D-PU
			RME-1808N	RPE-1804N-PU
			RMT-3010	RPT-3008D-PU
			RME-3010N	RPE-3008N-PU

■离照动对耦系统

信号类型	种类	生产停止产品	型号	替代品
开关信号传送	8 路 +8 路传送型	2014 年 4 月末	RHPT-8010-V2410-PU RHPE-8010-V2410-PU	RCH08T-211-PU RCH08E-211-PU
			RHP16TN-RS01	RC08T-011N-000
			RHP16P-RS01	RC08T-011P-000 RC08E-011P-000
			RHP16EN-RS01	RC08E-011N-000
	64 路 +32 路传送型		RLH64T-211-PU RLH64E-211-PU	RCH08T-211-PU RCH08E-211-PU
			RLH00T-211-PU RLH00E-211-PU	不可
			RL64T-322-000	RL64T-34__-000
			RL64E-311 □ -000	RL64E-333 □ -000
数据信号	CC-Link	2013 年 12 月末	RCD22T-922	RCD22T-211-CLC
			RCD22E-922	RCD22E-211-CLC

型号	页号
RC08E-011N-000	73
RC08E-011P-000	73
RC08T-011N-000	73
RC08T-011P-000	73
RCD11E-211-PU	78
RCD11T-211-PU	78
RCD22E-211-CLC	79
RCD22T-211-CLC	79
RCD33E-211-DNC	80
RCD33T-211-DNC	80
RCD44E-211-PBC	81
RCD44T-211-PBC	81
RCD55E-211-IOC	82
RCD55T-211-IOC	82
RCH08E-211-PU	72
RCH08T-211-PU	72
RCS210-PB24	36
RCS240-AC1	37
RCS240AH	37
RCS240PH	36
RFD-0801-PU	84
RFD-1202-PU	84
RFD-1202-PU-CP	84
RFD-1805-PU	84
RFD-1805-PU-CP	84
RFD-3010-PU	84
RFD-3010-PU-CP	84
RFK-3101	87
RFK-8C01	91
RFK-A098-02	89
RFK-A098-03	89
RGP4T-AC100-KB02A	92
RGPE-3005-V1215N-PU	42
RGPE-3005-V1215P-PU	42
RGPE-4008-V1220NA-PU	42
RGPE-4008-V1220NB-PU	42
RGPE-4008-V1220PA-PU	42
RGPE-4008-V1220PB-PU	42
RGPE-9012-V2430N-PU	46
RGPE-9012-V2430P-PU	46
RGPT-3005-V1215-PU	42
RGPT-4008-V1220A-PU	42
RGPT-4008-V1220B-PU	42
RGPT-9012-V2430-PU	46
RGPE-TF3005-V1215N-PU	42
RGPE-TF3005-V1215P-PU	42
RGPT-TF3005-V1215-PU	42
RHPE8-8010N-C3-PU	72
RHPE8-8010P-C3-PU	72
RHPT8-8010N-C3-PU	72
RHPT8-8010P-C3-PU	72
RL64E-333N-000	76
RL64E-333P-000	76
RL64E-366CL-000	77
RL64E-366EI-000	77
RL64EA-355DN-000	76
RL64T-344N-000	74
RL64T-344P-000	74
RL64T-345N-000	74
RL64T-345P-000	74
RLX08-322N	75
RLX08-322P	75
RLY04-322N	75
RLY04-322P	75
RNE-1803A-PU	67
RNT-1803-VS10-PU	67
RNT-1804-LC10-PU	67
RNT-1804-LC15-PU	67
RNT-1804-LC20-PU	67
RPE-1202N-PU	50
RPE-1202N-PU-CP	50
RPE-1202P-PU	50
RPE-1202P-PU-CP	50
RPE-1804N-PU	40/50
RPE-1804N-PU-CP	40/50
RPE-1804P-PU	40/50
RPE-1804P-PU-CP	40/50
RPE-3008N-PU	40/51
RPE-3008N-PU-CP	40/51
RPE-3008P-PU	40/51
RPE-3008P-PU-CP	40/51
RPE-F0N-PU	51
RPE-F0P-PU	51
RPE-TF1804N-PU	40/50
RPE-TF1804N-PU-CP	40/50
RPE-TF1804P-PU	40/50
RPE-TF1804P-PU-CP	40/50
RPE-TF3008N-PU	40/50
RPE-TF3008N-PU-CP	40/50
RPE-TF3008P-PU	40/50
RPE-TF3008P-PU-CP	40/50
RPE2-1804N-PU	52
RPE2-1804P-PU	52
RPE2-3005N-PU	52
RPE2-3005P-PU	52
RPE2-TF1804N-PU	52
RPE2-TF1804P-PU	52
RPE2-TF3005N-PU	52
RPE2-TF3005P-PU	52
RPE4-1803N-PU	53
RPE4-1803P-PU	53
RPE4-3005N-PU	53
RPE4-3005P-PU	53
RPE4-TF1803N-PU	53
RPE4-TF1803P-PU	53
RPE4-TF3005N-PU	53
RPE4-TF3005P-PU	53
RPE8-1800N-PU	54
RPE8-1800P-PU	54
RPE8-3000N-PU	46/54
RPE8-3000P-PU	46/54
RPE8-TF1800N-PU	54
RPE8-TF1800P-PU	54
RPE8-TF3000N-PU	54
RPE8-TF3000P-PU	54
RPE8-TSL0TN-PU	43/57
RPE8-TSL0TP-PU	43/57
RPE15-3000N-PU	56
RPE15-3000P-PU	56
RPE15-TF3000N-PU	56
RPE15-TF3000P-PU	56
RPEA-1803N-PU	41
RPEA-1803P-PU	41
RPEA-3005N-PU	41
RPEA-3005P-PU	41
RPEA-8015N-PU	43
RPEA-8015P-PU	43
RPEA-TF1803N-PU	41
RPEA-TF1803P-PU	41
RPEA-TF3005N-PU	41
RPEA-TF3005P-PU	41
RPK-2101	86
RPK-2102	86
RPK-2103	86
RPK-4C01-N	90
RPK-4C01-P	90
RPK-8C01-N	90
RPK-8C01-P	90
RPK-8C01L-N	90
RPK-8C01L-P	90
RPK-A098-02	88
RPK-A098-03	88
RPK-B148-02	88
RPK-B148-03	88
RPT-1202D-PU	50
RPT-1202D-PU-CP	50
RPT-1804D-PU	50
RPT-1804D-PU-CP	50
RPT-1804N-PU	40
RPT-1804N-PU-CP	40
RPT-1804P-PU	40
RPT-1804P-PU-CP	40
RPT-3008D-PU	51
RPT-3008D-PU-CP	51
RPT-3008N-PU	40
RPT-3008N-PU-CP	40
RPT-3008P-PU	40
RPT-3008P-PU-CP	40
RPT-F0D-PU	51
RPT-TF1804D-PU	50
RPT-TF1804D-PU-CP	50
RPT-TF1804N-PU	40
RPT-TF1804N-PU-CP	40
RPT-TF1804P-PU	40
RPT-TF1804P-PU-CP	40
RPT-TF3008D-PU	51
RPT-TF3008D-PU-CP	51
RPT-TF3008N-PU	51
RPT-TF3008N-PU-CP	51
RPT-TF3008P-PU	51
RPT-TF3008P-PU-CP	51
RPT2-1804D-PU	52
RPT2-1804D-CP	52
RPT2-3005D-PU	52
RPT2-3005D-CP	52
RPT2-TF1804D-CP	52
RPT2-TF1804D-PU	52
RPT2-TF3005D-CP	52
RPT2-TF3005D-PU	52
RPT4-1803D-PU	53
RPT4-3005D-PU	53
RPT4-TF1803D-PU	53
RPT4-TF3005D-PU	53

RPT8-1803D-PU	54
RPT8-3007-PU	46
RPT8-3007D-PU	54
RPT8-TF1803D-PU	54
RPT8-TF3007D-PU	54
RPT8-TSLOT-PU	43
RPT8-TSLOTD-PU	57
RPT8-TSLOTD-PU-CP	57
RPT15-3005D-PU	56
RPT15-TF3005D-PU	56
RPTA-1803-PU	41
RPTA-3005-PU	41
RPTA-8015-PU	43
RPTA-TF1803-PU	41
RPTA-TF3005-PU	41
RS02E-018E-PU	63/64
RS02E-030E-PU	64
RS02E-R01E-PU	65
RS02E-R03E-PU	66
RS02T-018-J300	64
RS02T-018-K1000	63
RS02T-018-K300	63
RS02T-030-K300	64
RS02T-R01-J300	65
RS02T-R01-K1000	65
RS02T-R01-K300	65
RS02T-R03-K300	66
RS04E-F1N-PU	44
RS04E-F1P-PU	44
RS04T-F1-PU	44
RS08EA-018N-PU	55
RS08EA-018P-PU	55
RS08EA-030N-PU	55
RS08EA-030P-PU	55
RS080T-233	69
RS08TA-018D-PU	55
RS08TA-030D-PU	55
RS801E-234E	69
RS12E-422N-PU	44
RS12E-422P-PU	44
RS12E-TF423AN-PU	45
RS12E-TF423AN-TP	45
RS12E-TF423AP-PU	45
RS12E-TF423AP-TP	45
RS12E-TF423BN-PU	45
RS12E-TF423BN-TP	45
RS12E-TF423BP-PU	45
RS12E-TF423BP-TP	45
RS12T-422-PU	44
RS12T-TF423A-PU	45
RS12T-TF423A-TP	45
RS12T-TF423B-PU	45
RS12T-TF423B-TP	45
RS15E-R02N-PU	56
RS15E-R02P-PU	56
RS15E-R03N-PU	57
RS15E-R03P-PU	57
RS15T-R01D-PU	56
RS15T-R03D-PU	57
RS16T-211D-S04	59
RS16T-211P-S04	48
RS16TA-211D-S04	59
RS16TA-211P-S04	48
RS16TB-211P-S04	49
RS8T-222D-S04	58
RS8T-222P-S04	47
RS8TA-222D-S04	58
RS8TA-222P-S04	47
RSCK-200	90
RSE-0801N-PU	60
RSE-0801P-PU	60
RST-0801-PU	60
RSH080E-422R-CN	68
RSH080T-422-CN	68
RSH080E-R01R-CN	68
RSH080T-R01-CN	68
RSH16E-030N-PU	48/59
RSH16E-030P-PU	48/59
RSH16E-TF030N-PU	48/59
RSH16E-TF030P-PU	48/59
RSH16EB-030P-PU	49
RSH16T-030-PU-CP	48/59
RSH16T-TF030-PU-CP	48/59
RSH16TB-030-PU-CP	49
RSH8E-030N-PU	47/58
RSH8E-030P-PU	47/58
RSH8E-TF030N-PU	47/58
RSH8E-TF030P-PU	47/58
RSH8T-030-PU-CP	47/58
RSH8T-TF030-PU-CP	47/49/58
RST-1202-PU	60
RST-1805-PU	61
RTE-1804E-PU	63/66/67
RTT-1804-K100	63
RTT-1804-PT1B10-PU	66
RTT-1804-PT1B20-PU	66
RTT-1804-PT1B30-PU	66
RVE-210-2-PU	32/36
RVE-211-2-PU	32
RVE-433-2-PU	33/38
RVEI-030-2-PU	34
RVEI-C01-2-PU	34
RVT-210-102-PU	32
RVT-210-502-PU	38
RVT-211-22-PU	32
RVT-433-404-PU	38
RVT-433-508-PU	38
RVTI-030-21-PU	34
RVTI-C01-21-PU	34
RXD-0801-PU	84
RXD-1202-PU	84
RXD-1202-PU-CP	84
RXD-1805-PU	84
RXD-1805-PU-CP	84
RXD-3010-PU	84
RXD-3010-PU-CP	84
RXE-1202N-PU	60
RXE-1202N-PU-CP	60
RXE-1202P-PU	60
RXE-1202P-PU-CP	60
RXE-1805N-PU	61
RXE-1805N-PU-CP	61
RXE-1805P-PU	61
RXE-1805P-PU-CP	61
RXE8-1800N-PU	61
RXE8-1800P-PU	61
RXE8-3000N-PU	62
RXE8-3000P-PU	62
RXT-1202-PU	60
RXT-1202-PU-CP	60
RXT-1805-PU	61
RXT-1805-PU-CP	61
RXT8-1805-PU	61
RXT8-3010-PU	62

Wireless Power Supply by
B & PLUS K.K.

Mail ：bp-tech@b-plus-kk.jp
Web：http://www.b-plus-kk.jp

■所记载的规格内容，如遇变动，恕不另行通知。

BA1701c　　2017.09