プロファイル形状 A1
ポインタ・固定台

適合スケール	BTL6 プロファイル形状 A1	BTL6 プロファイル形状 A1
ポインタタイプ	浮動ポインタ	浮動ポインタ
	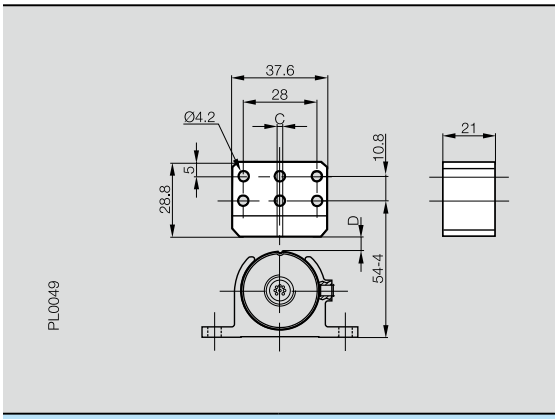	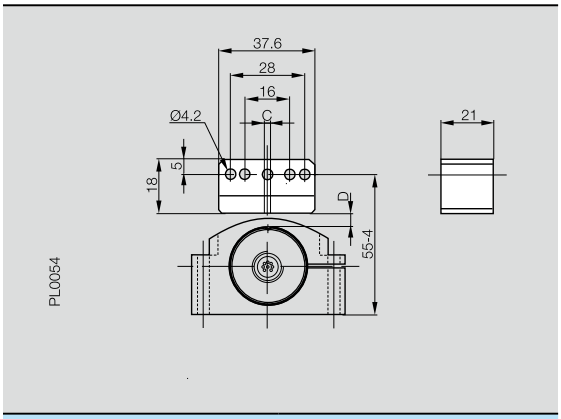
型式	BTL6-A-3800-2	BTL6-A-3801-2
スケールとの距離 D	4...8mm	4...8mm
軸ズレ C	± 2mm	± 2mm
材料	プラスチック	プラスチック
重量	30g	25g
使用周囲温度 / 保存周囲温度	-40...+85℃	-40...+85℃
備考	---	---

適合スケール	BTL6 プロファイル形状 A1	BTL6 プロファイル形状 A1	BTL6 プロファイル形状 A1
	固定台	固定台	固定台
	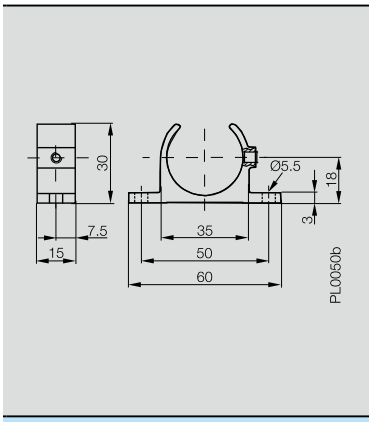	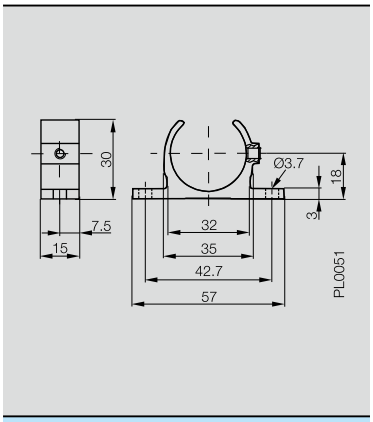	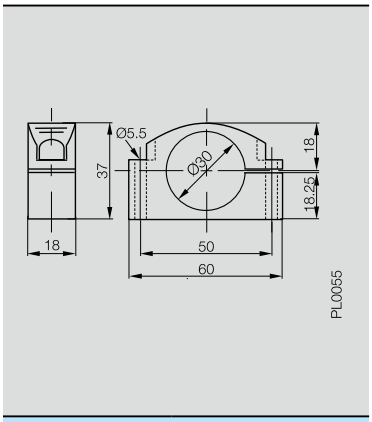
型式	BTL6-A-MF01-A-50	BTL6-A-MF01-A-43	BTL6-A-MF03-K-50
材質	アルミ	アルミ	AlMgSi0,5
梱包単位	1 個	1 個	1 個
備考			

激しい衝撃や振動のある場所に取付ける場合は、固定金具を 250 mm毎に付けることをお勧めします。(P.47 参照)

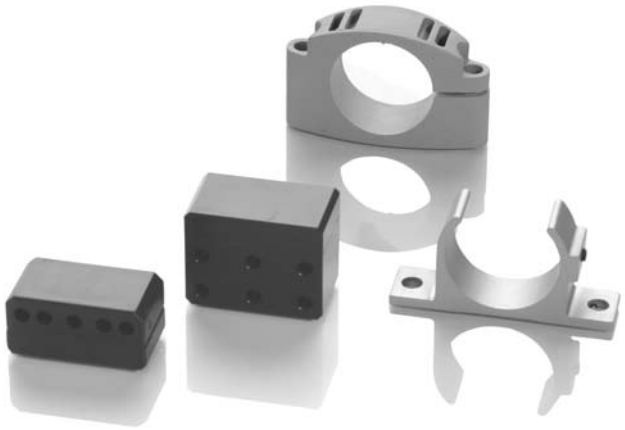

ユーザー固定台使用例

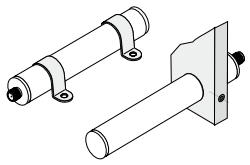

上記の様にお客様独自の
取付方法も可能です。