直流３線式仕様

サイズ	伝送距離
35 x 35	0...2mm

伝送部

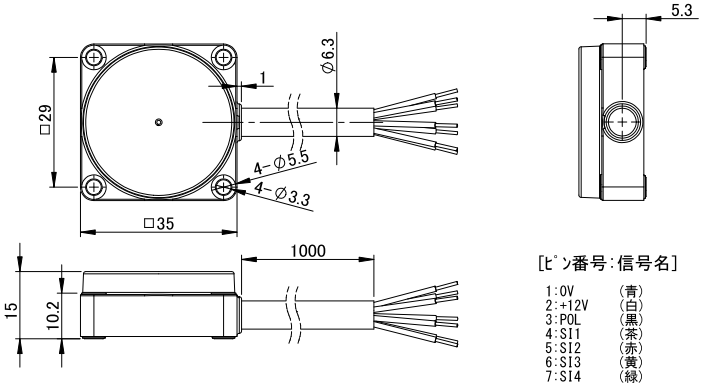

出力部

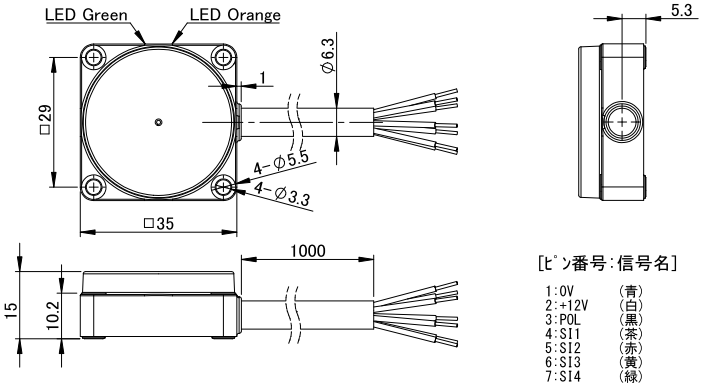

伝送部		
型式	RS04T-F1-PU-_ _	
対応センサ	直流３線式センサ	
ドライブ電圧	12V ± 1.5V DC	
入力信号点数	4 点	
ドライブ電流	≦ 30mA	≦ 60mA
伝送距離	0...3mm	0...2mm
許容軸ズレ	± 2mm	± 1mm
使用周囲温度	0...+50℃	
保護構造	IP67	
接続ケーブル	PUR φ 6.3 / 7x0.259mm^2	
材質	ABS	
重量	本体 25g + ケーブル 60g/m	

出力部		
型式	NPN 出力	RS04E-F1N-PU-_ _
	PNP 出力	RS04E-F1P-PU-_ _
電源電圧	24V DC ± 10%（リップル含む）	
消費電流	≦ 200mA	
出力信号点数	4 点 +1 点（インゾーン）	
負荷電流	≦ 50mA/1 出力	
LED 表示	ステータス（緑）、インゾーン（橙）	
回路保護	短絡保護、逆接保護、サージ保護	
使用周囲温度	0...+50℃	
保護構造	IP67	
接続ケーブル	PUR φ 6.3 / 7x0.259mm^2	
材質	ABS	
重量	本体 25 g + ケーブル 60g/m	

直流２線式センサを使用する場合は１～2K Ωの抵抗を介して配線を行います。
詳細はユーザーズガイドをご参照下さい。

使用可能なセンサ

電源電圧	12V DC
消費電流の合計	≦ 60mA
残留電圧	≦ 3.5V
負荷電流	---

・複数のセンサを使用する場合は消費電流の合計値がドライブ電流以下になることを必ず確認してください。
・ドライブ電流値を超える場合は、接続するセンサの数を減らしてください。

伝送領域図（代表例：電源電圧 24V 時／金属非埋め込み）

RS04T-F1-PU-_ _ / RS04E-F1N-PU-_ _ 、RS04E-F1P-PU-_ _

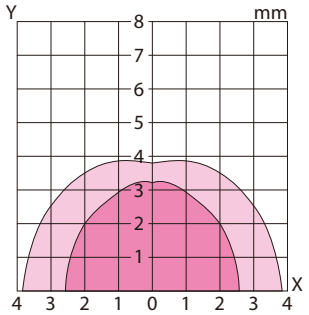

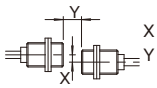

X：軸ズレ (mm)
Y：伝送距離 (mm)

定格動作距離	軸ズレ	ドライブ電流
0...3mm	± 2mm	≦ 30mA
0...2mm	± 1mm	≦ 60mA

設置条件

周囲金属による影響及び、製品間の相互干渉を避けるため、
必ず下表に示す値以上の空間を開けて設置してください。
（ネジの締付トルク⇒ 0.63N·m）

■周囲金属

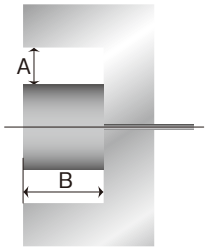

■並列設置

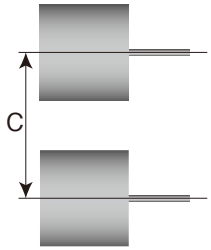

型式	A*	B	C
RS04T-F1-PU-_ _	20	15	110
RS04E-F1N-PU-_ _、RS04E-F1P-PU-_ _			

* １面のみ、金属に接する事が可能です。 (mm)

ワイヤレス給電の
株式会社 ビー・アンド・プラス 最新情報はこちらから ・・・ http://www.b-plus-kk.jp/

■営業所 ・・・ お見積等のご相談
東京 TEL：(03) 5719-4155 Mail：tokyo@b-plus-kk.jp
名古屋 TEL：(052) 581-5889 Mail：nagoya@b-plus-kk.jp
大阪 TEL：(06) 6304-2680 Mail：osaka@b-plus-kk.jp

■技術サービス…製品の技術的なご相談
Mail：bp-tech@b-plus-kk.jp

■仕様などの記載内容は、予告無く変更する場合があります。予めご了承ください。

BN1514Aj 2015.08